Dieppe[MC]

Robinet de salle de bains monobloc à poignée unique

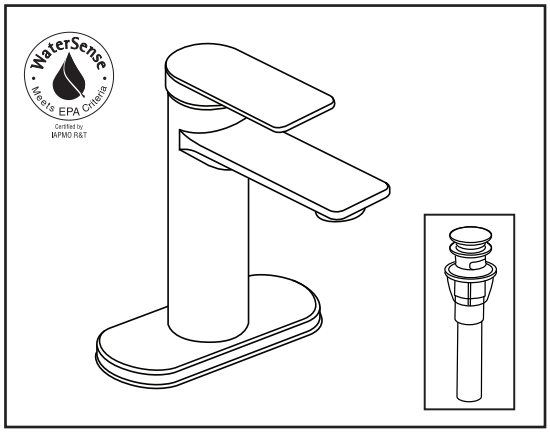

NUMÉRO DE MODÈLE :

- ❑ **2020101.002 Robinet de salle de bains à poignée unique**
  Fini en chrome poli.
- ❑ **2020101.243 Robinet de salle de bains à poignée unique**
  Fini noir mat.

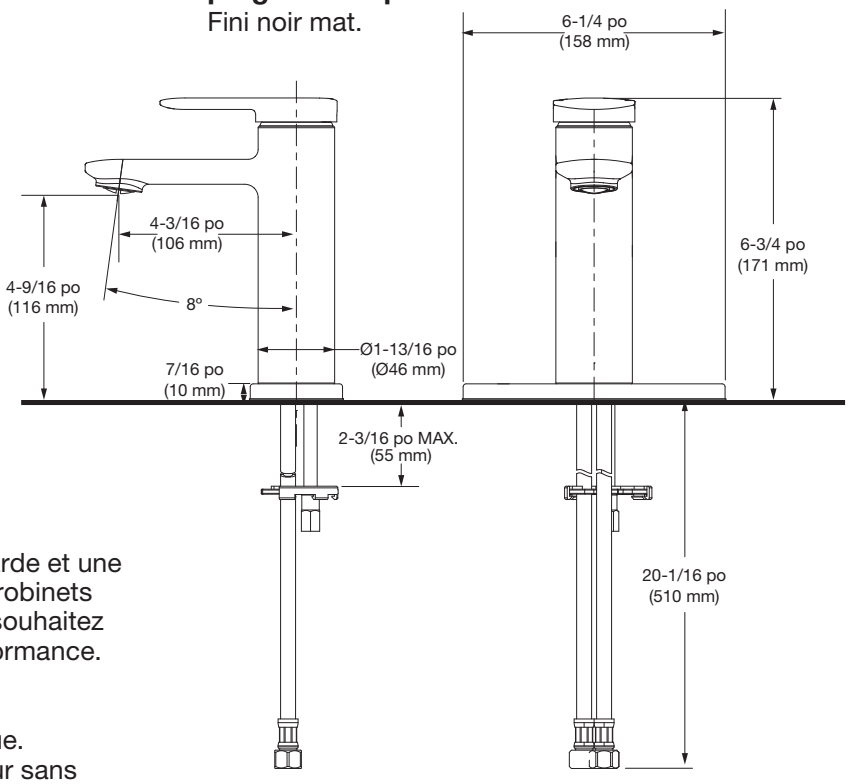

Une élégance sans effort, un style d'avant-garde et une innovation réfléchie combinés pour faire des robinets American Standard le choix idéal si vous ne souhaitez pas faire de compromis sur le style ni la performance.

DESCRIPTION GÉNÉRALE :

Robinet de lavabo monobloc à poignée unique. Cartouches à disque en céramique 1/4 de tour sans rondelle. Conduites d'eau en laiton durable. Corps en laiton et poignées à levier métallique. Corps de renvoi avec pièce de raccordement de 1-1/4 po (32 mm). Débit maximal de 1,2 gpm/4,5 l/min.

CARACTÉRISTIQUES DU PRODUIT :

Renvoi escamotable facile à installer : Facile à installer, à utiliser et élimine les engorgements

Fabrication en laiton : Conçu pour être fiable et durable

Cartouches à disque en céramique : Un rendement anti-fuites à vie

Garantie limitée à vie : Fonction fiable, fini brillant à vie

Certifié WaterSense : Économise l'eau sans sacrifier la performance

Choix de finis : Chrome poli ou noir mat

SPÉCIFICATION SUGGÉRÉE

Le robinet de salle de bains monobloc à poignée unique doit compter un bec en métal et des poignées à levier métalliques. Il doit également comporter des cartouches à disque en céramique 1/4 de tour sans rondelle. Il doit également comporter un corps de renvoi escamotable facile à installer non métallique. Le raccordement est les modèles American Standard numéro 2020101.002, 2020101.243

© 2020 LIXIL Canada Inc.

Dieppe[MC]

Robinet de salle de bains monobloc à poignée unique

CODES ET NORMES

Ces produits respectent ou surpassent les codes et normes suivants :

ANSI A117.1
ASME A112.18.1
CSA B125.1
NSF 61/Section 9
NSF 372

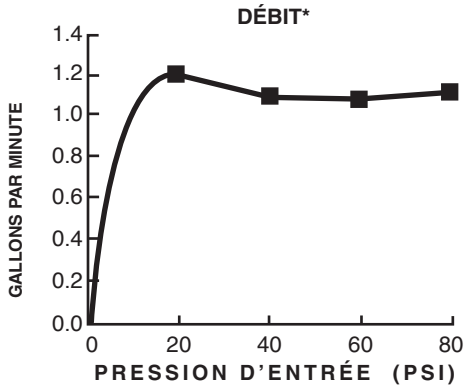

*Les débits indiqués concernent le mélange d'eau chaude et d'eau froide.

Numéro de produit	Description
2020101.002	Robinet de lavabo monobloc à poignée unique. Poignée à levier métallique. Renvoi escamotable facile à installer. Fini en chrome poli.
2020101.243	Robinet de lavabo monobloc à poignée unique. Poignée à levier métallique. Renvoi escamotable facile à installer. Fini noir mat.

Conforme au Code sans obstacle CSA B651. Se reporter aux codes locaux.

Respecte les recommandations de la loi états-unienne sur les déficiences et les exigences de la norme **ANSI A117.1** pour les personnes souffrant de déficiences physiques.

UNE SOCIÉTÉ DE LIXIL

© 2020 LIXIL Canada Inc.