INSTRUCTIONS D'INSTALLATION

Keefe[MD]
Robinet de baignoire à montagesur rebord avec douchette

Modèle D3510490C

Nous vous remercions d'avoir choisi la marque DXV. Avant de commencer, veuillez lire ces instructions attentivement pour vous assurer que votre installation s'effectue sans problème.

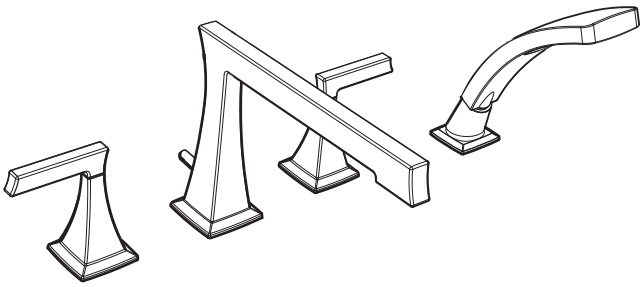

OUTILS ET MATÉRIAUX RECOMMANDÉS

La procédure nécessite généralement l'utilisation d'outils et de matériel courant, disponibles dans les quincailleries et magasins d'articles de plomberie. Il est indispensable de disposer des outils et du matériel avant d'entreprendre le travail.

Pince multiprise à crémaillère

Clé à molette

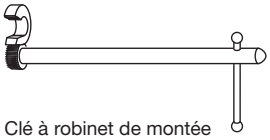

Clé à robinet de montée

Tournevis lame plate

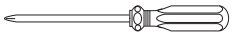

Tournevis à pointe cruciforme

DIMENSIONS D'AJUSTEMENT:

• Pour référence

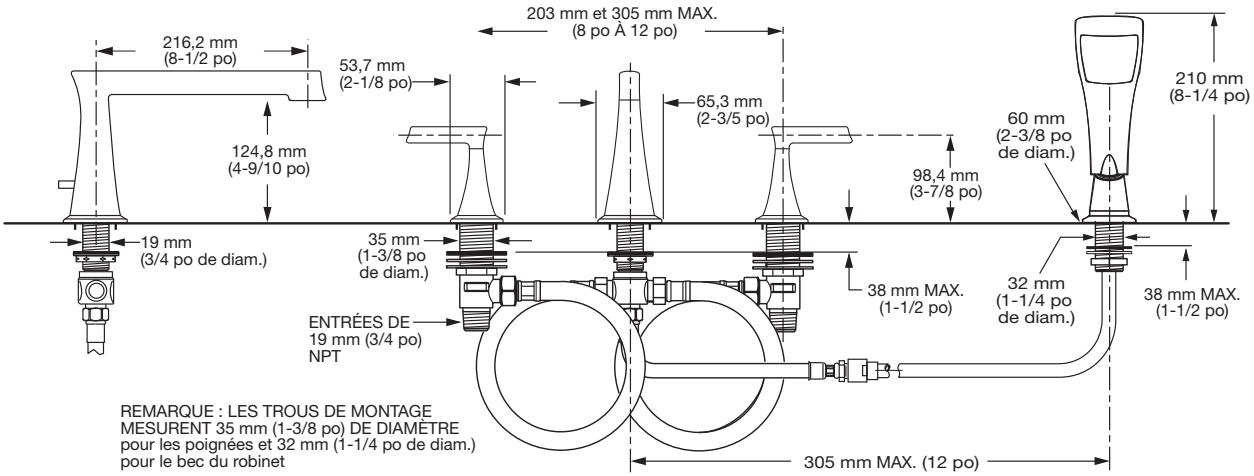

Aux États-Unis:
DXV
One Centennial Avenue
Piscataway, New Jersey 08855
Attention: Directeur du service à la clientèle.

Les personnes résidant aux États-Unis
peuvent commander l'information de garantieen
composant le numéro
sans frais : (800) 227-2734
www.DXV.com

Au Canada:
DXV
5900 Avebury Road
Mississauga, Ontario
L5R 3M3
Canada

Numéro sans frais : 1-800-387-0369
Local: 905-306-1093
Fax: 1-800-395-1498
www.DXV.ca

Au Mexico:
DXV
Via Morelos 330
Col. Santa Clara Coatitla
Ecatepec, Estado de México 55540

Toll Free: 01-800-8391200
www.DXV.mx

POUR UN USAGE ULTÉRIEUR

Les noms de produits indiqués ci-dessus sont des marques de commerce d'AAmerica, Inc.
© AS America, Inc. 2018

1 ASSEMBLAGE DU BEC DU ROBINET ET DU RACCORD EN T

ATTENTION **Couper l'alimentation d'eau chaude et d'eau froide avant de commencer.**

AVIS IMPORTANT POUR L'INSTALLATEUR!
Veuillez vérier les exigences d'installation acceptables de cet ensemble de baignoire romaine avecdouchette auprès de votre autorité locale compétente. Certaines autorités locales exigent l'utilisation d'un casse-vide et/ou d'un robinet mélangeur à pression équilibrée, en conjonction avec ce produit.

- Le RACCORD EN T **(8)** et l'ÉCROU DE RACCORDEMENT **(9)** sont installés en usine sur la TIGE DU BEC DU ROBINET **(1)** et doivent être retirés pour installer le bec du robinet. Dévisser l'ÉCROU DE RACCORDEMENT **(9)** et retirer le RACCORD EN T **(8)**.
- Insérer la TIGE DU BEC DU ROBINET **(1)** dans le trou central du lavabo ou de la surface de montage. Installer la RONDELLE **(2)**.
- Positionner la RONDELLE EN CAOUTCHOUC **(3)**, la RONDELLE EN FIBRE **(4)** et l'ÉCROU AUTOBLOQUANT **(5)** sur les filetages de la TIGE DU BEC DU ROBINET **(1)**. Serrer fermement.
- Graisser le JOINT TORIQUE **(6 et 7)**. Monter le RACCORD EN T **(8)** sur la TIGE DU BEC DU ROBINET **(1)** et serrer à l'aide de l'ÉCROU DE RACCORDEMENT **(9)**.
- Faire glisser le RACCORD EN T **(8)** sur la TIGE DU BEC DU ROBINET **(1)** jusqu' à ce qu'il entre en contact avec le JOINT TORIQUE **(6)**. Visser l'ÉCROU DE RACCORDEMENT **(9)** sur la TIGE DU BEC DU ROBINET **(1)**. Faire pivoter le RACCORD EN T **(8)** d'environ 10 degrés par rapport au centre et bien serrer. Veiller à ce que les deux joints toriques **(6 et 7)** soient placés dans les rainures du RACCORD EN T **(9)**.

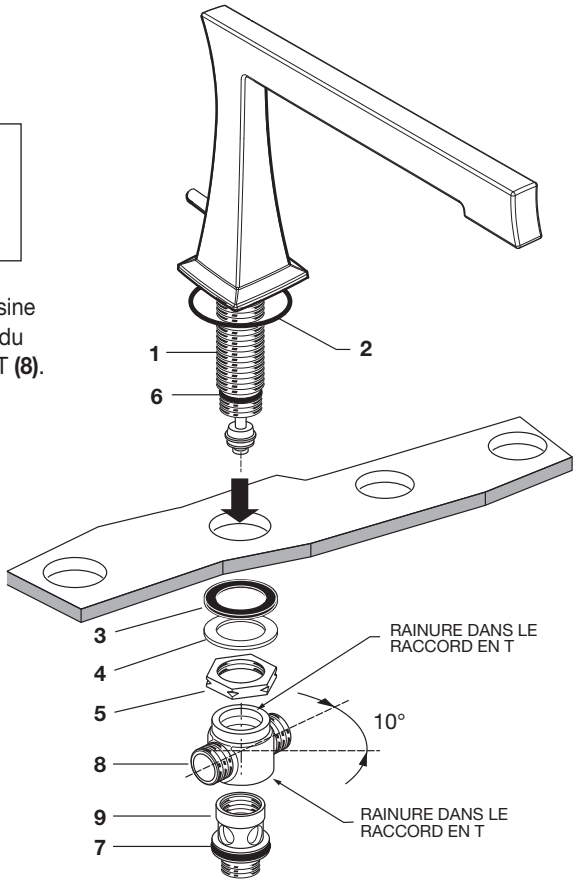

2 ASSEMBLAGE DU TUYAU

- Insérer les RONDELLES **(1)** dans les ÉCROUS DE RACCORDEMENT **(2)** des TUYAUX D'ALIMENTATION **(3)** et serrer.

REMARQUE : Un dispositif antirefoulement et un limiteur de débit de 9,46l / min (2,5 gal/min)sont inclus avec tous les ensembles de baignoire romaine équipés de douchette.

2a ASSEMBLAGE DE LA DOUCHETTE

- Faire passer le SUPPORT DE DOUCHETTE **(4)** dans le quatrième trou du surface de montage ou du rebord de la baignoire (max de 310 mm [12 po] du centre du BEC DU ROBINET) et l'orienter vers le centre de la baignoire. Vérier que le JOINT TORIQUE **(5)** est bien en place dans la ROSACE **(6)**. Installer la RONDELLE DE CAOUTCHOUC **(7)**, la RONDELLE EN FIBRE **(8)** et l'ÉCROU AUTOBLOQUANT **(9)** par le dessous du rebord de la baignoire ou de la surface de montage. Fixer le SUPPORT DE DOUCHETTE **(4)** en serrant l'ÉCROU AUTOBLOQUANT **(9)**.
- Ajouter la RONDELLE D'ÉTANCHÉITÉ **(10)** et connecter l'ÉCROU DE RACCORDEMENT **(11)** du TUYAU TRESSÉ **(12)** au mamelon de sortie. Serrer fermement. Serrer le REPOSE-DOUCHETTE **(19)**.
- Faire glisser le TUYAU DE DOUCHE **(13)** et l'ÉCROU DE RACCORDEMENT **(14)** dans le SUPPORT DE LA DOUCHETTE **(4)** et la ROSACE **(6)**.
- Installer le JOINT D'ÉTANCHÉITÉ **(15)** dans l'ÉCROU DE RACCORDEMENT **(14)**. Raccorder l'ÉCROU DE RACCORDEMENT **(14)** au MAMELON DU TUYAU **(16)** et serrer.
- INSTALLER le second JOINT D'ÉTANCHÉITÉ **(15)** et connecter la DOUCHETTE **(17)** à l'EXTRÉMITÉ DU TUYAU DE DOUCHETTE **(18).** Serrer à la main.

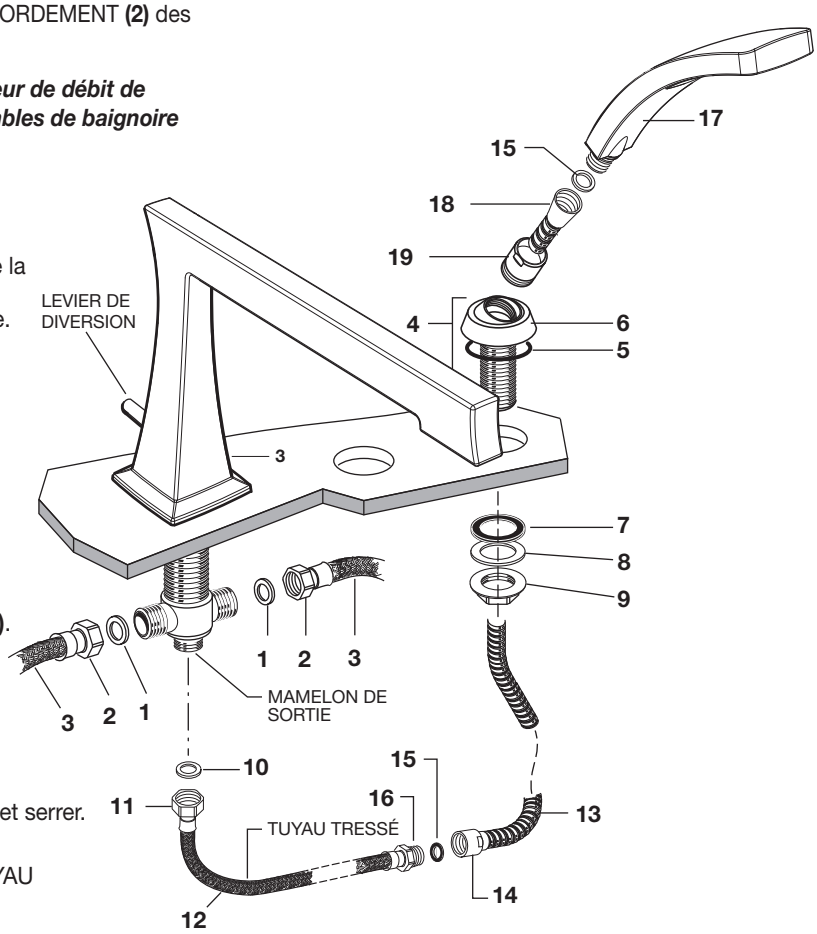

3 INSTALLER LES CORPS DE VANNE

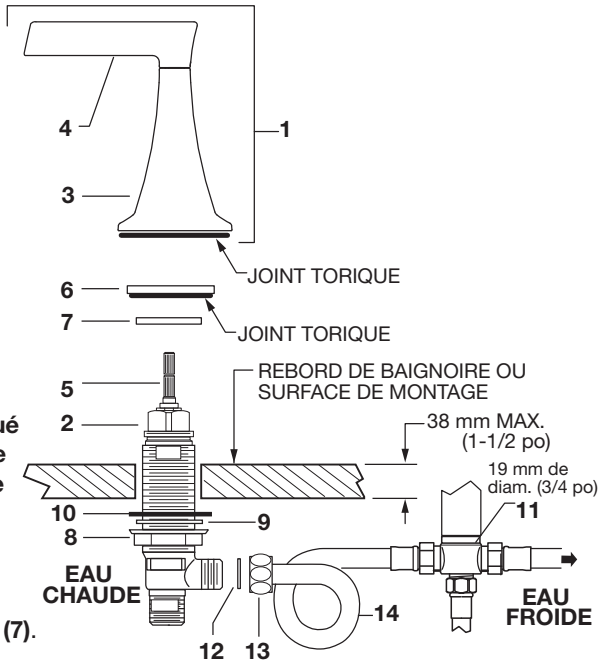

- Les ASSEMBLAGES DE POIGNÉE **(1, 1A)** se montent sur les CORPS DE VANNE **(2)** et doivent être retirés pour installer les CORPS DE VANNE **(2)** dans les trous de montage depuis le dessous du rebord de la baignoire ou de la surface de montage.
- Pour retirer l'ASSEMBLAGE DE POIGNÉE **(1)**, dévisser la BASE DE POIGNÉE **(3)** ainsi que le LEVIER **(4)** du CORPS DE VANNE **(2)**. Soulever l'ASSEMBLAGE DE POIGNÉE **(1)** pour l'extraire de la TIGE DE VANNE **(5)**.
- Dévisser et retirer l'ANNEAU DE MONTAGE **(6)** et l'ESPACEUR **(7)**.
- Visser l'ÉCROU AUTOBLOQUANT **(8)** à la partie inférieure du CORPS DE VANNE **(2)**. S'assurer que la RONDELLE EN FIBRE **(9)** et la RONDELLE EN CAOUTCHOUC **(10)** sont installées. Insérer le CORPS DE VANNE **(2)** dans le trou de montage, à partir du dessous du rebord de la baignoire ou de la surface de montage. **Remarque : Le CORPS DE VANNE marqué « Chaud » s'installe dans le trou de montage de gauche alors que le CORPS DE VANNE marqué « Froid » s'installe dans le trou de droite (si l'on se tient debout, face à l'appareil). L'épaisseur maximale de la surface de montage est de 38 mm (1-2/4 po).**
- Installer l'ESPACEUR **(7)** sur la partie supérieure du CORPS DE VANNE **(2)**. Visser l'ANNEAU DE MONTAGE **(6)** sur le CORPS DE VANNE **(2)** jusqu'à ce qu'il repose fermement contre l'ESPACEUR **(7)**. Installer les CORPS DE VANNE **(2)** de sorte que leurs sorties soient tournées vers le RACCORD EN T DU BEC DU ROBINET **(11)**, puis serrer l'ÉCROU AUTOBLOQUANT **(8)** à l'aide d'une clé de 35 mm (1-3/8 po) ou d'une clé à molette.
- Insérer les RONDELLES EN CAOUTCHOUC **(12)** dans les ÉCROUS DE RACCORDEMENT **(13)** des TUYAUX D'ALIMENTATION **(14)** et serrer pour rendre les raccordements étanches.

Important : Enrouler les TUYAUX D'ALIMENTATION **(14)** comme illustré pour éviter de les plier.

INSTALLER LES POIGNÉES

- Mettre les CORPS DE VANNE **(2)** en position fermée. Aligner les POIGNÉES comme illustré ou comme désiré et installer l'ASSEMBLAGE DE POIGNÉE **(1, 1A)** sur la TIGE DE VANNE **(5)**. Visser la BASE DE LA POIGNÉE **(3)** sur le CORPS DE VANNE **(2)** jusqu'à ce qu'elle repose fermement contre la surface de montage.

4 CONNECTER LES ALIMENTATIONS EN EAU

- Connecter l'alimentation en eau CHAUDE au RACCORD D'ALIMENTATIONDE GAUCHE **(1)** et l'alimentation en eau FROIDE au RACCORD D'ALIMENTATION DE DROITE **(2).** Les tuyaux utilisent des raccords NPTde 19 mm (3/4 po). Utiliser un produit d'étanchéité ou du ruban téon sur les raccords de tuyauterie.

  Ne pas souder directement au corps de la vanne.

4a TESTER LE ROBINET INSTALLÉ

- Retirer l'AÉRATEUR du ROBINET.
- Ouvrir les ALIMENTATIONS EN EAU et vérifier tous les raccords pour déceler les fuites en veillant à ce que les POIGNÉES soient en position FERMÉE. ➡
- Ouvrir les deux POIGNÉES pour bien rincer les conduites d'eau.
- Remettre l'AÉRATEUR.
- Retirer la DOUCHETTE de son SUPPORT et dirigerle jet vers la baignoire. Tirer le LEVIER DE DIVERSIONp our vérifier l'étanchéité de la DOUCHETTE et des TUYAUX. ➡
- Mettre les poignées en position « fermée » et replacer la DOUCHETTE.

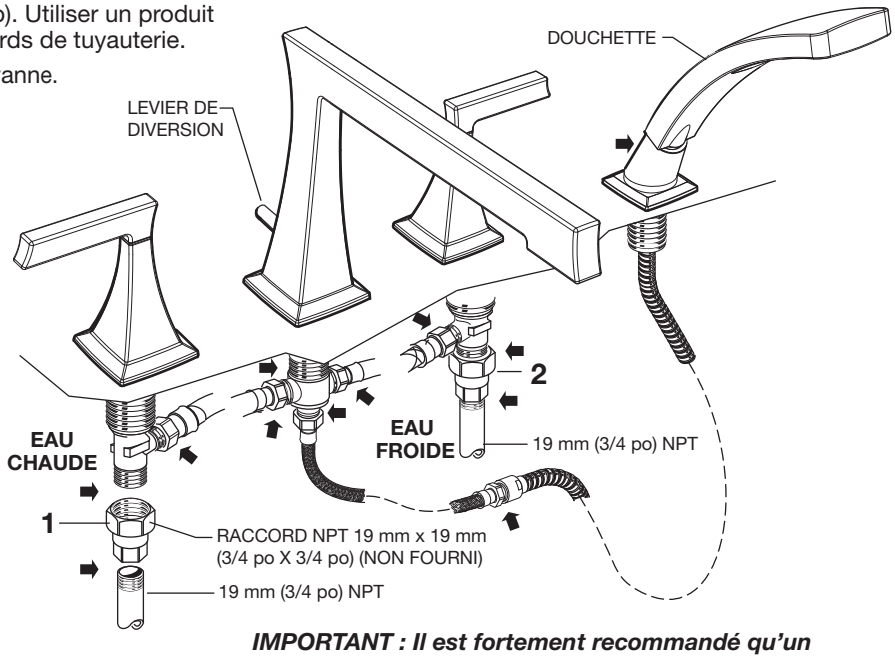

IMPORTANT : Il est fortement recommandé qu'un accès à toutes les pièces mécaniques situées dans l'enceinte de ce système soit possible.

Keefe[MD]

Robinet de baignoire à montagesur rebord avec douchette

NUMÉRO DE MODÈLES

D3510490C

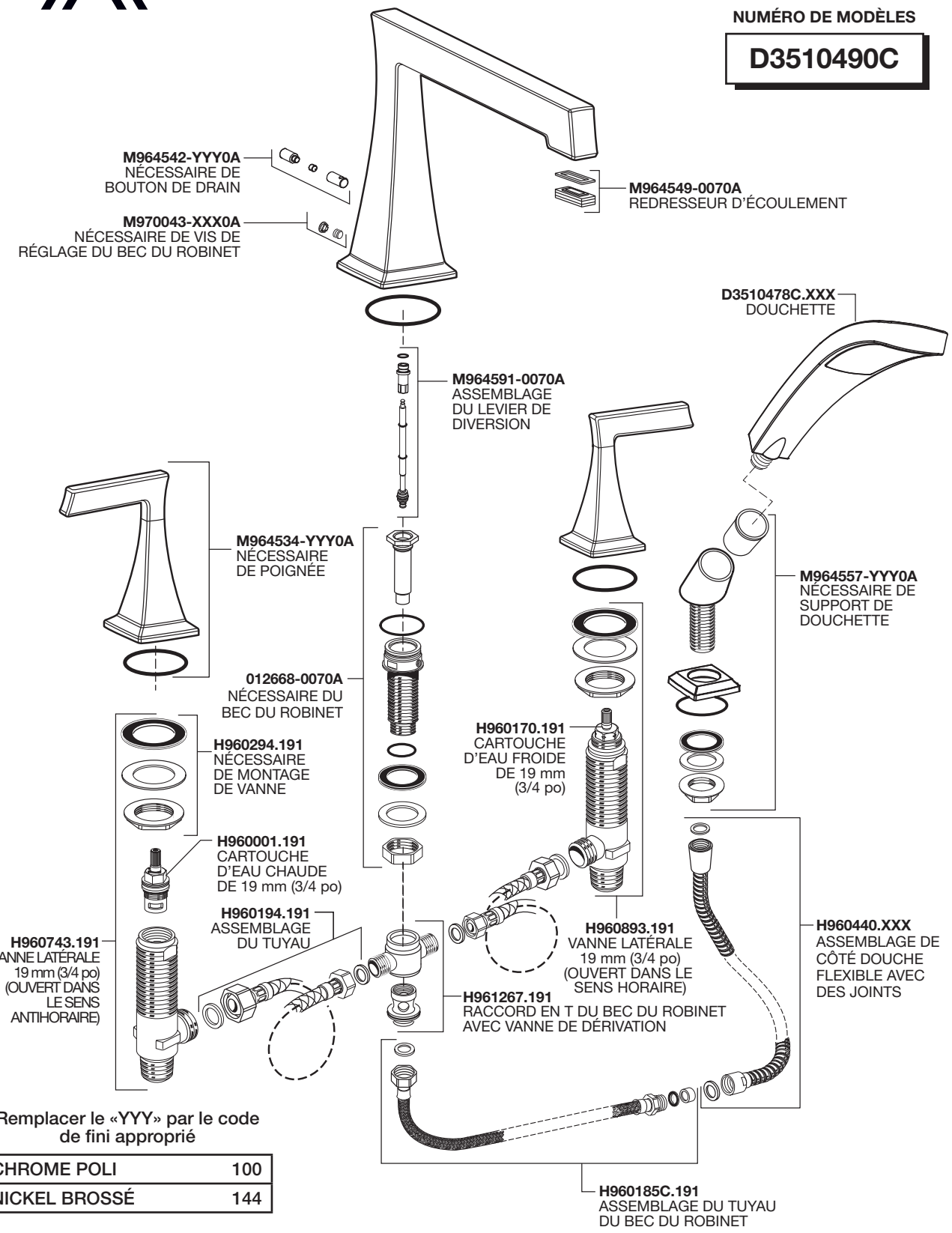

Remplacer le «YYY» par le code de fini approprié

CHROME POLI	100
NICKEL BROSSÉ	144