BEC DE BAIGNOIRE MURALE
DXV BELSHIREMC

- Conception élégante et sophistiquée inspirée par les colonnes et les motifs intérieurs et décoratifs du mouvement Art-déco
- Laiton coulé
- Adaptateur universel inclus permettant un raccord à emmancher, à soudure ou IPS pour une installation de 1/2 po

CODES ET NORMES
Respecte ou surpasse les spécifications ASME A112.18.1/CSA B125.1

DESCRIPTION	**NUMÉRO DE PRODUIT**
Bec de baignoire murale	D35170760.XXX

FINIS PROPOSÉS	**CODE DE FINI**
Chrome poli	100
Nickel brossé	144
Nickel platine	150
Laiton satiné	427

Chrome poli | Nickel brossé | Nickel platine | Laiton satiné

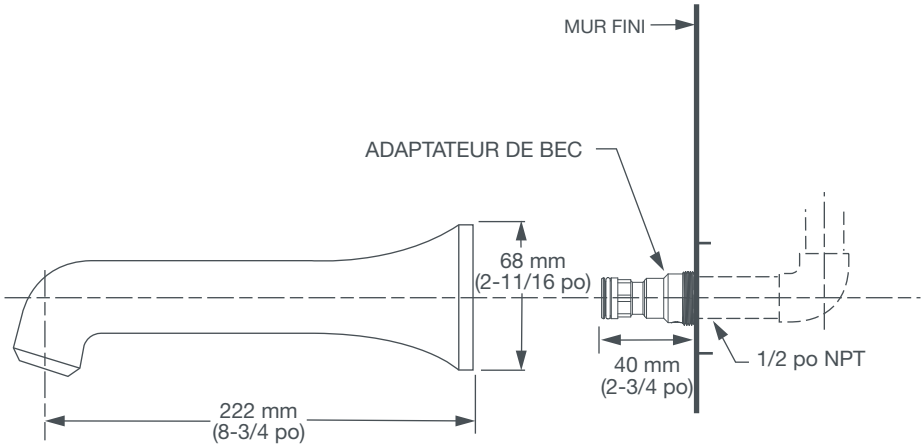

IMPORTANT : ces mesures peuvent changer ou être annulées. Nous ne sommes pas responsables de l'utilisation de pages remplacées ou annulées..

PART OF LIXIL

©2020 AS America Inc.