ROBINET DE BIDET À TROIS TROUS **ASHBEE**[MC]

- Cartouches à disques en céramique
- Fabrication en laiton coulé
- Reniflard intégré avec robinet coupleur
- L'inverseur contrôle le débit d'eau entre le pulvérisateur de douche et le rebord de chasse
- Le pulvérisateur de douche est équipé d'un dispositif intégré pour régler la hauteur
- Boyaux de raccordement flexibles pour les installations de 8 à 12 po
- Ensemble de renvoi de 1-1/4 po compris

CODES ET NORMES
Respecte ou surpasse les spécifications ASME A112.18.1/ CSA B125.1/ASSE 1001.

FINIS PROPOSÉS	CODE DE FINI
Chrome poli	100
Nickel brossé	144
Nickel platiné	150

DESCRIPTION	NUMÉRO DE PRODUIT
Bidet à trois trous avec reniflard	
— Poignées en croixs	D35101330.100
— Poignées à levier (ADA uniquement)	D35101334.100

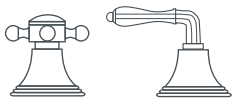

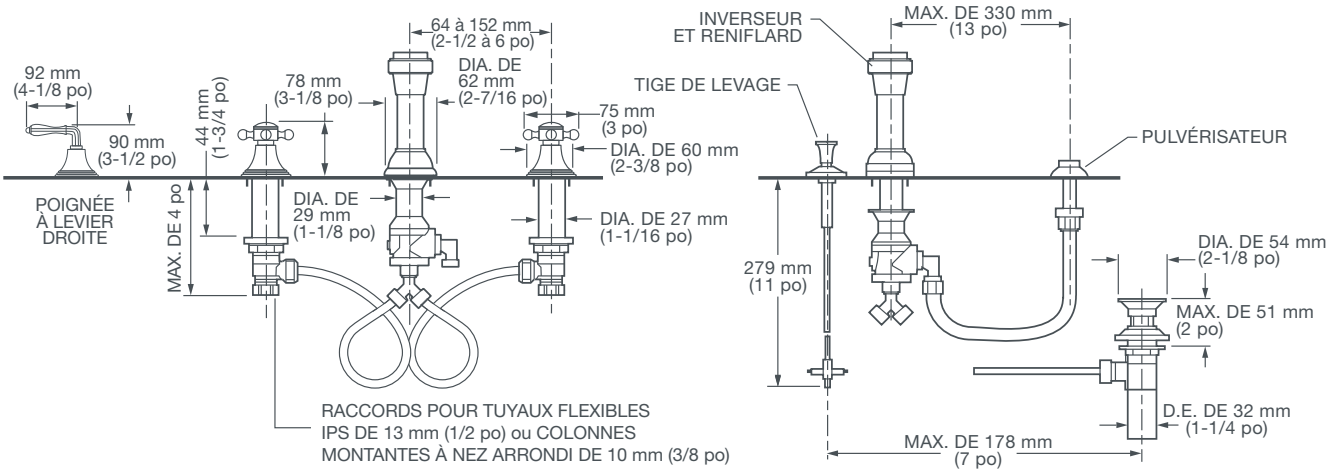

IMPORTANT : ces mesures peuvent changer ou être annulées. Nous ne sommes pas responsables de l'utilisation de pages remplacées ou annulées.

Respecte les recommandations de la Loi américaine sur les déficiences (Americans with Disabilities Act) et les exigences ANSI A117.1 pour les personnes souffrant de déficiences physiques.

PART OF LIXIL

©2017 AS America Inc.