ROBINET DE BAIGNOIRE SUR TABLIER AVEC DOUCHETTE **KEEFE**[MD]

- Bec et valves en laiton coulé
- Cartouches à disque en céramique
- Tuyaux flexibles de raccord pour une installation de 8 po -12 po
- Douchette incluse
- Douchette munie d'un tuyau métallique de 5 pi (1,5 m)
- Débit maximal de la douche à main : 7,6 l/min (2,0 gpm)
- Faible débit de la douche à main : 6,8 l/min (1,8 gpm)

CODES ET NORMES
Respecte ou surpasse la norme ASME A112.18.1/ CSA B125.1

CEC et CALGreen[MC] conformes

FINIS OFFERTS	CODE DE FINI
Chrome poli	100
Nickel brossé	144

DESCRIPTION	NUMÉRO DE PRODUIT
Robinet de baignoire sur tablier avec douchette	
7,6 l/min (2,0 gpm)	D35104900.XXX
6,8 l/min (1,8 gpm)	D3510490C.XXX

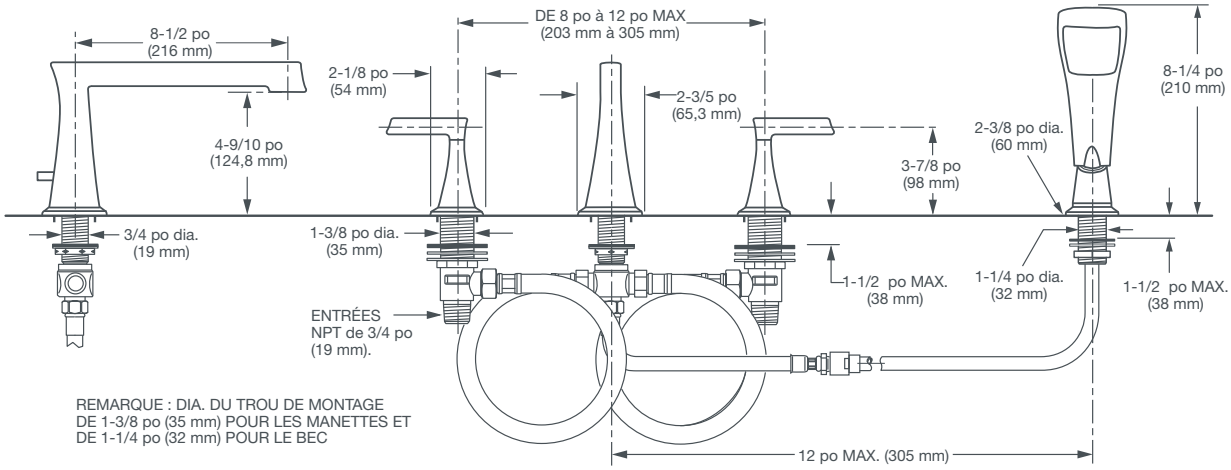

IMPORTANT : ces mesures peuvent changer ou être annulées. Nous ne sommes pas responsables de l'utilisation de pages remplacées ou annulées.

CalGreen® est une marque déposée de la California Building Standards Commission.

Respecte les recommandations de la loi étasunienne sur les déficiences (American with Disabilities Act) et les exigences ANSI A117.1 pour les personnes souffrant de déficiences physiques.

PART OF LIXIL

©2018 AS America Inc.