ROBINET D'EAU FROIDE
TRADITIONAL

- Compatible avec la majorité des systèmes de filtration
- Activation à monocommande
- Eau froide uniquement
- Sans plomb—le robinet contient en moyenne moins de ≤ 0,25 % de plomb par rapport au volume total
- Débit maximal : 5,7 l/min (1,5 gpm)

CODES ET NORMES

Respecte ou surpasse les spécifications ASME A112.18.1/CSA B125.1, NSF 61/Section 9

Certifié conforme aux règlements limitant la teneur moyenne en plomb à ≤ 0,25 % par rapport au poids total

CEC et CALGreen[MC] conformes

FINIS PROPOSÉS	CODE DE FINI	DESCRIPTION	NUMÉRO DE PRODUIT
Chrome poli	100	Robinet d'eau froide Traditional	D35402700.XXX
Acier ultra	355	Robinet de cuisine	

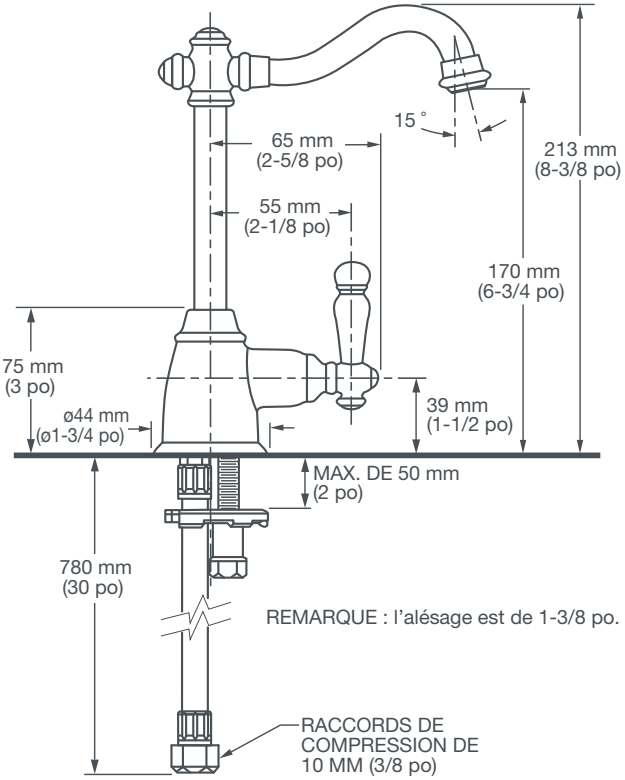

IMPORTANT : ces mesures peuvent changer ou être annulées. Nous ne sommes pas responsables de l'utilisation de pages remplacées ou annulées.

CalGreen® est une marque déposée de la California Building Standards Commission.

Respecte les recommandations de la Loi américaine sur les déficiences (Americans with Disabilities Act) et les exigences ANSI A117.1 pour les personnes souffrant de déficiences physiques.

PART OF LIXIL

© 2018 AS America Inc.