ROBINET DE BAR
VICTORIAN

- Cartouche à disques en céramique
- Sans plomb—le robinet contient en moyenne moins de ≤ 0,25 % de plomb par rapport au volume total
- Bec pivotant de 5-1/4 po
- Le bec pivote sur 360 °
- Débit maximal : 6,8 L/min (1,8 gpm)

CODES ET NORMES

Respecte ou surpasse les spécifications ASME A112.18.1/CSA B125.1, NSF 61/Section 9

Certifié conforme aux règlements limitant la teneur moyenne en plomb à ≤ 0,25 % par rapport au poids total

CEC et CALGreen[MC] conformes

FINIS PROPOSÉS	CODE DE FINI
Chrome poli	100
Bronze carboné	110
Acier ultra	355

DESCRIPTION	NUMÉRO DE PRODUIT
Robinet de bar à monocommande	D35402400.XXX
COMPOSANTE EN OPTION	
Plaque de revêtement	M907587.XXX0A

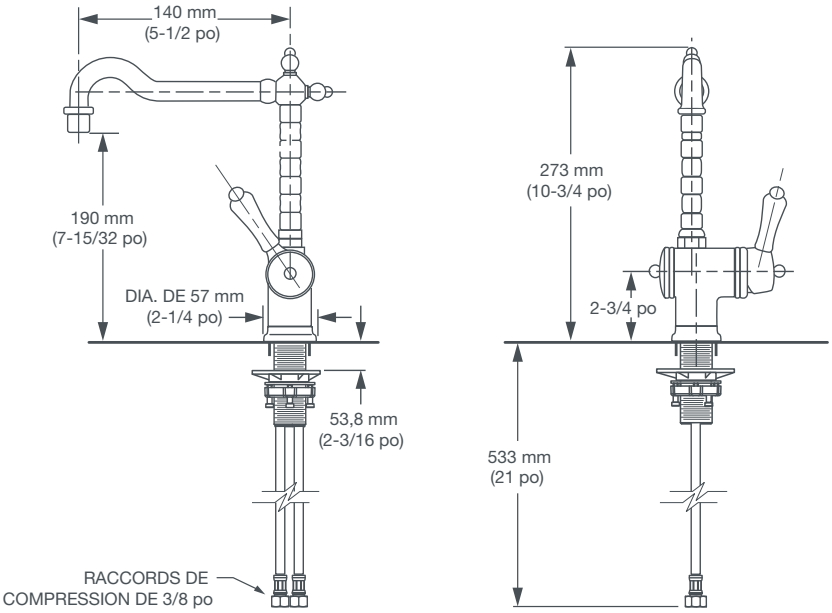

REMARQUE : l'alésage est de 1-3/8 po.

IMPORTANT : ces mesures peuvent changer ou être annulées. Nous ne sommes pas responsables de l'utilisation de pages remplacées ou annulées.

CalGreen® est une marque déposée de la California Building Standards Commission.

Respecte les recommandations de la Loi américaine sur les déficiences (Americans with Disabilities Act) et les exigences ANSI A117.1 pour les personnes souffrant de déficiences physiques.

PART OF LIXIL

© 2018 AS America Inc.