LAVABO FIXATION MURALE 33 PO

EQUILITY[MC]

(Anciennement LYNDON[MD])

D20076008.415 TROIS TROUS

CARACTÉRISTIQUES

- Production à trois trous en argile réfractaire
- Capuchon de drain en céramique compris
- Trop-plein dissimulé
- Vidange accepte toute vidange de taille standard – vidange non fournie
- Trop-plein dissimulé
- Fixation murale en option d'installation
- Kit de montage inclus

DIMENSIONS

DIMENSIONS NOMINALES

832 x 449 x 217 mm (32-3/4 x 17-11/16 x 8-9/16 po)

DIMENSIONS INTÉRIEURES DE LA CUVETTE

489 mm (19-1/4 po) de largeur
306 mm (12 po) d'avant en arrière
140 mm (5-1/2 po) de profondeur

COULEURS/FINIS

Blanc toile (415)

CERTIFICATIONS DE CONFORMITÉ

Respecte ou surpasse les spécifications ASME A112.19.2/CSA B45.1.

VOIR AU VERSO POUR LE SCHÉMA D'INSTALLATION

Respecte les recommandations de la Loi américaine sur les déficiences (Americans with Disabilities Act) et les exigences ANSI A117.1 pour les personnes souffrant de déficiences physiques. Se reporter aux codes locaux.

© 2018 AS America Inc.

LAVABO FIXATION MURALE 33 PO

EQUILITY[MC]

(Anciennement LYNDON[MD])

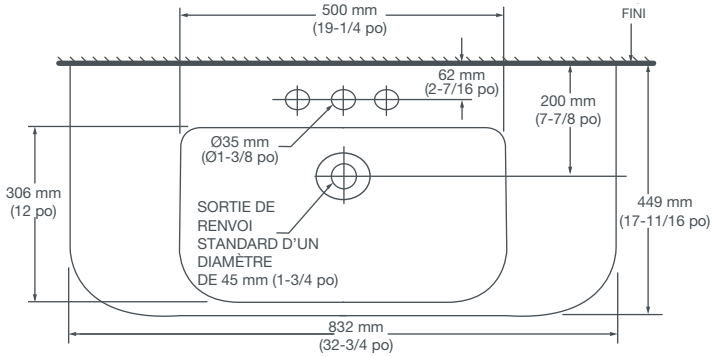

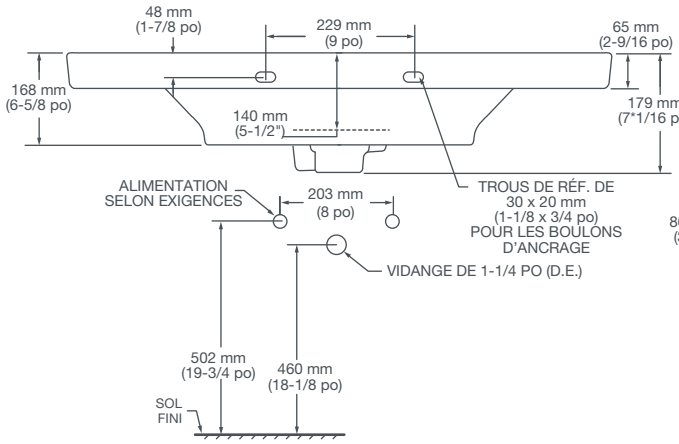

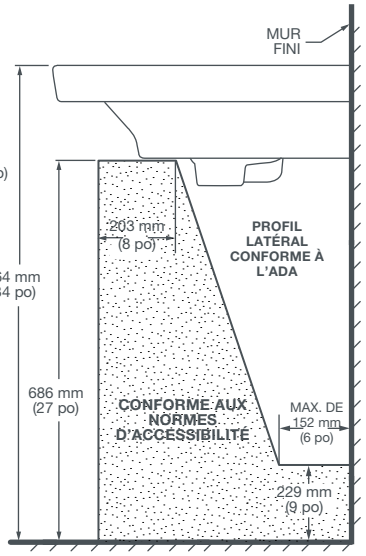

REMARQUES :

Les dimensions indiquées pour l'emplacement des robinets d'alimentation et du siphon « P » sont suggérées. Renforcer de manière appropriée tous les supports muraux.

Les brides du lavabo/de la colonne et les dispositifs de montage sont fournis par d'autres fournisseurs.

Les raccords ne sont pas compris avec l'appareil et doivent être commandés séparément.

Les consignes d'installation sont fournies avec le lavabo.

IMPORTANT :

Les dimensions des appareils sont nominales et peuvent varier à l'intérieur de la plage de tolérance établie par les normes ANSI.

Ces mesures peuvent changer ou être annulées. Nous ne sommes pas responsables de l'utilisation de pages remplacées ou annulées.

PART OF LIXIL

© 2018 AS America Inc.