INSTALLATION INSTRUCTIONS

Rem®
3-Hole Bidet Set with Vacuum Breaker

Model D35100330

Thank you for selecting DXV. To ensure that your installation proceeds smoothly, please read these instructions carefully before you begin.

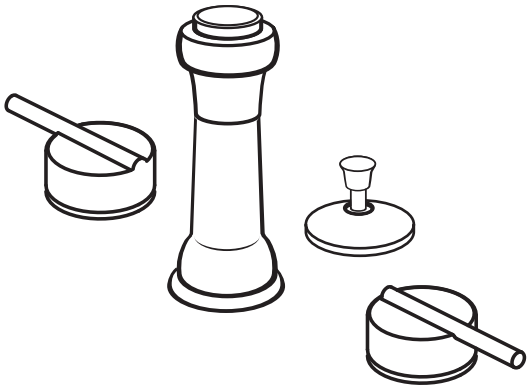

RECOMMENDED TOOLS AND MATERIALS

Most of the procedures require the use of common tools and materials, which are available from hardware and plumbing supply stores. It is essential that the tools and materials be on hand before work is begun.

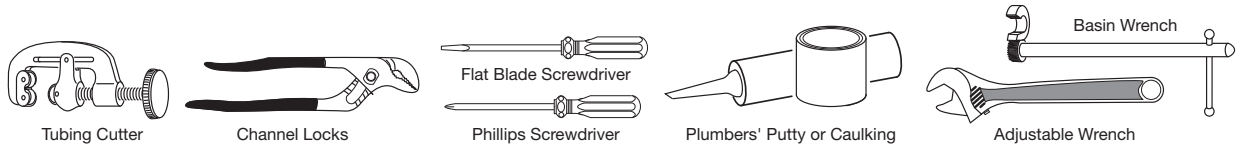

ROUGHING-IN DIMENSIONS:

• For reference

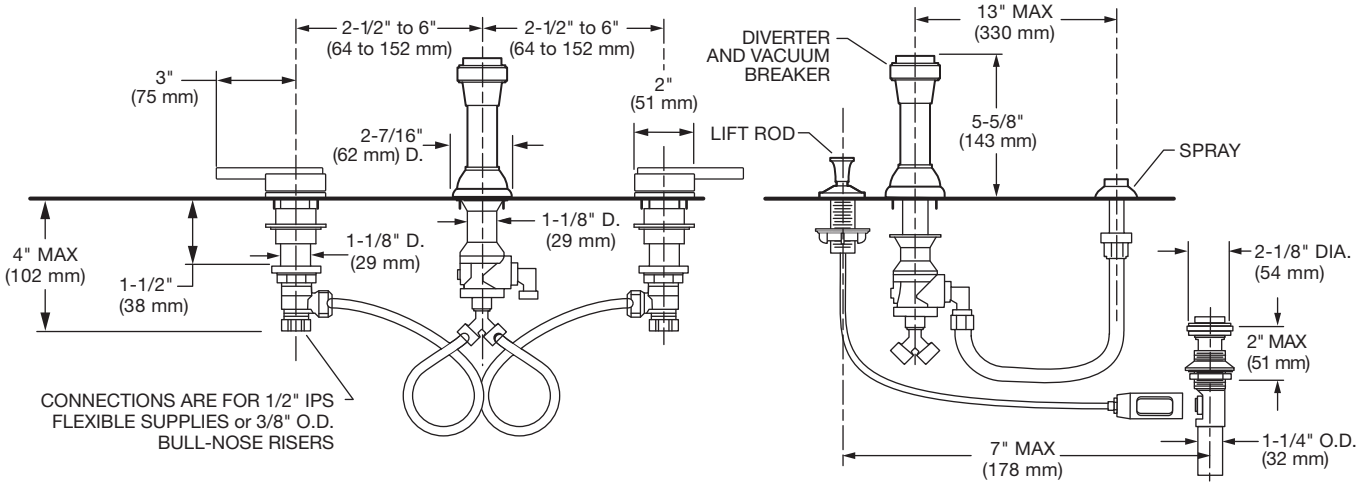

In the United States:
DXV
30 Knightbridge Avenue
Piscataway, New Jersey 08855
Attention: Director of Customer Care

For residents of the United States, warranty information may also be obtained by calling the following toll free number: (800) 227-2734
www.DXV.com

In Canada:
DXV
5900 Avebury Road
Mississauga, Ontario
L5R 3M3
Canada

Toll Free: 1-800-387-0369
Local: 905-306-1093
Fax: 1-800-395-1498
www.DXV.ca

In Mexico:
DXV
Via Morelos 330
Col. Santa Clara Coatitla
Ecatepec, Estado de México 55540

Toll Free: 01-800-8391200
www.DXV.mx

SAVE FOR FUTURE USE

Product names listed herein are trademarks of AS America, Inc.
© AS America, Inc. 2023

M965497 Rev. 1.8 (3/23)

1 INSTALL TRANSFER VALVE

CAUTION Turn off hot and cold watert supplies before beginning.

- Apply sealant or Teflon tape to threads of SPRAY ELL **(1)** and install into TRANSFER VALVE **(2)**. ***Note: Arrow on SPRAY ELL (1) points down, see illustration***.
- Install "Y" HOSE ADAPTER **(3)** with SEAL **(4)** to bottom nipple of TRANSFER VALVE **(2)** and tighten to make a water tight seal.
- Install LOWER CONE SEAL **(5)** onto TRANSFER VALVE **(2)** and insert TRANSFER VALVE **(2)** from under side of Bidet into the center forward hole.
- Install UPPER CONE SEAL **(6)**, FRICTION WASHER **(7)** and MOUNTING NUT **(8)** onto TRANSFER VALVE **(2)**.
- Tighten MOUNTING NUT **(8)** to secure the TRANSFER VALVE **(2)** and make a water tight seal.
- Thread TRANSFER VALVE ESCUTCHEON **(9)** onto MOUNTING NUT **(8)**. until snug against bidet ledge.

INSTALL CONTROL VALVES

- Unpack valve assembly and remove HANDLE **(10)** by unthreading SET SCREW **(11)**. Unthread ROSETTE **(12)** and FLANGE **(13)** removing them from VALVE BODY **(14)**.
- Thread LOCKNUT **(15)** to bottom of VALVE BODY **(14)**. Make sure SPACER **(16)**, BRASS WASHER **(17)** and RUBBER WASHER **(18)** are installed.
- Insert VALVE BODY **(14)** through mounting hole from underside of bidet ledge.
  Note: VALVE BODY marked Hot is installed in the left Mtg. hole, VALVE BODY marked Cold in the right when facing front of fitting.
- Install STOP RING **(19)** onto VALVE BODY **(14)** if not in place. Install O-RING **(20)** into groove in FLANGE **(13)**.
- Thread FLANGE **(13)** flush against STOP RING **(19)**. Thread ROSETTE **(12)** onto VALVE BODY **(14)** until tight against it's internal stop.
- Align VALVE BODY **(14)** as shown and from below tighten LOCKNUT **(15)** to secure VALVE BODY **(14)**.

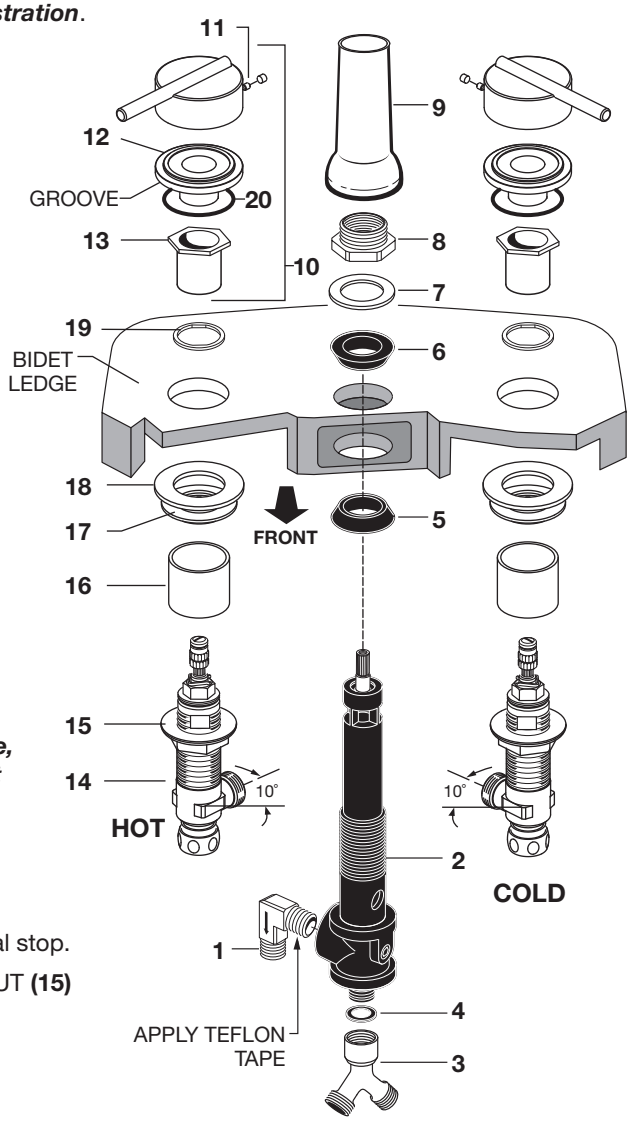

2 INSTALL HANDLES

- Turn VALVES to off position. Align HANDLES **(1)** as shown or as desired and install onto HANDLE ADAPTER **(2)**. Tighten SET SCREW **(3)** with HEX WRENCH **(4)** supplied. Push PLUG BUTTON **(5)** into place.

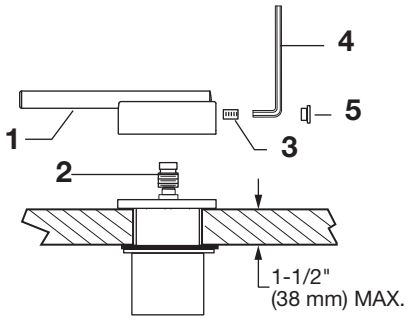

3 POP-UP DRAIN

- Remove CLEAR PLASTIC COVER **(1)**.
- Remove CARDBOARD SPACER **(2)** from under DRAIN POP-UP **(3)**.
- Tighten TAILPIECE **(4)** on DRAIN BODY before installing DRAIN BODY. **Fig. B.**

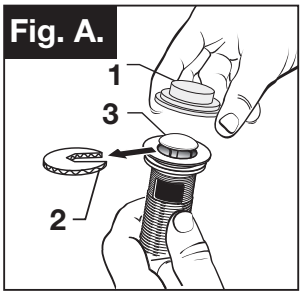

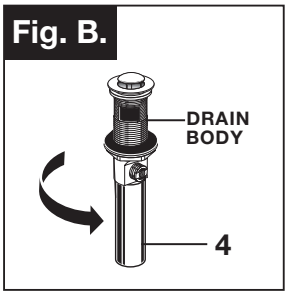

4 REMOVE FLANGE

- Thread FLANGE **(1)** counter-clockwise and remove FLANGE **(1)** and FOAM GASKET **(2)** from drain body. **Fig. A**.
- Thread LOCKNUT **(3)** clock-wise to bottom of drain body. Push GASKET **(4)** down against LOCKNUT **(3)**. **Fig. B.**

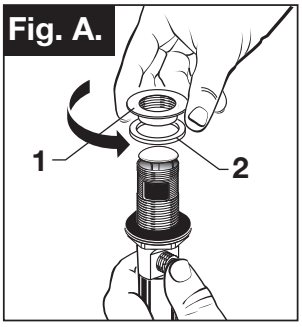

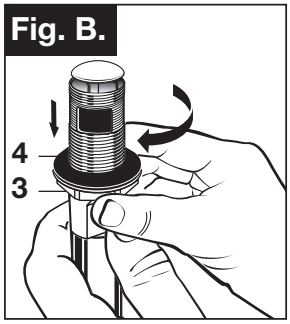

5 INSTALL DRAIN FROM BELOW FIXTURE

- From under side of BIDET install DRAIN BODY **(1)** up through drain outlet.

Note: No plumber's putty or caulk is required. The CABLE ATTACHMENT POINT (2) must face towards the rear of the BIDET.

- Install FOAM GASKET **(3)** and FLANGE **(4)** onto drain body from above BIDET and tighten FLANGE **(4)** firmly.

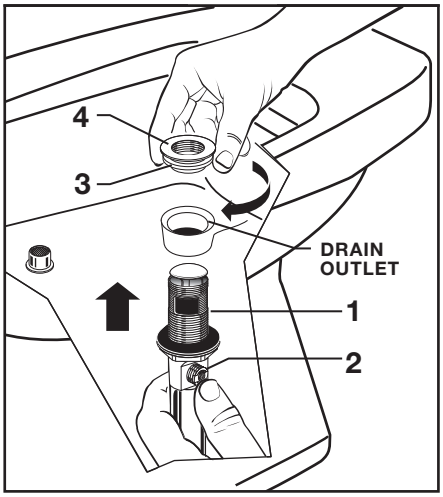

6 TIGHTEN LOCKNUT

- Tighten LOCKNUT **(1)** firmly with Adjustable Wrench or Channel Locks.

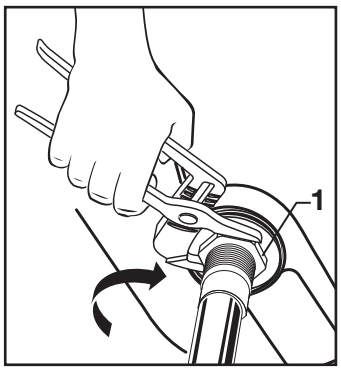

7 FLANGE GASKET

- Check DRAIN FLANGE in BIDET to ensure that WHITE FOAM GASKET **(1)** is fully compressed and not visible. **Fig. A.**

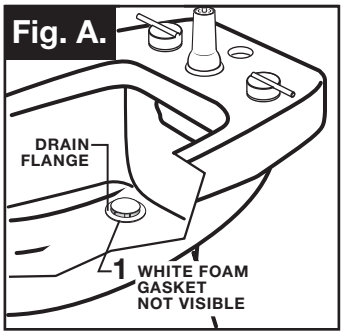

POP-UP ASSEMBLY

- Insert LIFT ROD GUIDE **(1)** and CABLE CONNECTOR **(2)** through rear hole, making sure SEAL WASHER **(3)** is properly seated. **Fig. B.**
- From below slip slot in MOUNTING NUT **(4)** over CABLE **(5)**. Thread NUT **(4)** onto lift rod guide shank to secure ROD GUIDE **(1)** to bidet. Hand tighten only. **Fig. B.**

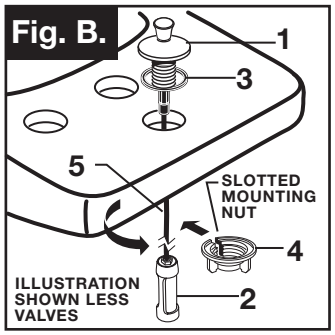

M965497 Rev. 1.8 (3/23)

8 ATTACH CABLE CONNECTOR

- POP-UP KNOB **(1)** must be fully down. **Fig. A.**
- Thread CABLE CONNECTOR **(1)** clockwise onto DRAIN BODY CONNECTION **(2)** and hand tighten. **Fig. B**.

  Your new POP-UP DRAIN installation is now complete. **Fig. C.**

  Note: Tailpeice on pop-up drain is 1-1/4" O.D. Fig. C.

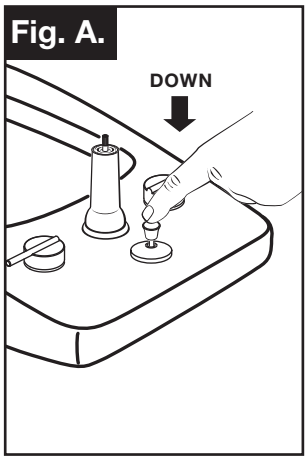

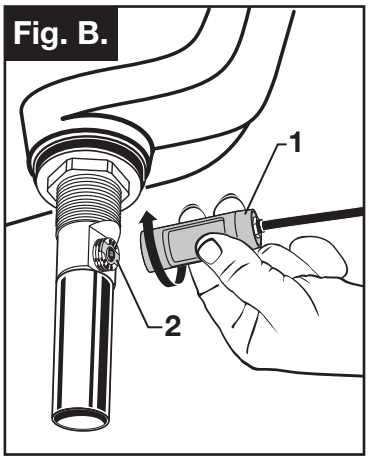

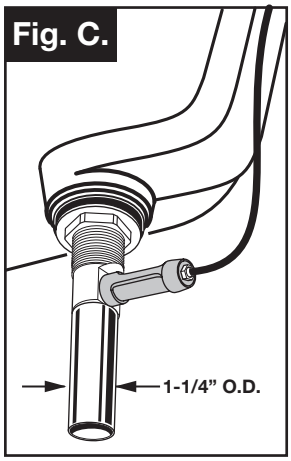

9 CHECK OPERATION OF POP-UP

- Operate LIFT KNOB **(1)** to verify that STOPPER **(2)** opens and closes. **Fig. A.**

  Note: If STOPPER (2) does not open and close properly then refer to the "troubleshooting section" of theseinstructions.

INSTALL DIVERTER HANDLE

- DIVERTER HANDLE **(1)** onto VALVE STEM **(2)** of DIVERTER. **Fig. B.**
- Secure with DIVERTER HANDLE SCREW **(3)**.
- Thread HANDLE CAP **(4)** onto DIVERTER HANDL**E (1)**.

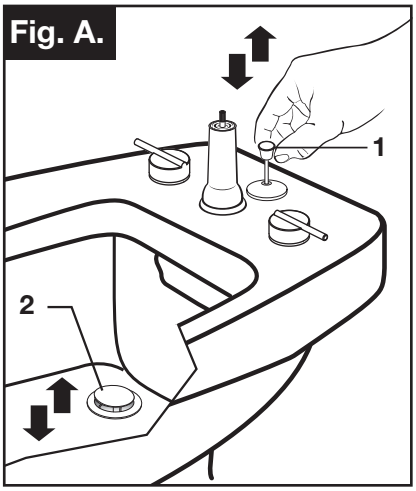

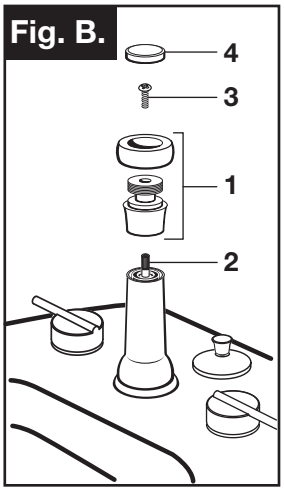

10 INSTALL SUPPLY HOSES

Connect small end of SUPPLY HOSES **(1)** TO "Y" ADAPTER **(2)** and larger end to each VALVE OUTLET.
Important: Loop SUPPLY HOSES (1) as illustrated so they do not kink.

INSTALL SPRAY BODY

- Apply putty to the underside of SPRAY BODY FLANGE **(3)** and install SPRAY BODY **(3)** into spray hole of Bidet.
- From underside of Bidet install RUBBER WASHER **(4)**, FIBER WASHER **(5)** and LOCKNUT **(6)** onto shank of SPRAY BODY **(3)**. Tighten LOCKNUT **(6)** to make water tight seal.
- Connect one end of SPRAY HOSE **(7)** to HOSE ADAPTER **(8)** and the other end to shank of SPRAY BODY **(3)**. Tighten hose connections to make a water tight seal.

WATER SUPPLY CONNECTION
NOTE: FLEXIBLE SUPPLIES OR BULL-NOSE RISERS NOT INCLUDED AND MUST BE PURCHASED SEPARATELY.

- Connect water supply to VALVE BODIES **(9,9a)** with 1/2" IPS FLEXIBLE SUPPLIES **(10)** or 3/8" O.D. BULL-NOSE RISERS **(11)**. Use adjustable wrench to tighten connections. Do not over tighten. Be careful not to kink copper supply when bending. Use tubing cutter to cut to proper length.
- |Connect HOT water supply to inlet of left SHANK and COLD water supply to right SHANK using sealant, appropriate connectors, and COUPLING NUTS.
- Connect 1-1/4" O.D. tailpiece on POP-UP DRAIN to waste outlet.

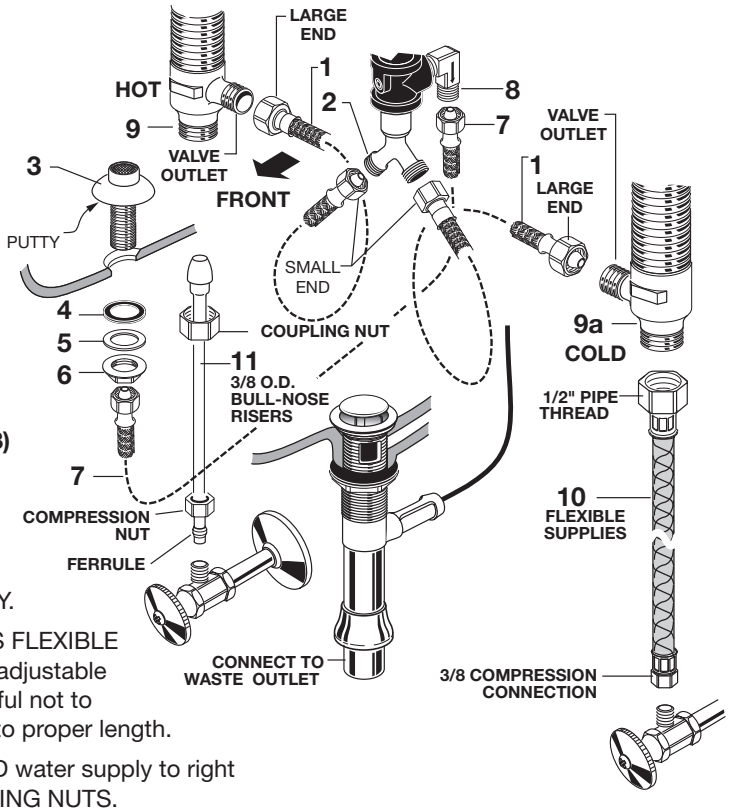

M965497 Rev. 1.8 (3/23)

11 TEST INSTALLED FITTING AND CONNECTIONS FOR LEAKS

- With FAUCET HANDLES in OFF position, turn on WATER SUPPLIES **(1)** and check all connections for leaks. ➡
- Operate both handles to flush water lines thoroughly. Turn diverter to rim wash and bidet spray.
- Operate LIFT ROD **(2)** and fill bidet with water. DRAIN STOPPER **(3)** should make a good seal and retain water in bidet. If DRAIN STOPPER **(3)** does not make a water tight seal see “Troublingshooting Guid” section in these instructions
- Release DRAIN STOPPER **(3)** and check all drain connections and “P” trap for leaks. ➡ Tighten if necessary.

NOTE: Diverter valve is not a positive shut-off to rim wash.

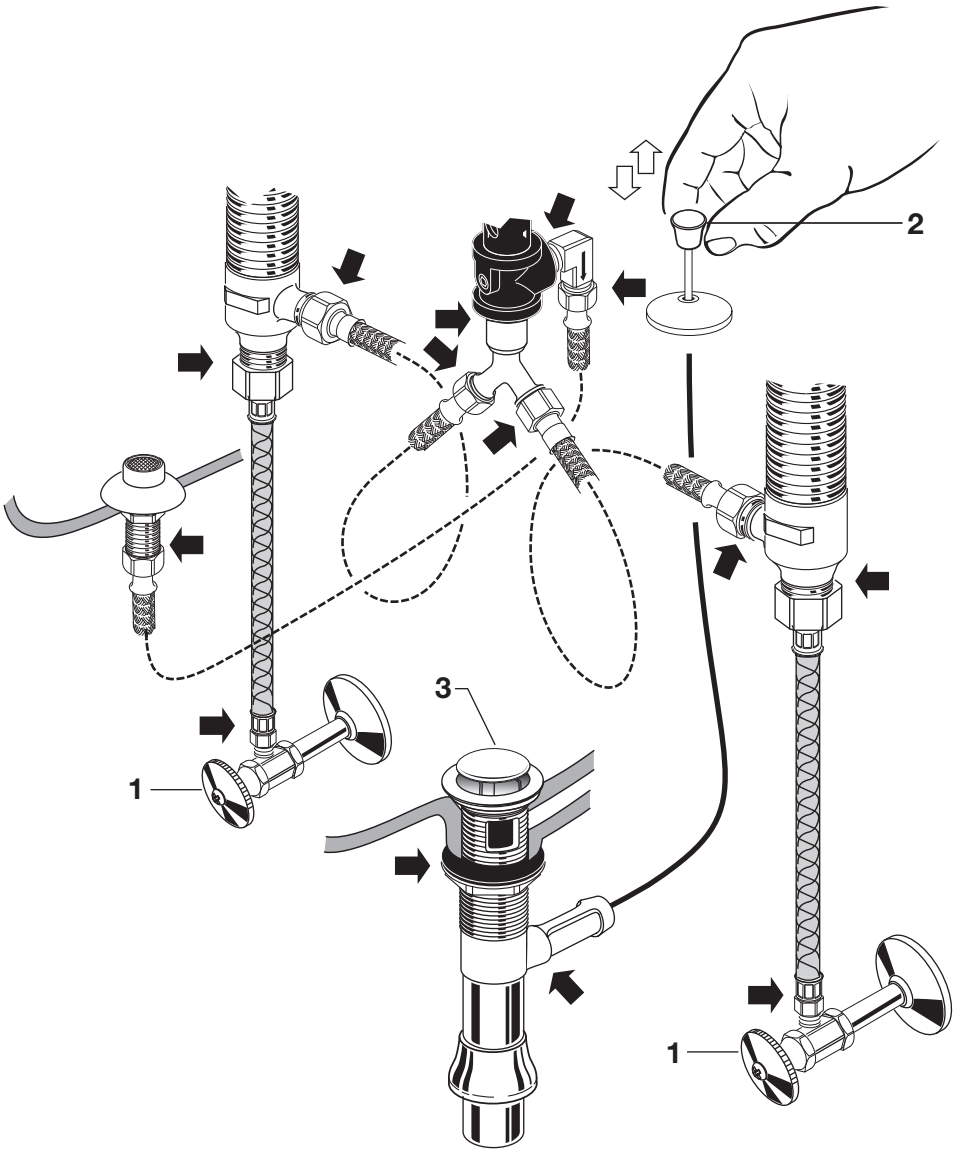

Speed Connect® Drain
Troubleshooting Guide

If sink does not hold water even though Stopper is in the "down" position:
- Follow CABLE ADJUSTMENT PROCEDURE.

If Stopper does not raise up fully or sink drains too slowly:
- Follow CABLE ADJUSTMENT PROCEDURE.

If you need to remove the Stopper:
- Follow STOPPER REMOVAL PROCEDURE.

If you would like the ability to remove your Stopper simply by lifting it out of the drain:
- Follow STOPPER INSTALLATION PROCEDURE for **"Unlocked" mode**.

CABLE ADJUSTMENT PROCEDURE

- Disconnect the Cable from the Drain by threading the Cable Connector **(1)** counter-clockwise. **Fig. A.**
- Look at the area on the Drain Body where the Cable was attached and locate the component labeled as "Cam" in the illustration. **Fig. B.**
- Use a small screwdriver to rotate the Cam in the clockwise direction as far as it will go. At this point the Stopper should be in the UP position. **Fig. B, C.**
- Push DOWN on the Lift-Knob to make sure it is fully down. **Fig. C.**
- Re-attach the Cable to the Drain Body Connection **(2)** by threading the Cable Connector **(1)** clockwise onto the Drain Body Connection **(2)** and hand-tighten. **Fig. A.**

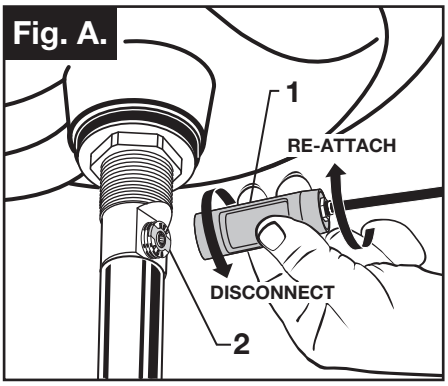

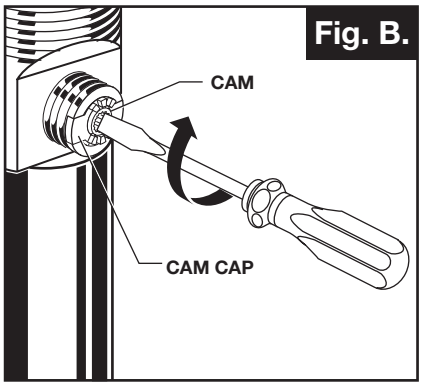

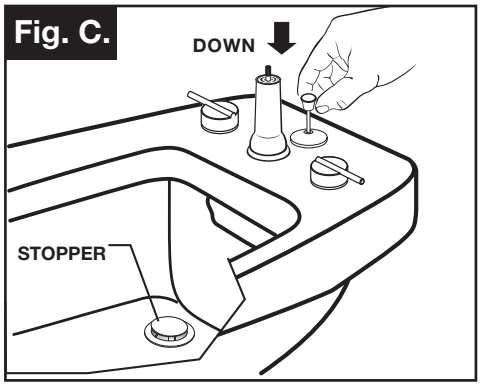

STOPPER REMOVAL PROCEDURE

- Disconnect the Cable from the Drain by threading the Cable Connector **(1)** counter-clockwise. **Fig. A.**
- Look at the area on the Drain Body where the Cable was attached and locate the component labeled as "Cam" and "Cam Cap" in the illustration. **Fig. B.**
- Use fingers or small screwdriver under either side of the Cam Cap to pry it out from the Drain. **Fig. D.**
- Remove the Cam by pulling it straight out while wiggling gently to loosen the Rubber Seal. **Fig. E.**
- The Stopper can now be removed by lifting it out of the Drain. **Fig. F.**

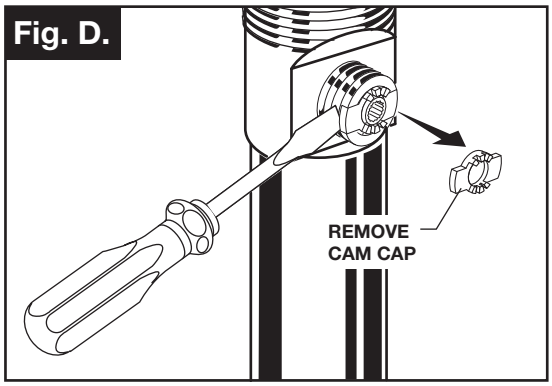

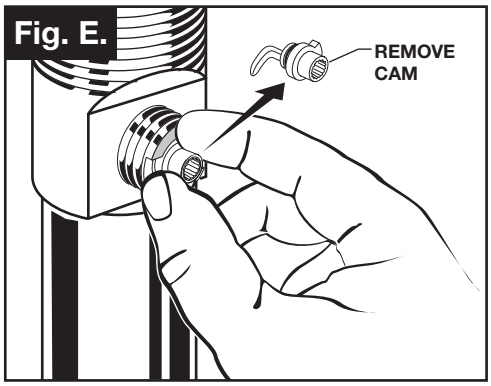

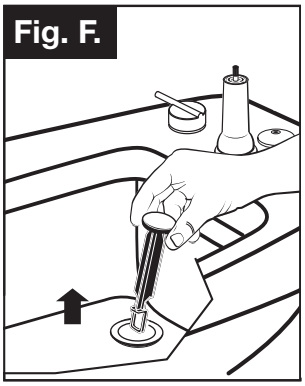

STOPPER INSTALLATION PROCEDURE

The Stopper can be installed two ways, "Locked" Mode (Stopper cannot be removed) or "Unlock" Mode (Stopper is removable).

LOCKED MODE:

- Look at the Plastic Loop at the bottom of the Stopper and notice that the Loop is on one side of the Stopper. **Fig. G.**
- To install the stopper in **"Locked"** mode, insert the Stopper into the Drain so that the Plastic Loop is facing toward the **rear** of the Sink. Rotate Stopper slightly if necessary so that the Stopper slides all the way down. **Fig. G.**
- Re-install the Cam into the Drain, rotating the Cam if necessary to make sure it is fully inserted. **Fig. J.**
- Re-install the Cam Cap, making sure the guide teeth are facing outward. If the Cam Cap does not "snap" into place, then rotate the Cam to make sure it is fully inserted. **Fig. K.**
- Re-attach Cable. See "CABLE ADJUSTMENT PROCEDURE" in Troubling Shooting Guide to complete installation. Stopper will be in **"Locked"** mode and not be removable.

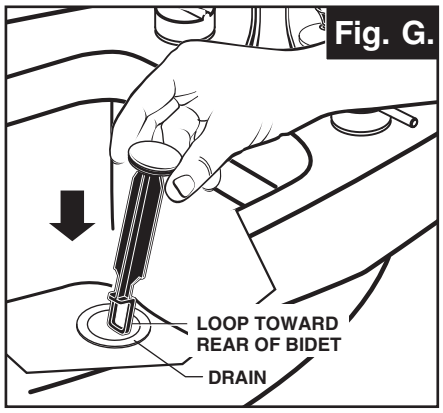

Locked Mode (Vandal Proof)

UNLOCKED MODE:

- Look at the Plastic Loop at the bottom of the Stopper and notice that the Loop is on one side of the Stopper. **Fig. H.**
- To install the stopper in **"Unlocked"** mode, insert the Stopper into the Drain so that the Plastic Loop is facing toward the **front** of the Sink. Rotate Stopper slightly if necessary so that the Stopper slides all the way down. **Fig. H.**
- Re-install the Cam into the Drain, rotating the Cam if necessary to make sure it is fully inserted. **Fig. J.**
- Re-install the Cam Cap, making sure the guide teeth are facing outward. If the Cam Cap does not "snap" into place, then rotate the Cam to make sure it is fully inserted. **Fig. K.**
- Re-attach Cable. See "CABLE ADJUSTMENT PROCEDURE" in "Troublingshooting Guide" to complete installation. Stopper will be in **"Unlocked"** mode and removable.

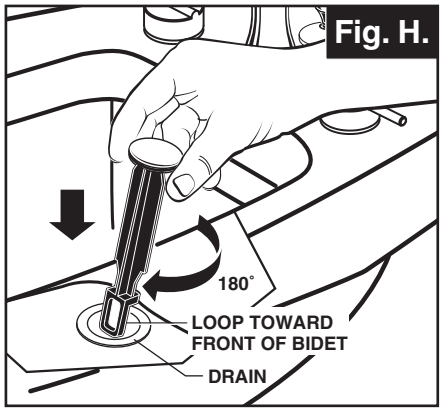

Unlocked Mode

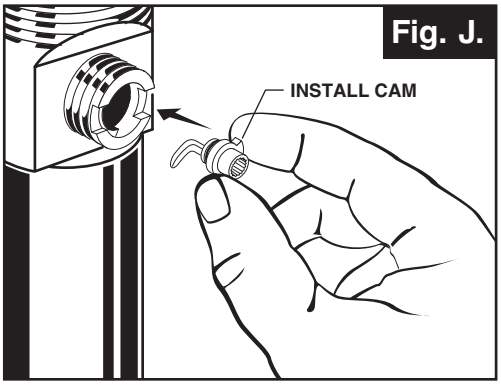

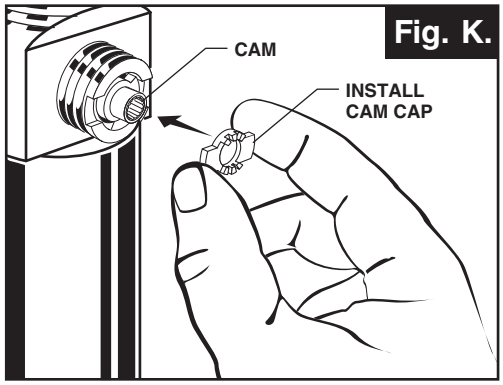

Rem®
3-Hole Bidet Set with Vacuum Breaker

MODEL NUMBER

D35100330

Replace the "YYY" with appropriate finish code

POLISHED CHROME	100
BRUSHED NICKEL	144

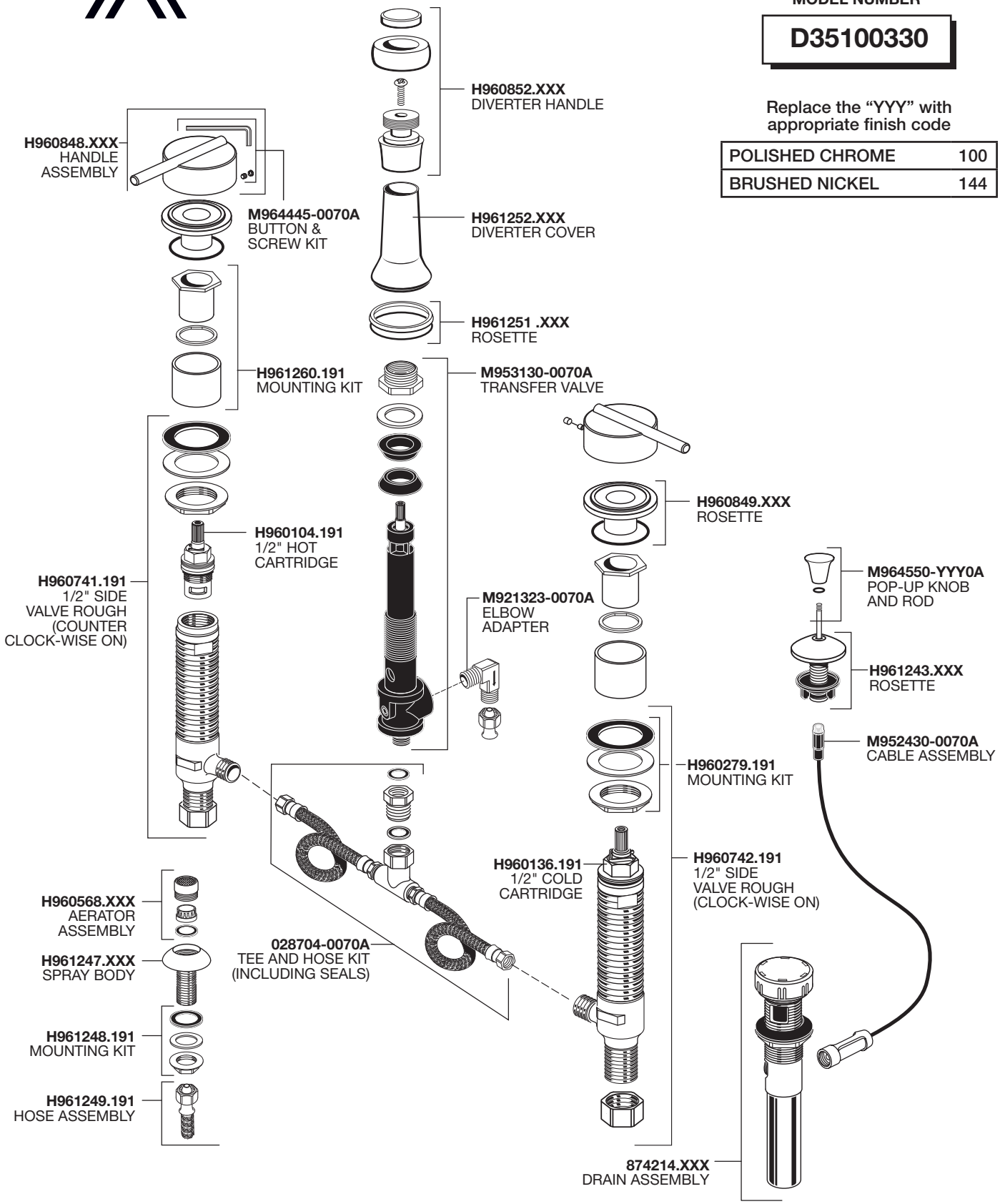

INSTRUCTIONS D'INSTALLATION

Rem[MD]
Ensemble de bidet à troistrous muni d'un casse-vide

Modèle D35100330

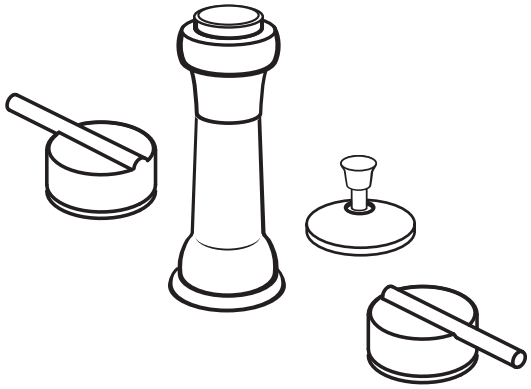

Nous vous remercions d'avoir choisi la marque DXV. Avant de commencer, veuillez lire ces instructions attentivement pour vous assurer que votre installation s'effectue sans problème.

OUTILS ET MATÉRIAUX RECOMMANDÉS

La procédure nécessite généralement l'utilisation d'outils et de matériel courant, disponibles dans les quincailleries et magasins d'articles de plomberie. Il est indispensable de disposer des outils et du matériel avant d'entreprendre le travail.

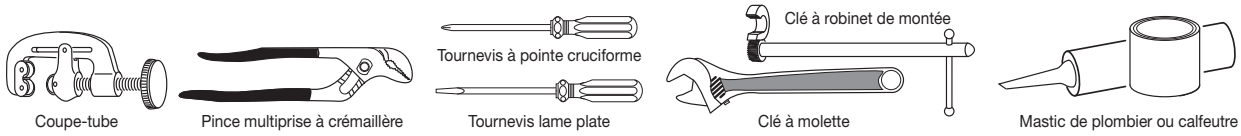

DIMENSIONS D'AJUSTEMENT:

• Pour référence

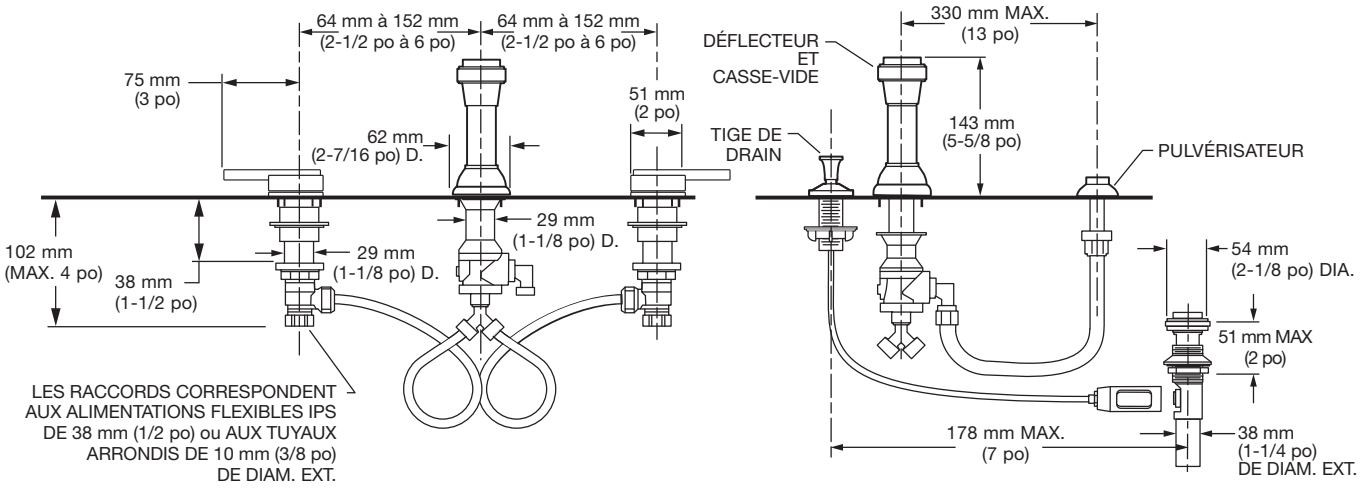

Aux États-Unis:
DXV
30 Knightbridge Avenue
Piscataway, New Jersey 08855
Attention: Directeur du service à la clientèle.

Les personnes résidant aux États-Unis peuvent commander l'information de garantieen composant le numéro sans frais : (800) 227-2734
www.DXV.com

Au Canada:
DXV
5900 Avebury Road
Mississauga, Ontario
L5R 3M3
Canada

Numéro sans frais : 1-800-387-0369
Local: 905-306-1093
Fax: 1-800-395-1498
www.DXV.ca

Au Mexique:
DXV
Via Morelos 330
Col. Santa Clara Coatitla
Ecatepec, Estado de México 55540

Numéro sans frais: 01-800-8391200
www.DXV.mx

POUR UN USAGE ULTÉRIEUR

Les noms de produits indiqués ci-dessus sont des marques de commerce d'AAmerica, Inc.
© AS America, Inc. 2023

1 INSTALLER LA VANNE DE TRANSFERT

ATTENTION Couper l'alimentation d'eau chaude et d'eau froide avant de commencer.

- Appliquer du produit scellant ou du ruban téflon sur le filetage du COUDE DE PULVÉRISATEUR **(1)** et installer sur la VANNE DE TRANSFERT **(2).**
  Remarque : la flèche se trouvant sur le COUDE DE PULVÉRISATEUR (1) est orientée vers le bas; voir l'illustration.
- Installer l'ADAPTATEUR DE TUYAU « Y » **(3)** avec le JOINT D'ÉTANCHÉITÉ **(4)** au mamelon inférieur de la VANNE DE TRANSFERT **(2)** et serrer pour assurer l'étanchéité.
- Installer le JOINT CONIQUE INFÉRIEUR **(5)** sur la VANNE DE TRANSFERT **(2)** et insérer la VANNE DE TRANSFERT **(2)** sous le bidet, dans le trou central avant.
- Installer le JOINT CONIQUE SUPÉRIEUR **(6)**, la RONDELLE À FRICTION **(7)** et le BOULON DE MONTAGE **(8)** sur la VANNE DE TRANSFERT (2).
- Serrer le BOULON DE MONTAGE (8) afin de fixer la VANNE DE TRANSFERT (2) et assurer l'étanchéité.
- Visser la ROSACE DE LA VANNE DE TRANSFERT (9) sur le BOULON DE MONTAGE (8) jusqu'à ce qu'elle repose bien contre le rebord du bidet.

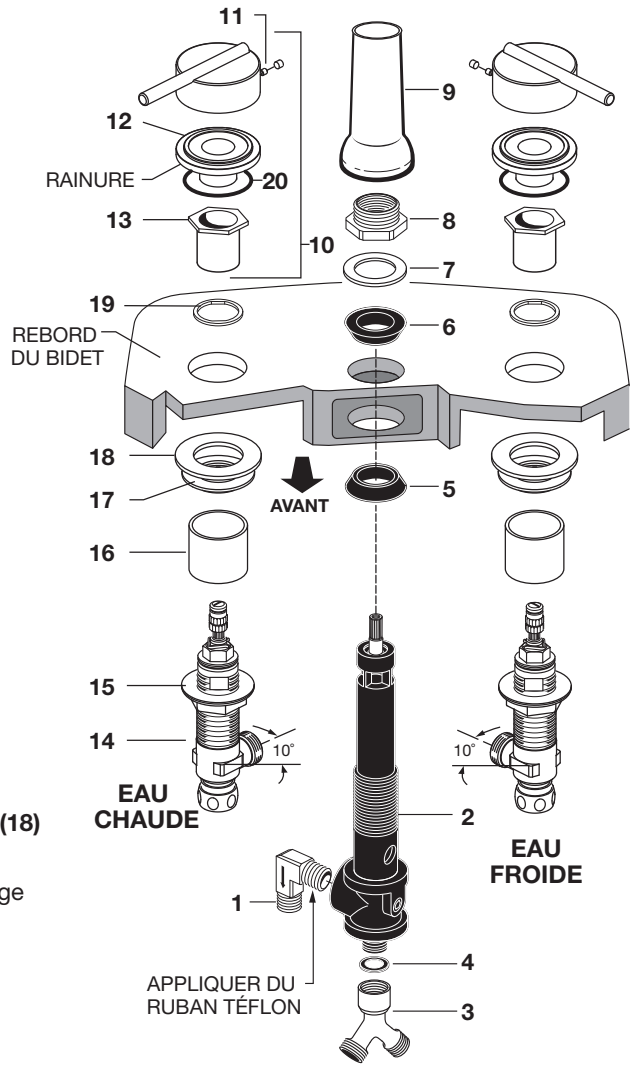

INSTALLER LES VANNES DE COMMANDE

- Déballer l'assemblage de la vanne et retirer la POIGNÉE **(10)** en dévissant la VIS DE RÉGLAGE **(11)**. Dévisser la RONDELLE D'ÉCARTEMENT **(12)** et la BRIDE **(13)** en les retirant du CORPS DE LA VANNE **(14)**.
- Visser l'ÉCROU AUTOBLOQUANT **(15)** sur la partie inférieure du CORPS DE LA VANNE **(14)**. Vérifier que l'ESPACEUR **(16)**, la RONDELLE DE LAITON **(17)** et la RONDELLE DE CAOUTCHOUC **(18)** sont installés.
- Introduire le CORPS DE LA VANNE **(14)** à travers le trou de montage par le dessous du rebord du bidet.
  Remarque : le CORPS DE LA VANNE identifié chaud est installé dans le trou de montage de gauche et le CORPS DE VANNE identifié froid est installé à droite lorsqu'on fait face au raccord. L'épaisseur maximale de la surface de montage est de 38 mm (1 1/2 po).
- Installer l'ANNEAU DE BUTÉE **(19)** sur le CORPS DE LA VANNE **(14)** s'il n'est pas en place. Installer le JOINT TORIQUE (20) dans la rainure de la BRIDE **(13)**.
- Visser la BRIDE **(13)** au même niveau que l'ANNEAU DE BUTÉE **(19)**. Visser la RONDELLE D'ÉCARTEMENT **(12)** sur le CORPS DE LA VANNE **(14)** jusqu'à ce qu'elle soit serrée contre l'arrêt interne.
- Aligner le CORPS DE LA VANNE **(14)** comme illustré, et par le dessous, serrer l'ÉCROU AUTOBLOQUANT **(15)** afin de fixer le CORPS DE LA VANNE **(14)**.

2 INSTALLER LES POIGNÉES

- Mettre les VANNES en position fermée. Aligner les POIGNÉES **(1)** comme illustré ou comme désiré et installer dans l'ADAPTATEUR DE POIGNÉE **(2)**. Serrer la VIS DE RÉGLAGE **(3)** à l'aide de la CLÉ HEXAGONALE **(4)** fournie. Mettre le BOUCHON **(5)** en place.

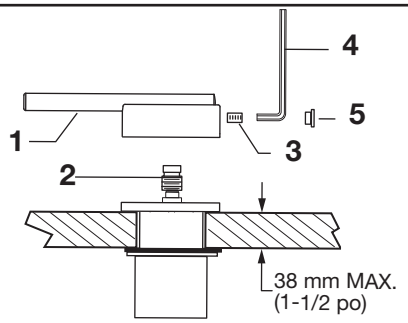

3 DRAIN MÉCANIQUE

- Retirer le COUVERCLE DE PLASTIQUE TRANSPARENT **(1)**.
- Retirer l'ESPACEUR EN CARTON **(2)** depuis le dessous de l'ÉVACUATION MÉCANIQUE **(3)**.
- Serrer le RACCORD DROIT DE VIDANGE **(4)** sur le CORPS DU DRAIN avant de l'installer. **Fig. B.**

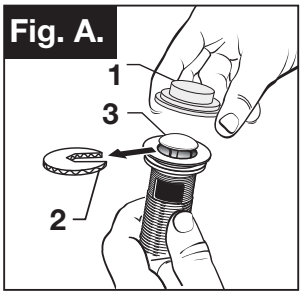

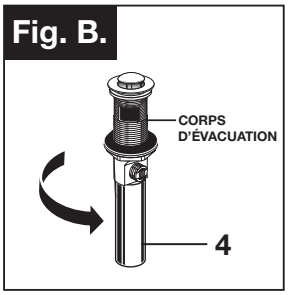

4 RETIRER LA BRIDE

- Dévisser la BRIDE **(1)** en la faisant tourner dans le sens antihoraire et retirer la BRIDE **(1)** et le JOINT D'ÉTANCHÉITÉ EN MOUSSE **(2)** du corps du drain. **Fig. A.**
- Visser l'ÉCROU AUTOBLOQUANT (3) dans le sens horaire jusqu'au bas du corps du drain. Pousser le JOINT **(4)** vers le bas et contre l'ÉCROU AUTOBLOQUANT **(3)**. **Fig. B.**

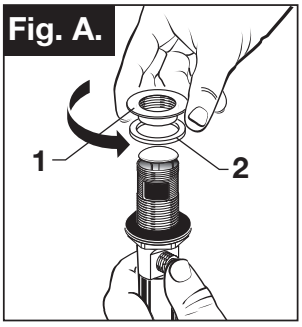

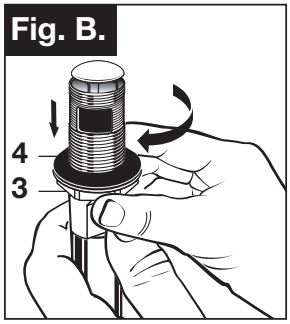

5 INSTALLER LE DRAIN PAR LE DESSOUS DE L'APPAREIL SANITAIRE

- Depuis le dessous du BIDET, installer le CORPS DU DRAIN **(1)** verticalement dans la sortie du drain.
  Remarque : aucun mastic ni calfeutrage de plombier n'est nécessaire. Le POINT D'ATTACHE DU CÂBLE (2) doit faire face à l'arrière du BIDET.
- Installer le JOINT D'ÉTANCHÉITÉ EN MOUSSE **(3)** et la BRIDE **(4)** dans le corps du drain par-dessus le BIDET et serrer la BRIDE **(4)** fermement.

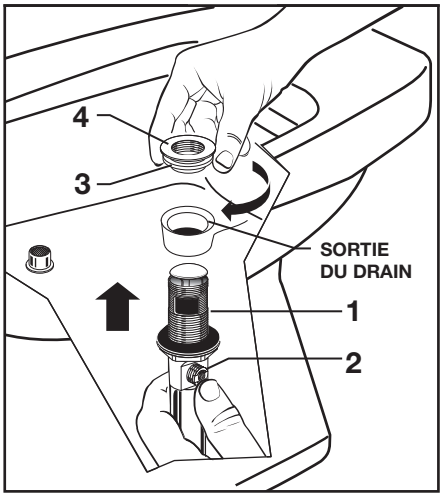

6 SERRER l'ÉCROU AUTOBLOQUANT

- Serrer l'ÉCROU AUTOBLOQUANT **(1)** à fond à l'aide d'une clé réglable ou d'une pince multiprise.

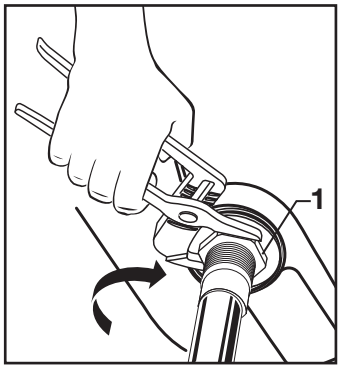

7 JOINT D'ÉTANCHÉITÉ DE BRIDE

- Vérifier la BRIDE DU DRAIN du BIDET afin de s'assurer que le JOINT D'ÉTANCHÉITÉ EN MOUSSE BLANCHE **(1)** est entièrement écrasé et n'est pas visible. **Fig. A.**

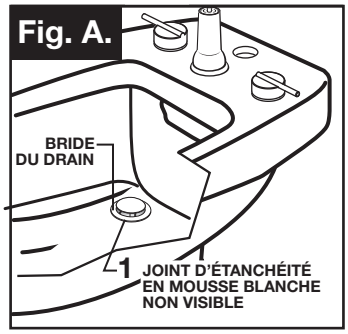

ASSEMBLAGE DE LA TIGE DE DRAIN

- Introduire le GUIDE DE TIGE DE DRAIN **(1)** et le RACCORD DU CÂBLE **(2)** dans le trou arrière en s'assurant que la RONDELLE D'ÉTANCHÉITÉ **(3)** est bien ajustée. **Fig. B.**
- Par le dessous, faire glisser la fente dans le BOULON DE MONTAGE **(4)** sur le CÂBLE **(5)**. Visser l'ÉCROU **(4)** sur la tige du guide de tige de drain pour sécuriser le GUIDE DE LA TIGE **(1)** au bidet. Serrer à la main uniquement. **Fig. B.**

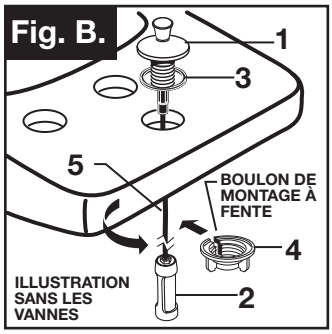

8 FIXER LE RACCORD DU CÂBLE

- Le BOUTON DE DRAIN **(1)** doit être entièrement abaissé. **Fig. A.**
- Visser le RACCORD DU CÂBLE **(1)** dans le sens horaire sur le RACCORD DU CORPS DU DRAIN **(2)** et serrer à la main. **Fig. B.**
  L'installation de votre nouvelle ÉVACUATION MÉCANIQUE est maintenant terminée. **Fig. C.**

Remarque : le raccord de vidange de l'évacuation mécanique fait 3,17 cm (1 1/4 po) de diamètre extérieur. Fig. C.

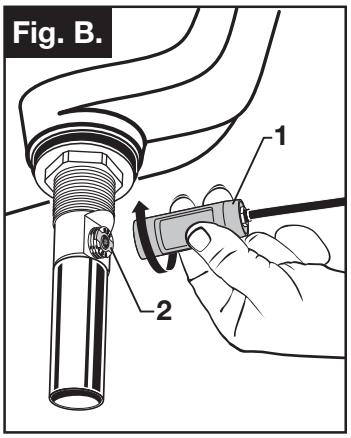

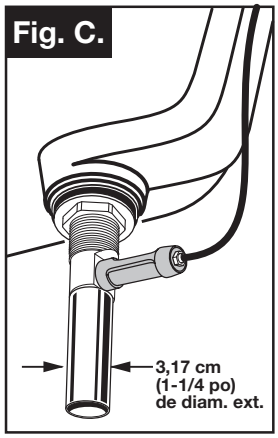

9 VÉRIFIER LE FONCTIONNEMENT DU DRAIN MÉCANIQUE

- Faire fonctionner le BOUTON DE DRAIN **(1)** pour vérifier que le BOUCHON **(2)** s'ouvre et se ferme. **Fig. A.**

  Remarque : si le BOUCHON **(2)** ne s'ouvre et ne se ferme pas correctement, consulter la section « Guide de dépannage » de cette notice.

INSTALLER LA POIGNÉE DE LA VANNE DE DÉRIVATION

- Installer la POIGNÉE DE LA VANNE DE DÉRIVATION **(1)** sur la TIGE **(2)** de la VANNE DE DÉRIVATION. **Fig. B.**
- Fixer avec les VIS DE LA POIGNÉE DE LA VANNE DE DÉRIVATION **(3)**.
- Visser le CAPUCHON DE LA POIGNÉE **(4)** sur la POIGNÉE DE LA VANNE DE DÉRIVATION **(1)**.

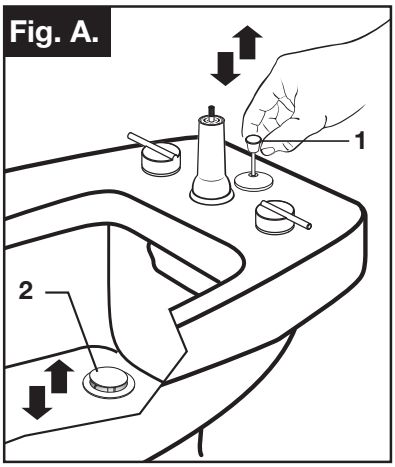

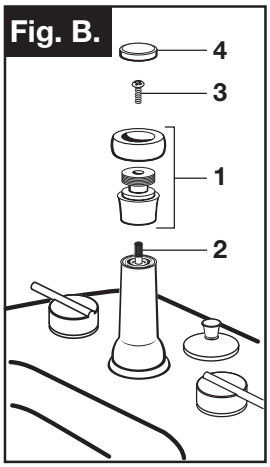

10 INSTALLER LES TUYAUX D'ALIMENTATION

- Raccorder la petite extrémité des TUYAUX D'ALIMENTATION **(1)** à l'ADAPTATEUR « Y » **(2)** et la grande extrémité à chaque SORTIE DE VANNE.Important : courber les TUYAUX D'ALIMENTATION (1) comme illustré pour éviter de les plier.

INSTALLER LE CORPS DU PULVÉRISATEUR

- Appliquer du mastic sur le dessous de la BRIDE DU CORPS DU PULVÉRISATEUR **(3)** et installer le CORPS DU PULVÉRISATEUR **(3)** dans le trou du vaporisateur du bidet.
- Par le dessous du bidet, installer la RONDELLE DE CAOUTCHOUC **(4)**, la RONDELLE EN FIBRE **(5)** et l'ÉCROU AUTOBLOQUANT **(6)** sur la tige du CORPS DU PULVÉRISATEUR **(3)**. Serrer l'ÉCROU AUTOBLOQUANT **(6)** pour assurer l'étanchéité.
- Raccorder une extrémité du TUYAU DU PULVÉRISATEUR **(7)** à l'ADAPTATEUR DE TUYAU **(8)** et l'autre extrémité à la tige du CORPS DU PULVÉRISATEUR **(3)**. Serrer les raccords des tuyaux pour assurer l'étanchéité.

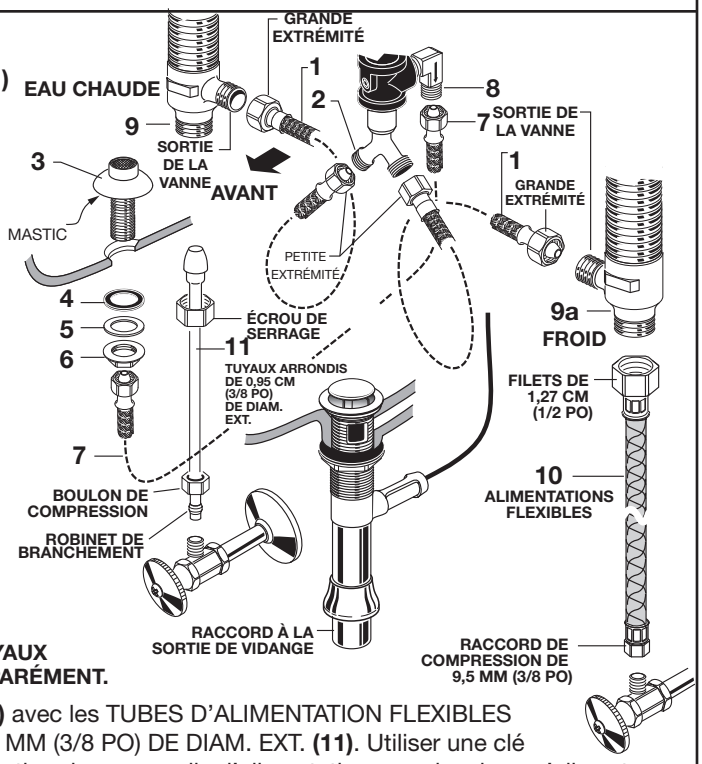

RACCORDER L'ALIMENTATION EN EAU

REMARQUE : LES TUBES D'ALIMENTATION FLEXIBLES OU LES TUYAUX ARRONDIS NE SONT PAS INCLUS ET DOIVENT ÊTRE ACHETÉS SÉPARÉMENT.

- Brancher l'alimentation en eau aux CORPS DES VANNES **(9,9a)** avec les TUBES D'ALIMENTATION FLEXIBLES IPS DE 13 MM (1/2 PO) **(10)** ou les TUYAUX ARRONDIS DE 9,5 MM (3/8 PO) DE DIAM. EXT. **(11)**. Utiliser une clé à molette pour serrer les raccords. Ne pas trop serrer. Faire attention de ne pas plier l'alimentation en cuivre lorsqu'elle est courbée. Utiliser un coupe-tube pour la couper à la bonne longueur.
- Brancher l'alimentation en eau CHAUDE à l'entrée de la TIGE gauche et l'alimentation en eau FROIDE à celle de la TIGE droite à l'aide d'un produit scellant, des raccords adéquats et des ÉCROUS DE RACCORDEMENT.
- Raccorder le raccord droit de vidange de 3,17 cm (1-1/4 p) de diam. ext. de l'ÉVACUATION MÉCANIQUE sur la sortie de vidange.

11 TESTER L'ÉTANCHÉITÉ DES RACCORDS INSTALLÉS

- Ouvrir l'ALIMENTATION EN EAU **(1)** et vérifier tous les raccords pour déceler les fuites en maintenant les POIGNÉES DU ROBINET en position FERMÉE. ➡
- Tourner les deux poignées pour bien rincer les conduites d'eau. Tourner la vanne de dérivation de la position de rinçage du rebord à pulvérisation.
- Actionner la TIGE DE DRAIN **(2)** et remplir le bidet d'eau. Le BOUCHON DE DRAIN doit être étanche et retenir l'eau dans le bidet. Si le BOUCHON DE DRAIN **(3)** n'est pas étanche, consulter la section « Guide de dépannage » de cette notice
- Relâcher le BOUCHON DE DRAIN **(3)** et vérifier l'étanchéité de tous les raccords de drain et du siphon en « P ». ➡ Serrer si nécessaire.

REMARQUE : la vanne de dérivation ne constitue pas une vanne d'arrêt commandé pour le rinçage du rebord.

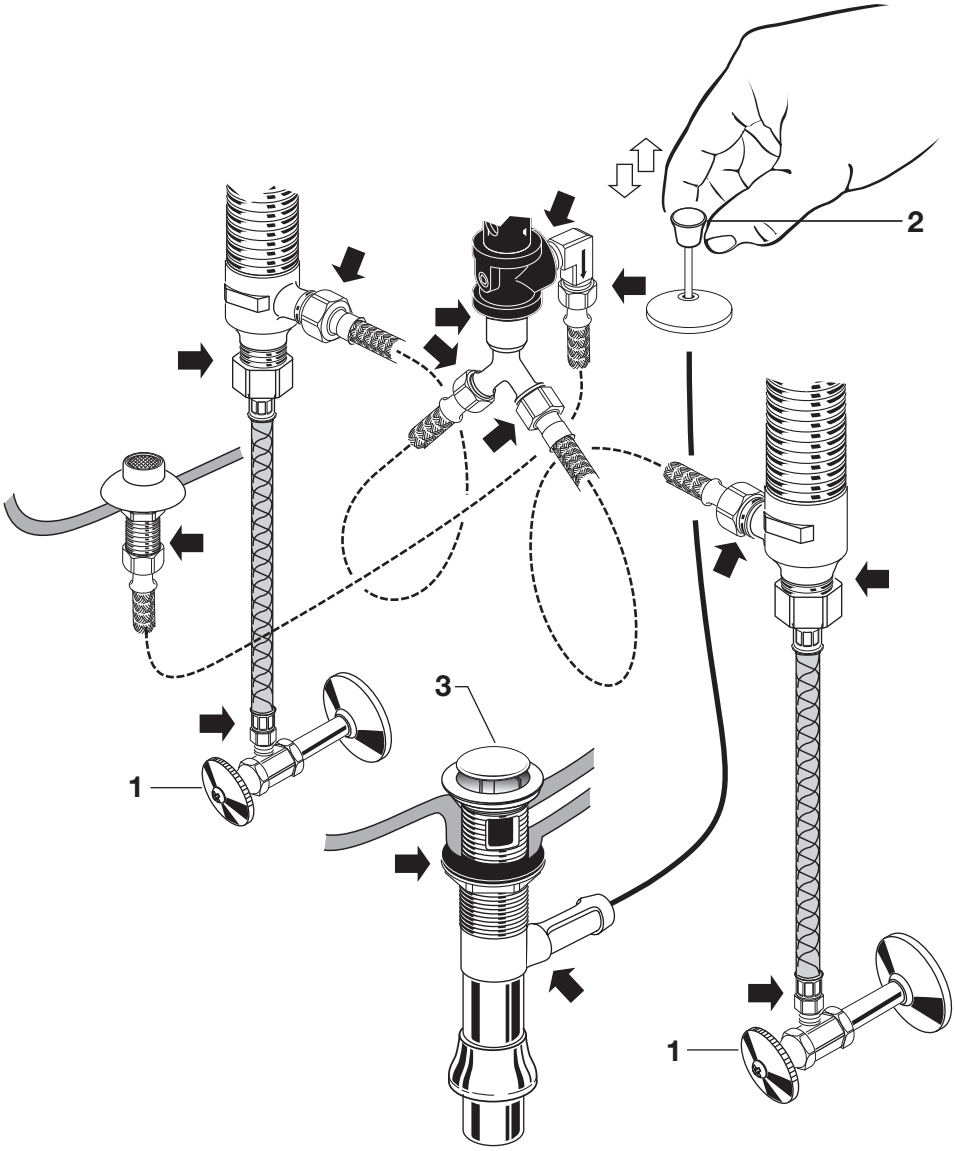

Drain Speed Connect®
Guide de dépannage

Si l'eau ne reste pas dans le lavabo bien que le bouchon soit « abaissé » :
- Suivez la PROCÉDURE DE RÉGLAGE DU CÂBLE.

Si le bouchon ne remonte pas complètement ou que l'eau est évacuée trop lentement :
- Suivez la PROCÉDURE DE RÉGLAGE DU CÂBLE.

S'il est nécessaire de retirer le bouchon :
- Suivez la PROCÉDURE DE RETRAIT DU BOUCHON.

Pour pouvoir retirer votre bouchon simplement en le retirant du drain :
- Suivez la PROCÉDURE D'INSTALLATION DU BOUCHON en position **« Déverrouillé ».**

PROCÉDURE D'AJUSTEMENT DU CÂBLE

- Débrancher le câble du drain en tournant le raccord du câble **(1)** dans le sens antihoraire. **Fig. A.**
- Regarder la zone du corps du drain où le câble était fixé et repérer le composant marqué « Came » sur l'illustration. **Fig. B.**
- Utiliser un petit tournevis pour faire tourner la came dans le sens horaire autant que possible. À ce point, le bouchon doit être en position HAUTE. **Fig. B, C.**
- ABAISSER le bouton de drain pour vous assurer qu'il est dans la position la plus basse possible. **Fig. C**.
- Fixer à nouveau le câble au raccord du corps d'évacuation **(2)** en tournant le raccord du câble **(1)** dans le sens horaire sur le raccord du corps d'évacuation **(2)** et serrer à la main. **Fig. A.**

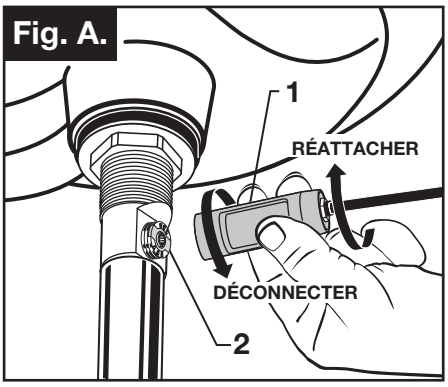

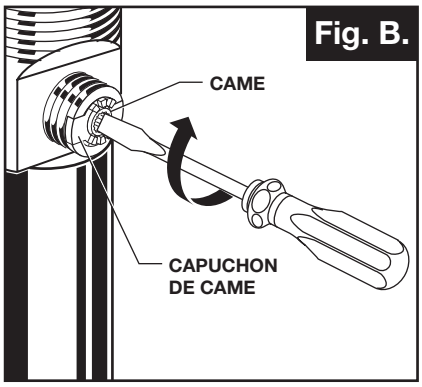

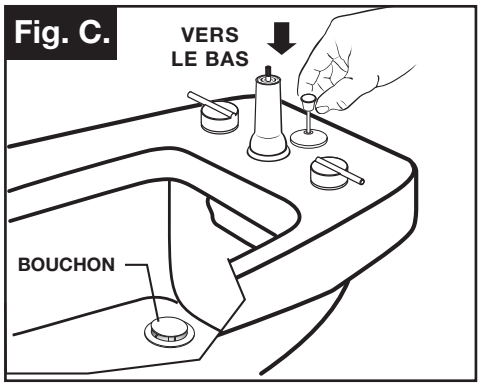

PROCÉDURE DE RETRAIT DU BOUCHON

- Débrancher le câble du drain en tournant le raccord du câble **(1)** dans le sens antihoraire. **Fig. A.**
- Regarder la zone du corps du drain où le câble était attaché et repérer les composants marqués « Came » et « Capuchon de came » sur l'illustration. **Fig. B.**
- Utiliser vos doigts ou un petit tournevis de chaque côté du capuchon de came pour le soulever et le retirer du drain. **Fig. D.**
- Retirer la came en la tirant tout en la bougeant délicatement pour desserrer le sceau en caoutchouc. **Fig. E.**
- Le bouchon peut maintenant être retiré en le soulevant du drain. **Fig. F.**

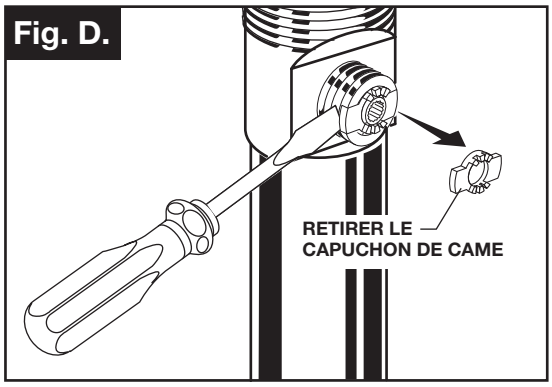

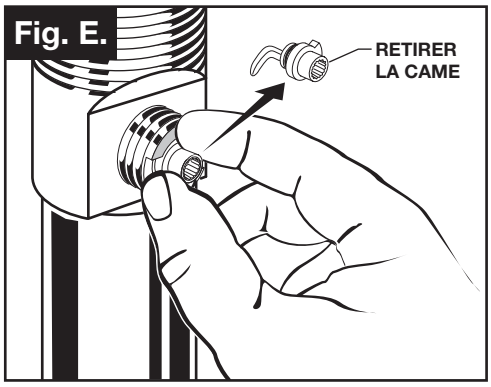

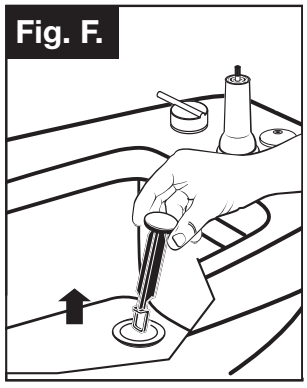

PROCÉDURE D'INSTALLATION DU BOUCHON

Le bouchon peut être installé de deux façons, en position « verrouillé » (on ne peut pas enlever le bouchon) ou « déverrouillé » (on peut enlever le bouchon).

POSITION VERROUILLÉE :

- Regarder la boucle en plastique au bas du bouchon et noter qu'elle se situe sur un côté du bouchon. **Fig. G.**
- Pour installer le bouchon en position **« verrouillé »**, l'insérer dans le drain en faisant en sorte que la boucle de plastique soit orientée vers **l'arrière** du lavabo. Tourner lentement le bouchon au besoin afin qu'il glisse jusqu'en bas. **Fig. G.**
- Réinstaller la came dans le drain en la tournant au besoin afin de vous assurer qu'elle est bien insérée. **Fig. J.**
- Réinstaller le capuchon de came en vérifiant que les encoches du guide sont tournées vers l'extérieur. Si le bouchon de came ne se « loge » pas correctement en place, tourner la came afin de vous assurer qu'elle est bien insérée. **Fig. K.**
- Réattacher le câble. Consulter la « PROCÉDURE DE RÉGLAGE DU CÂBLE » du guide de dépannage pour terminer l'installation. Le bouchon sera en position **« Verrouillé »** et ne pourra pas être retiré.

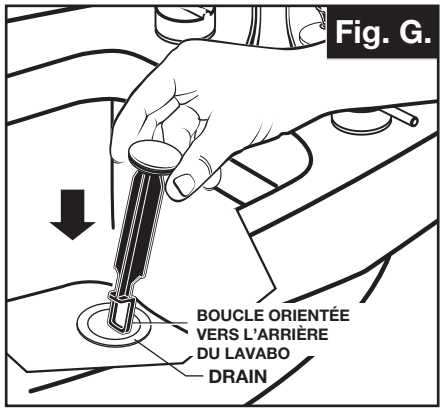

Position verrouillée (anti-vandalisme)

POSITION DÉVERROUILLÉE :

- Regarder la boucle en plastique au bas du bouchon et noter qu'elle se situe sur un côté du bouchon. **Fig. H.**
- Pour installer le bouchon en position **« déverrouillé »,** l'insérer dans le drain en faisant en sorte que la boucle de plastique soit orientée vers **l'avant** du lavabo. Tourner lentement le bouchon au besoin afin qu'il glisse jusqu'en bas. **Fig. H.**
- Réinstaller la came dans le drain en la tournant au besoin afin de vous assurer qu'elle est bien insérée. **Fig. J.**
- Réinstaller le capuchon de came en vérifiant que les encoches du guide sont tournées vers l'extérieur. Si le bouchon de came ne se « loge » pas correctement en place, tourner la came afin de vous assurer qu'elle est bien insérée. **Fig. K.**
- Réattacher le câble. Consulter la « PROCÉDURE DE RÉGLAGE DU CÂBLE » du guide de dépannage pour terminer l'installation. Le bouchon sera en position **« Déverrouillé »** et pourra être retiré.

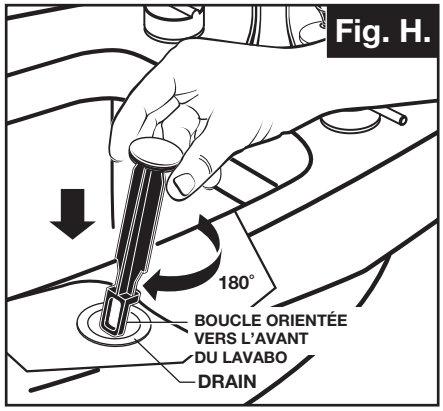

Position déverrouillée

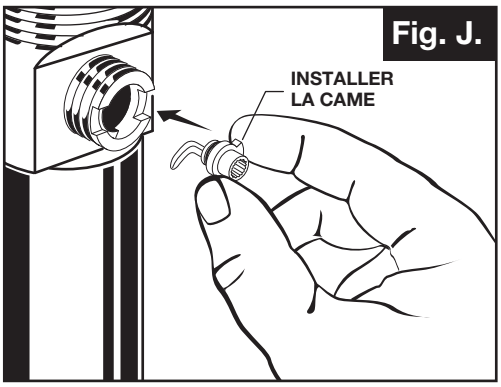

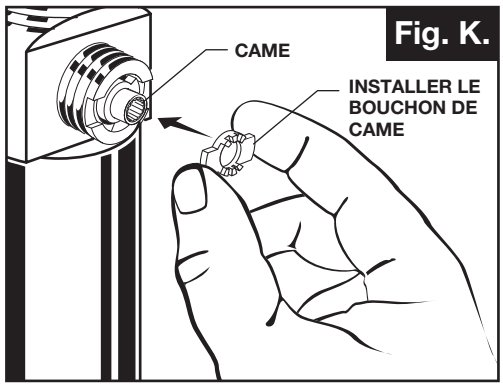

Rem[MD]
Ensemble de bidet à trois trous muni d'un casse-vide

NUMÉRO DE MODÈLE

D35100330

Remplacer le «YYY» par le code de fini approprié

CHROME POLI	100
NICKEL BROSSÉ	144

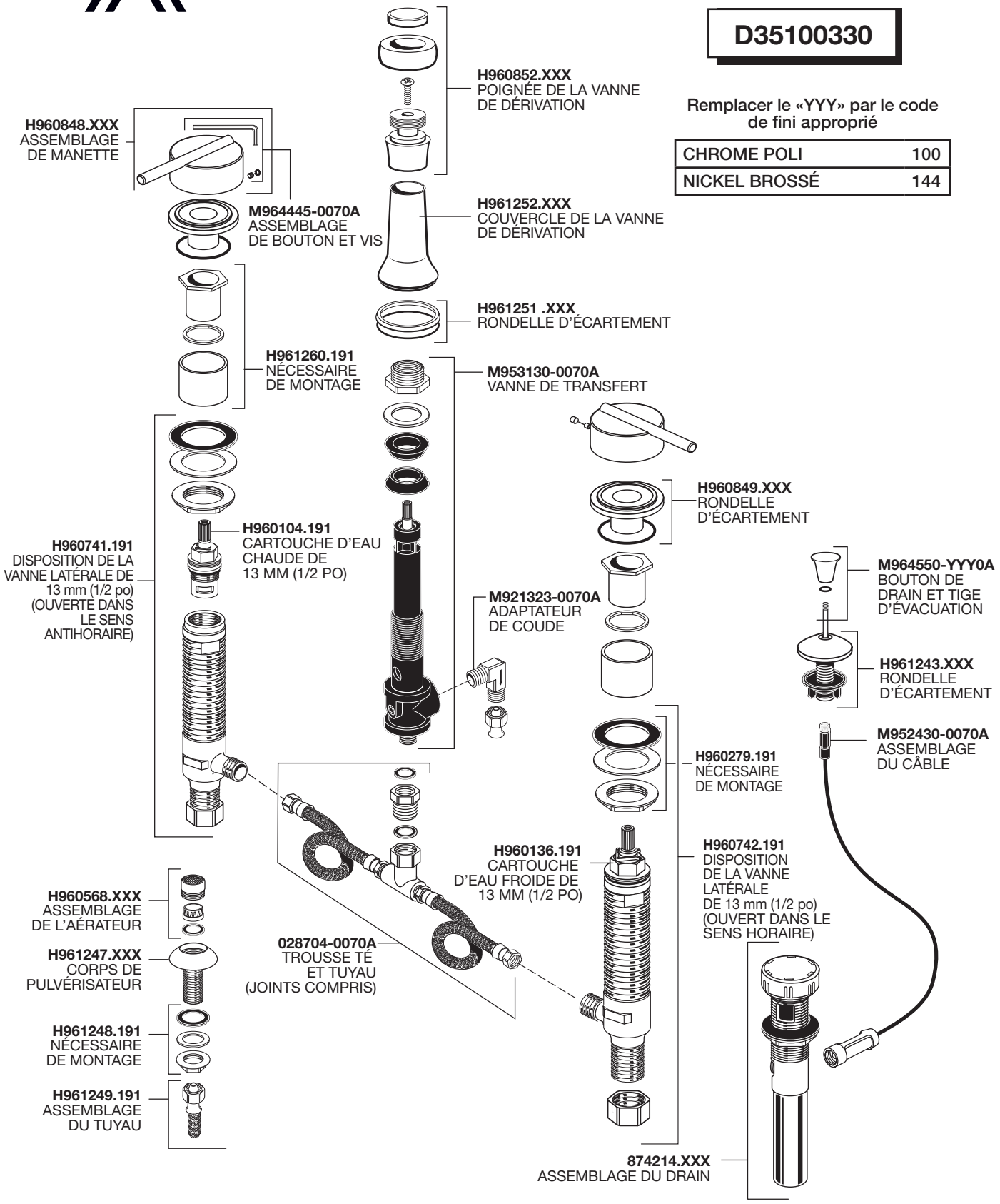

INSTRUCCIONES DE INSTALACIÓN

Rem®
Conjunto para bidé de 3 orificios con interruptor de vacío

Modelo D35100330

Gracias por elegir DXV. Para asegurarse de que no haya problemas durante la instalación, lea atentamente estas instrucciones antes de comenzar.

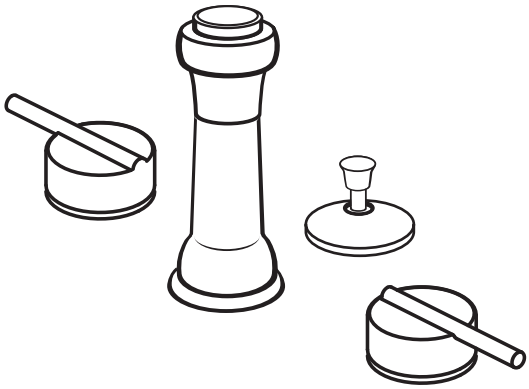

HERRAMIENTAS Y MATERIALES RECOMENDADOS

La mayoría de los procedimientos requieren el uso de herramientas y materiales comunes que están disponibles en tiendas de suministros de herrajes y plomería. Antes de comenzar la instalación, es fundamental tener disponibles las herramientas y los materiales.

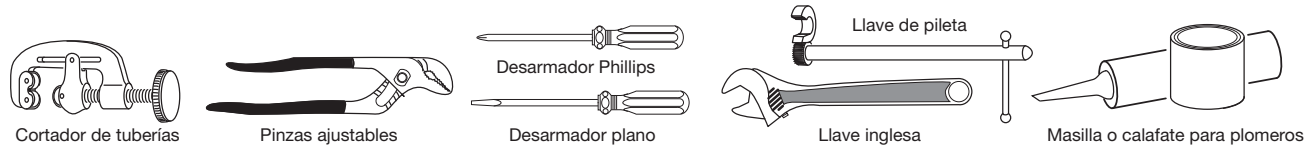

DIMENSIONES GENERALES:

• Para referencia

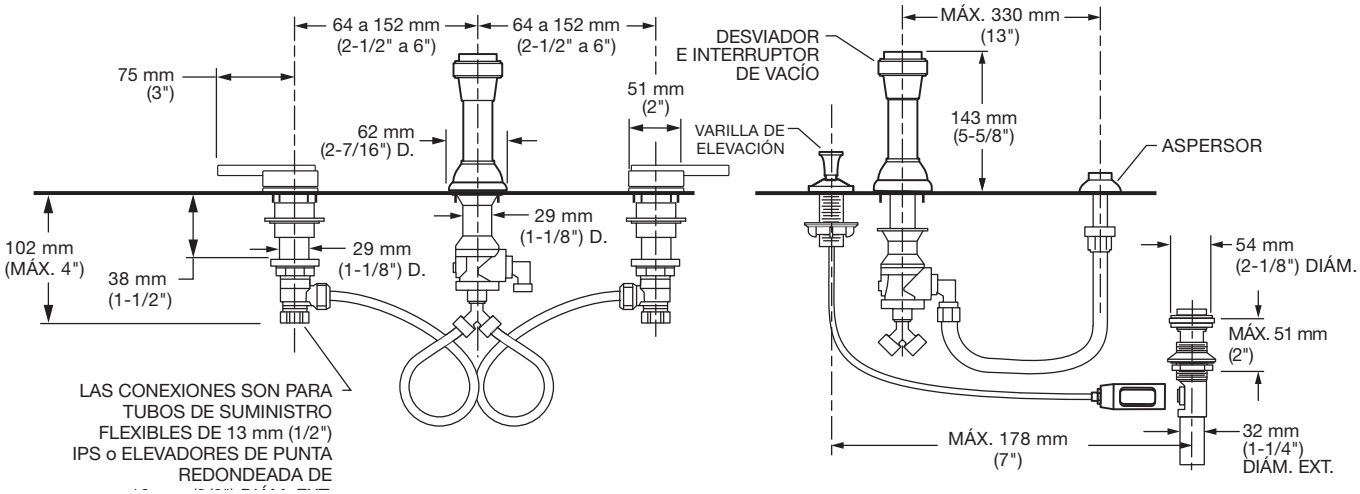

En los Estados Unidos:
DXV
30 Knightbridge Avenue
Piscataway, New Jersey 08855
Atención: Director de Atención al Cliente

Para los residentes de los EE.UU., también puede obtenerse información sobre la garantía llamando al siguiente número gratuito: (800) 227-2734
www.DXV.com

En Canadá:
DXV
5900 Avebury Road
Mississauga, Ontario
L5R 3M3
Canada

Número sin cargo: 1-800-387-0369
Local: 905-306-1093
Fax: 1-800-395-1498
www.DXV.ca

En Mexico:
DXV
Via Morelos 330
Col. Santa Clara Coatitla
Ecatepec, Estado de México 55540

Número sin cargo: 01-800-8391200
www.DXV.mx

G U A R D A R P A R A U S O F U T U R O

Los nombres de los productos que aquí guran son marcas registradas de AS America, Inc.
© AS America, Inc. 2023

M965497 SP Rev. 1.8 (3/23)

1 INSTALE LA VÁLVULA DE TRANSFERENCIA

PRECAUCIÓN **Cierre los suministros de agua caliente y fría antes de comenzar.**

- Aplique sellador o cinta de teflón a la roscas del CODO DEL ASPERSOR **(1)** te instálelo en la VÁLVULA DE TRANSFERENCIA **(2)**.

  Nota: La flecha en el CODO DEL ASPERSOR (1) apunta hacia abajo, consulte la figura.

- Instale el ADAPTADOR "Y" DE LA MANGUERA **(3)** con el SELLO **(4)** en el manguito inferior de la VÁLVULA DE TRANSFERENCIA **(2)** y ajústelo para formar un sello impermeable.
- Instale el SELLO CÓNICO INFERIOR (5) sobre la VÁLVULA DE TRANSFERENCIA **(2)** e inserte la VÁLVULA DE TRANSFERENCIA **(2)** desde la parte inferior del bidé en el orificio frontal central.
- Instale el SELLO CÓNICO SUPERIOR **(6)**, la ARANDELA DE FRICCIÓN **(7)** y la TUERCA DE MONTAJE **(8)** sobre la VÁLVULA DE TRANSFERENCIA **(2)**.
- Apriete la TUERCA DE MONTAJE (8) para fijar la VÁLVULA D E TRANSFERENCIA **(2)** y formar un sello impermeable.
- Enrosque el CHAPETÓN DE LA VÁLVULA DE TRANSFERENCIA **(9)** sobre la TUERCA DE MONTAJE **(8)** hasta que esté firme contra el reborde del bidé.

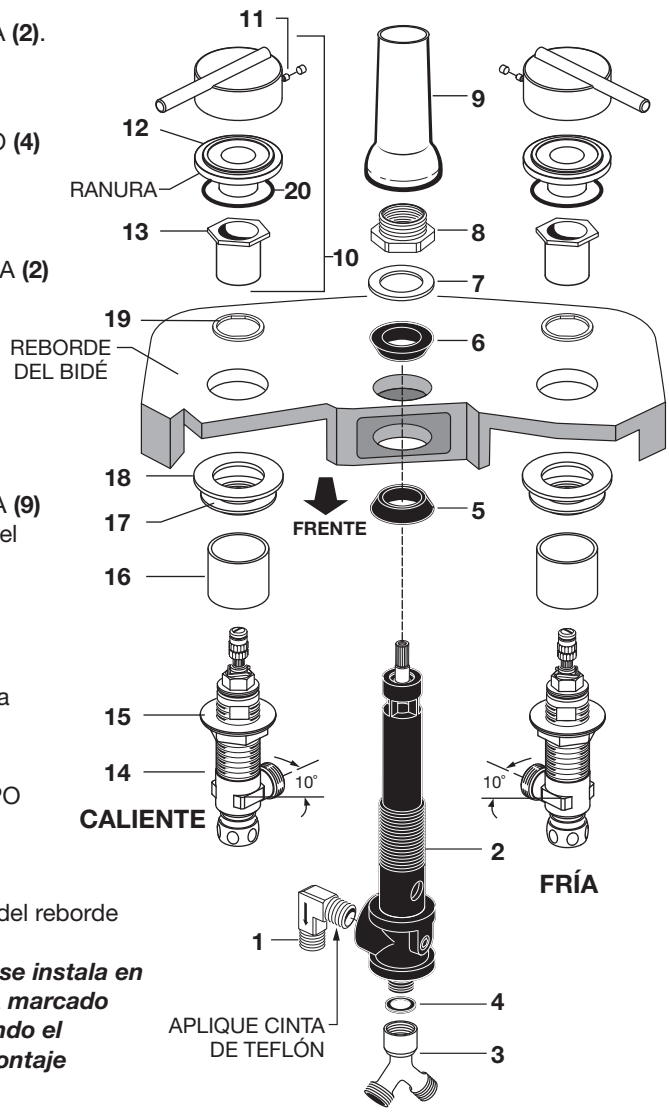

INSTALE LAS VÁLVULAS DE CONTROL

- Desempaque el ensamble de la válvula y quite la MANIJA **(10)** desenroscando el TORNILLO DE FIJACIÓN **(11)**. Desenrosque la ROSETA **(12)** y la BRIDA **(13)** quitándolas del CUERPO DE LA VÁLVULA **(14)**.
- Enrosque la CONTRATUERCA **(15)** a la parte inferior del CUERPO DE LA VÁLVULA **(14)**. Asegúrese de que el SEPARADOR **(16)**, la ARANDELA DE LATÓN **(17)** y la ARANDELA DE GOMA **(18)** estén instalados.
- Inserte el CUERPO DE LA VÁLVULA **(14)** desde la parte inferior del reborde del bidé a través del orificio de montaje.
  Nota: EL CUERPO DE LA VÁLVULA marcado como Caliente se instala en el orificio de montaje izquierdo, el CUERPO DE LA VÁLVULA marcado como Frío se instala en el orificio de montaje derecho, mirando el accesorio de frente. El grosor máximo de la superficie de montaje es de 38 mm (1-1/2").
- Instale el ANILLO DE TOPE **(19)** en el CUERPO DE LA VÁLVULA **(14)**, si no se encuentra colocado en su lugar. Instale la JUNTA TÓRICA **(20)** en la ranura de la BRIDA **(13)**.
- Enrosque la BRIDA **(13)** hasta que quede al ras del ANILLO DE TOPE **(19)**. Enrosque la ROSETA **(12)** al CUERPO DE LA VÁLVULA **(14)** hasta que se apriete contra su tope interior.
- Alinee el CUERPO DE LA VÁLVULA **(14)** como se muestra y desde abajo apriete la CONTRATUERCA **(15)** para fijar el CUERPO DE LA VÁLVULA **(14)**.

2 INSTALE LAS MANIJAS

- Gire las VÁLVULAS a la posición cerrada. Alinee las MANIJAS **(1)** como se muestra o según lo deseado e instálelas sobre el ADAPTADOR DE LAS MANIJAS **(2)**. Apriete el TORNILLO DE FIJACIÓN **(3)** con la LLAVE ALLEN **(4)** proporcionada. Empuje el BOTÓN DE TAPÓN **(5)** en su lugar.

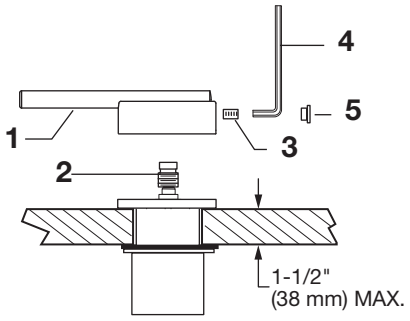

3 DESAGÜE CON ELEVADOR

- Extraiga la CUBIERTA PLÁSTICA TRANSPARENTE **(1)**.
- Extraiga el SEPARADOR DE CARTÓN **(2)** de debajo del DESAGÜE CON ELEVADOR **(3)**.
- Apriete el TUBO DE DESCARGA **(4)** al CUERPO DEL DESAGÜE antes de instalar el CUERPO DEL DESAGÜE. **Figura B.**

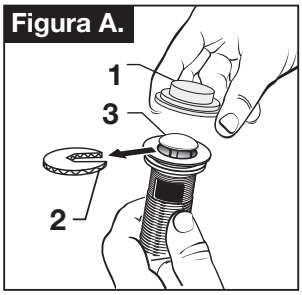

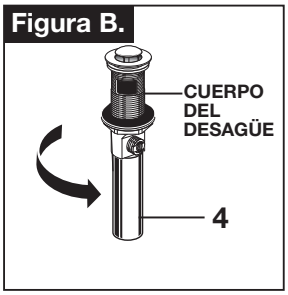

4 QUITE LA BRIDA

- Enrosque la BRIDA **(1)** en sentido contrario al de las manecillas del reloj y extraiga la BRIDA **(1)** y el EMPAQUE DE ESPUMA **(2)** del cuerpo del desagüe. **Figura A.**
- Enrosque la CONTRATUERCA **(2)** en el sentido de las manecillas del reloj a la base del cuerpo del desagüe. Empuje el EMPAQUE **(4)** hacia abajo contra la CONTRATUERCA **(3)**. **Figura B.**

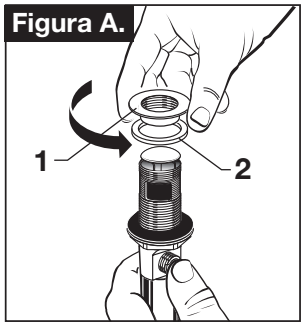

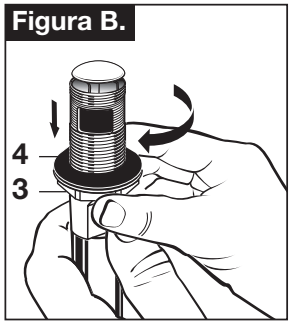

5 INSTALE EL DESAGÜE POR DEBAJO DEL ACCESORIO

- Por debajo del BIDÉ, instale el CUERPO DEL DESAGÜE **(1)** hacia arriba a través de la salida de desagüe.

  Nota: No se necesita masilla de plomero ni calafate. El PUNTO DE CONEXIÓN DEL CABLE **(2)** debe estar orientado hacia la parte trasera del BIDÉ.
- Instale el EMPAQUE DE ESPUMA **(3)** y la BRIDA **(4)** en el cuerpo del desagüe por arriba del BIDÉ y apriete la BRIDA **(4)** firmemente.

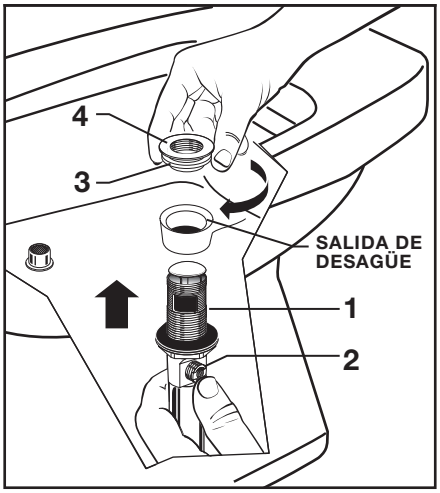

6 APRIETE LA CONTRATUERCA

- Apriete la CONTRATUERCA **(1)** firmemente con la llave inglesa o las pinzas ajustables.

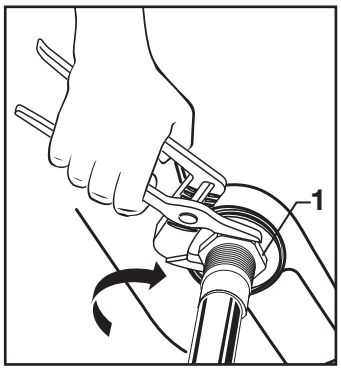

7 EMPAQUE DE LA BRIDA

- Verifique la BRIDA DEL DESAGÜE en el BIDÉ para asegurar que el EMPAQUE DE ESPUMA BLANCA **(1)** esté completamente comprimido y no sea visible. **Figura A.**

ENSAMBLE DE LA VARILLA DE ELEVACIÓN

- Inserte la GUÍA DE LA VARILLA DE ELEVACIÓN **(1)** y el CONECTOR DE CABLE **(2)** a través del orificio trasero, asegurándose de que la ARANDELA DE SELLADO **(3)** esté adecuadamente colocada. **Figura B.**
- Desde abajo deslice la ranura de la TUERCA DE MONTAJE **(4)** sobre el CABLE **(5)**. Enrosque la TUERCA **(4)** en la espiga de la guía de la varilla de elevación para fijar la VARILLA DE ELEVACIÓN **(1)** al bidé. Apriete a mano solamente. **Figura B.**

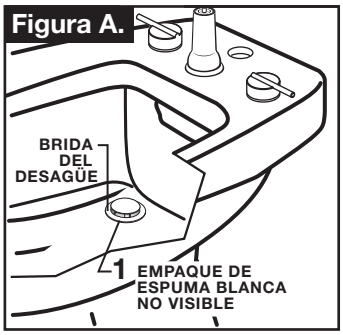

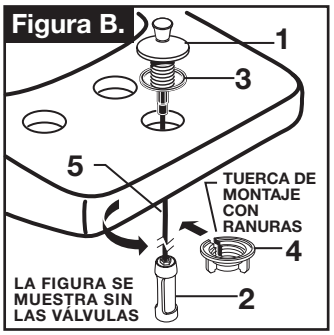

8 UNA EL CONECTOR DEL CABLE

- La PERILLA ELEVADORA **(1)** debe estar completamente hacia abajo. **Figura A.**
- Enrosque el CONECTOR DEL CABLE **(1)** en el sentido de las manecillas del reloj en la CONEXIÓN DEL CUERPO DEL DESAGÜE **(2)** y apriete a mano. **Figura B.**

  La instalación de su nuevo DESAGÜE CON ELEVADOR ya está completa. **Figura C.**

  Nota: El tubo de descarga del desagüe con elevador es de 31.7 mm (1-1/4") de diámetro exterior. **Figura C.**

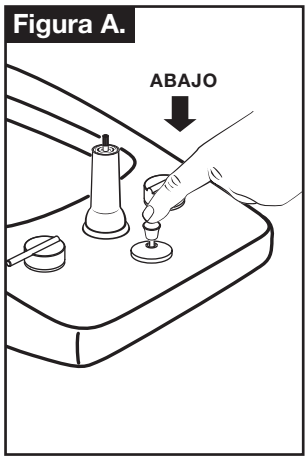

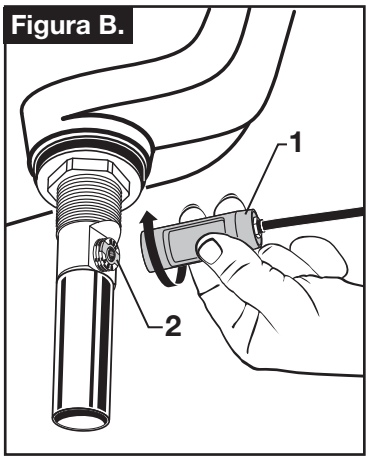

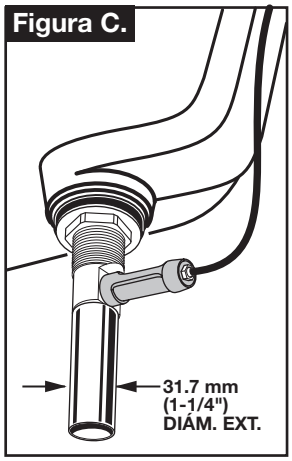

9 VERIFIQUE EL FUNCIONAMIENTO DEL ELEVADOR

- Accione la PERILLA ELEVADORA **(1)** para verificar que el TAPÓN **(2)** se abra y se cierre. **Figura A.**

  Nota: Si el TAPÓN **(2)** no se abre ni se cierra correctamente, entonces consulte la sección de resolución de problemas de estas instrucciones.

INSTALE LA MANIJA DEL DESVIADOR

- MANIJA DEL DESVIADOR **(1)** en el VÁSTAGO DE LA VÁLVULA **(2)** del DESVIADOR. **Figura B.**
- Fije con el TORNILLO DE LA MANIJA DEL DESVIADOR **(3)**.
- Enrosque la TAPA DE LA MANIJA **(4)** a la MANIJA DEL DESVIADOR **(1)**.

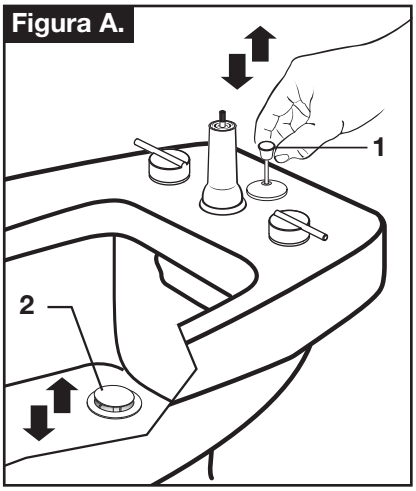

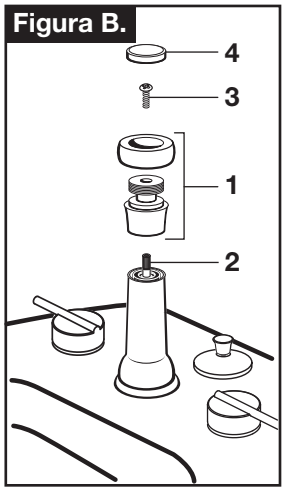

10 INSTALE LAS MANGUERAS DE SUMINISTRO

- Conecte el extremo pequeño de las MANGUERAS DE SUMINISTRO **(1)** al ADAPTADOR EN "Y" **(2)** y el extremo más grande a la SALIDA DE CADA VÁLVULA.
  Importante: Forme un bucle con las MANGUERAS DE SUMINISTRO (1) como se muestra en la figura para que no se doblen.

INSTALE EL CUERPO DEL ASPERSOR

- Aplique masilla en la parte inferior de la BRIDA DEL CUERPO DEL ASPERSOR **(3)** e instale el CUERPO DEL ASPERSOR **(3)** en el orificio del aspersor del bidé.
- Desde la parte inferior del bidé, instale la ARANDELA DE GOMA **(4)**, la ARANDELA DE FIBRA **(5)** y la CONTRATUERCA **(6)** en la espiga del CUERPO DEL ASPERSOR **(3)**. Apriete la CONTRATUERCA **(6)** para formar un sello impermeable.
- Conecte un extremo de la MANGUERA DEL ASPERSOR **(7)** al ADAPTADOR DE MANGUERA **(8)** y el otro extremo a la espiga del CUERPO DEL ASPERSOR **(3)**. Apriete las conexiones de las mangueras para formar un sello impermeable.

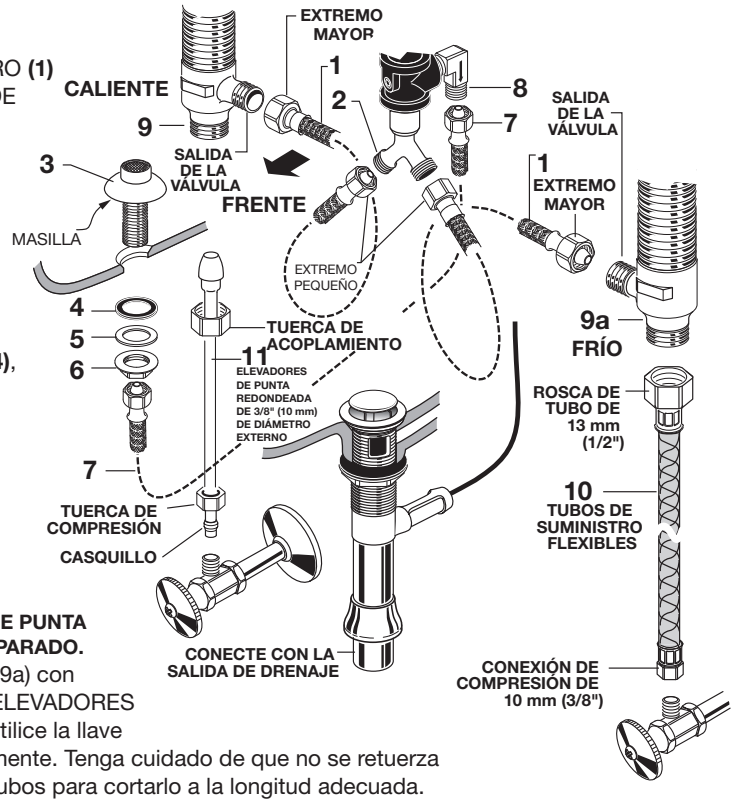

CONEXIÓN AL SUMINISTRO DE AGUA

NOTA: LOS TUBOS DE SUMINISTRO FLEXIBLES O LOS ELEVADORES DE PUNTA REDONDEADA NO ESTÁN INCLUIDOS Y SE DEBEN COMPRAR POR SEPARADO.

- Conecte el suministro de agua al CUERPO DE LAS VÁLVULAS (9, 9a) con TUBOS DE SUMINISTRO FLEXIBLES de 13 mm (1/2") IPS **(10)** o ELEVADORES DE PUNTA REDONDEADA DE 10 mm (3/8") DE DIÁM. EXT. **(11)**. Utilice la llave inglesa ajustable para apretar las conexiones. No ajuste excesivamente. Tenga cuidado de que no se retuerza el tubo de cobre de suministro al doblarlo. Utilice un cortador de tubos para cortarlo a la longitud adecuada.
- Conecte el suministro de agua CALIENTE a la entrada de la ESPIGA izquierda y el suministro de agua FRÍA a la ESPIGA derecha utilizando sellador, conectores apropiados y TUERCAS de ACOPLAMIENTO.
- Conecte el tubo de descarga de 31.7 mm (1-1/4") de diámetro externo del DESAGÜE CON ELEVADOR a la salida de desagüe.

11 PRUEBE EL ACCESORIO INSTALADO Y LAS CONEXIONES PARA DETERMINAR SI HAY FUGAS

- Con las MANIJAS DE LA LLAVE en la posición CERRADA, abra los SUMINISTROS DE AGUA **(1)** y verifique todas las conexiones para determinar si hay fugas. ➡
- Accione ambas manijas para enjuagar bien las líneas de agua. Gire el desviador hacia el lavado desde el borde y el aspersor del bidé.
- Accione la VARILLA DE ELEVACIÓN **(2)** y llene de agua el bidé. El TAPÓN DEL DESAGÜE **(3)** debe sellar bien y retener el agua en el bidé. Si el TAPÓN DEL DESAGÜE **(3)** no forma un sello impermeable, consulte la sección “Guía de resolución de problemas” en estas instrucciones.
- Libere el TAPÓN DEL DESAGÜE **(3)** y verifique todas las conexiones del desagüe y la trampa “P” para determinar si hay fugas. ➡ Ajuste si es necesario.

NOTA: La válvula del desviador no es un cierre positivo del lavado desde el borde.

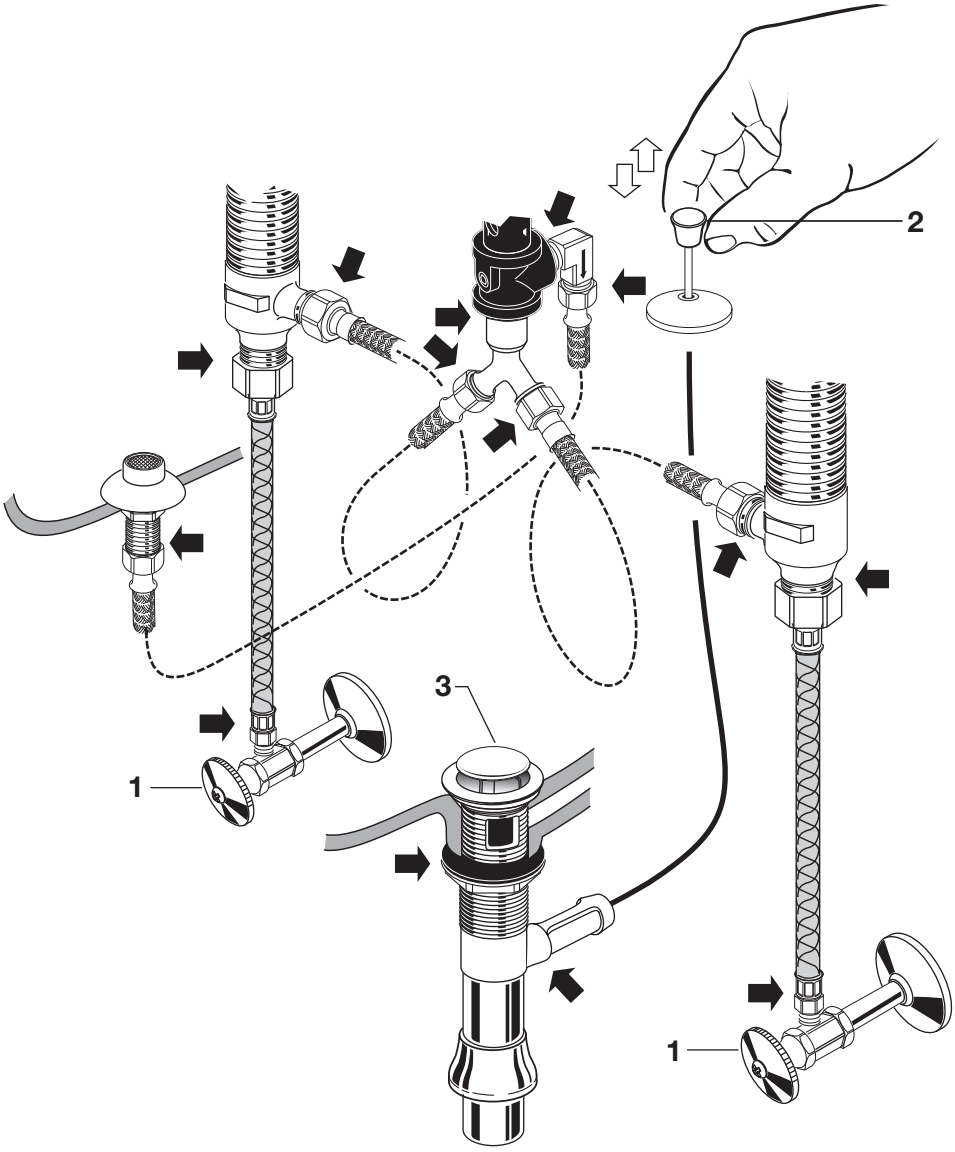

Desagüe Speed Connect®
Guía de resolución de problemas

Si el lavabo no retiene el agua incluso si el tapón está posicionado hacia "abajo":
- Siga el PROCEDIMIENTO DE AJUSTE DEL CABLE.

Si el tapón no se levanta completamente o el lavabo se vacía demasiado despacio:
- Siga el PROCEDIMIENTO DE AJUSTE DEL CABLE.

Si necesita extraer el tapón:
- Siga el PROCEDIMIENTO DE EXTRACCIÓN DEL TAPÓN.

Si desea poder extraer su tapón simplemente levantándolo del desagüe:
- Siga el PROCEDIMIENTO DE INSTALACIÓN DEL TAPÓN para el modo "desbloqueado".

PROCEDIMIENTO DE AJUSTE DEL CABLE

- Desconecte el cable del desagüe enroscando el conector del cable **(1)** en sentido contrario al de las manecillas del reloj. **Fig. A.**
- Mire el área del cuerpo del desagüe donde estaba conectado el cable y localice el componente marcado como "leva" en la ilustración. **Fig. B.**
- Utilice un destornillador pequeño para girar la leva en el sentido de las manecillas del reloj hasta el tope. En este punto, el tapón debe estar posicionado hacia ARRIBA. **Fig. B, C.**
- Empuje la perilla de elevación hacia ABAJO para asegurarse de que esté completamente hacia abajo. **Fig. C.**
- Vuelva a conectar el cable a la conexión del cuerpo del desagüe **(2**) enroscando el conector del cable **(1)** en el sentido de las manecillas del reloj en la conexión del cuerpo del desagüe **(2)** y apriete a mano. **Fig. A.**

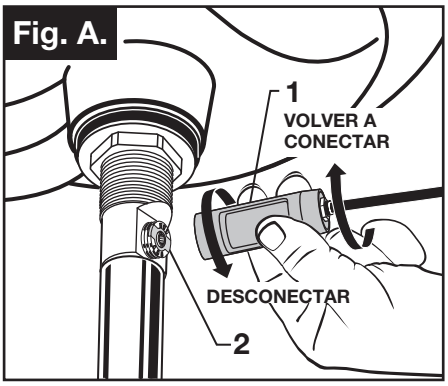

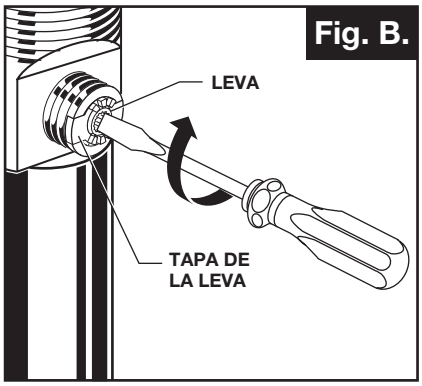

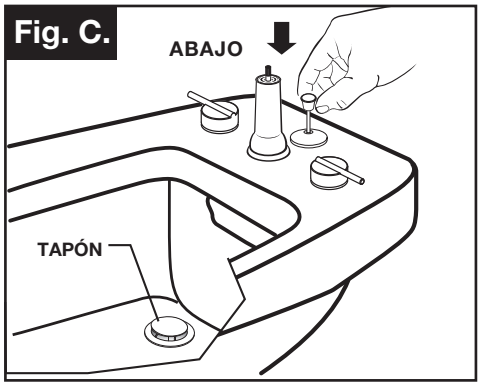

PROCEDIMIENTO DE EXTRACCIÓN DEL TAPÓN

- Desconecte el cable del desagüe enroscando el conector del cable **(1)** en sentido contrario al de las manecillas del reloj. **Fig. A.**
- Mire el área del cuerpo del desagüe donde estaba conectado el cable y localice el componente marcado como "leva" y "tapa
- Utilice los dedos o un destornillador pequeño debajo de cualquiera de los lados de la tapa de la leva para hacer palanca y sacarla del desagüe. **Fig. D.**
- Extraiga la leva, tirando hacia fuera mientras la mueve suavemente para aflojar el sello de goma. **Fig. E.**
- Ya puede extraer el tapón levantándolo y sacándolo del desagüe. **Fig. F.**

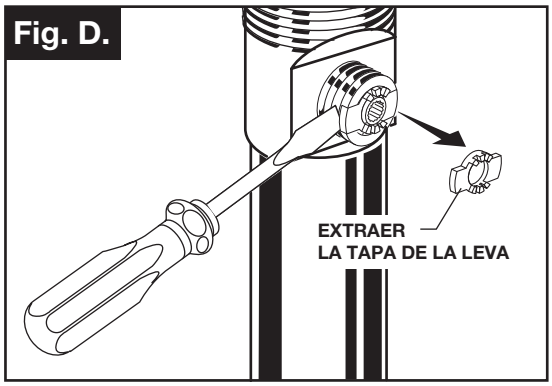

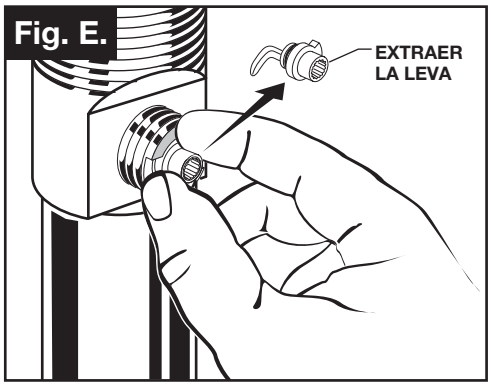

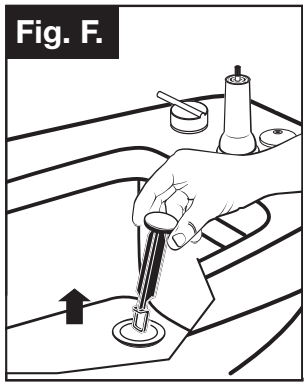

PROCEDIMIENTO DE INSTALACIÓN DEL TAPÓN

El tapón puede instalarse de dos maneras: modo “bloqueado” (el tapón no puede extraerse)o modo “desbloqueado” (el tapón es extraíble).

MODO BLOQUEADO:

- Mire el bucle de plástico en la base del tapón y observe que el bucle está en un lado del tapón. **Fig. G.**
- Para instalar el tapón en el modo **“bloqueado”**, inserte el tapón en el desagüe de manera que el bucle de plástico esté orientado hacia la parte trasera del lavabo. Gire el tapón levemente si es necesario para que el tapón se deslice hacia abajo por completo. **Fig. G.**
- Vuelva a instalar la leva en el desagüe, girando la leva si es necesario para asegurar que esté insertada por completo. **Fig. J.**
- Vuelva a instalar la tapa de la leva, asegurándose de que los dientes guíaestén orientados hacia afuera. Si la tapa de la leva no “encaja” en su posición,entonces gire la leva para asegurarse de que esté insertada por completo. **Fig. K.**
- Vuelva a conectar el cable. Consulte el “PROCEDIMIENTO DE AJUSTE DEL CABLE” en la guía de resolución de problemas para completar la instalación. El tapón estará en el modo **“bloqueado”** y no será extraíble.

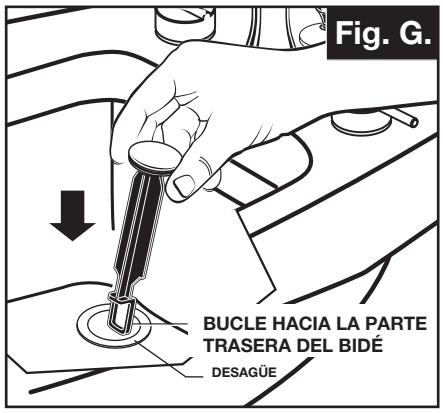

Modo bloqueado (a prueba de vandalismo)

MODO DESBLOQUEADO:

- Mire el bucle de plástico en la base del tapón y observe que el bucle está en un lado del tapón. **Fig. H.**
- Para instalar el tapón en el modo **“desbloqueado”**, inserte el tapón en el desagüe de manera que el bucle de plástico esté orientado hacia la **parte delantera** del lavabo. Gire el tapón levemente si es necesario para que el tapón se deslice hacia abajo por completo. **Fig. H.**
- Vuelva a instalar la leva en el desagüe, girando la leva si es necesario para asegurar que esté insertada por completo. **Fig. J.**
- Vuelva a instalar la tapa de la leva, asegurándose de que los dientes guía estén orientados hacia afuera. Si la tapa de la leva no “encaja” en su posición, entonces gire la leva para asegurarse de que esté insertada por completo. **Fig. K.**
- Vuelva a conectar el cable. Consulte “PROCEDIMIENTO DE AJUSTE DEL CABLE” en la “Guía de resolución de problemas” para completar la instalación. El tapón estará en el modo **“desbloqueado”** y será extraíble.

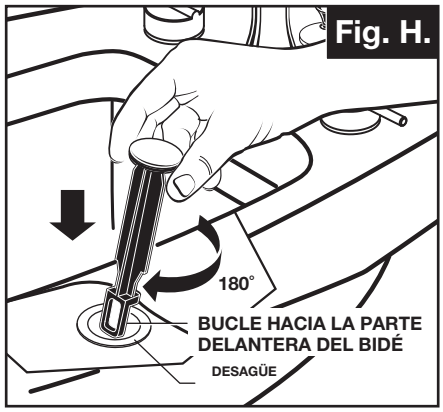

Modo desbloqueado

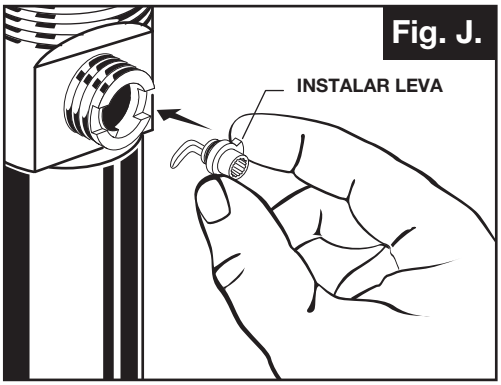

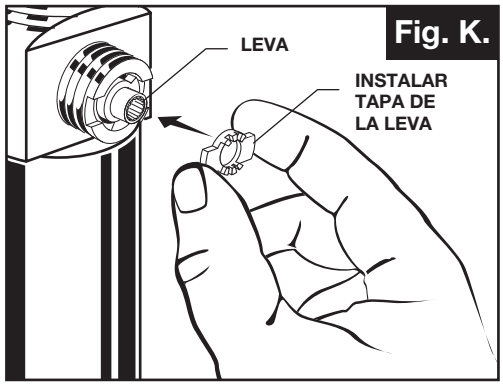

Rem®

Conjunto para bidé de tres orificios con interruptor de vacío

NÚMEROS DE MODELO

D35100330

Reemplace las "YYY" conel código de terminación adecuado
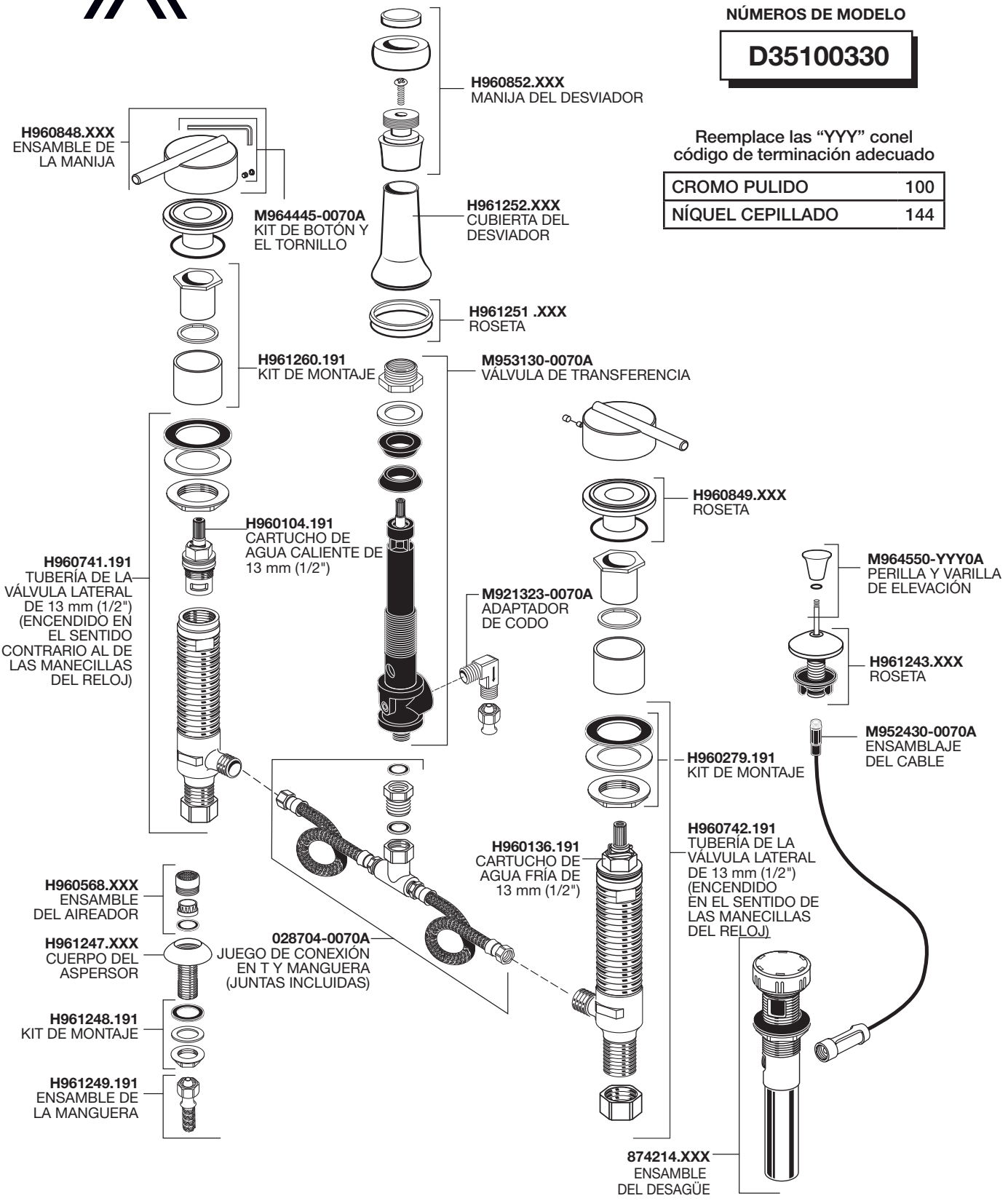
CROMO PULIDO	100
NÍQUEL CEPILLADO	144