INSTRUCTIONS D'INSTALLATION

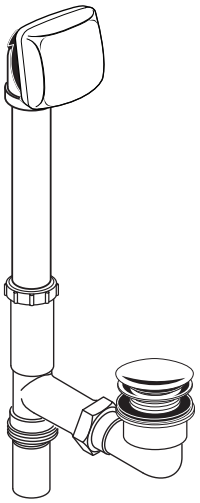

DXV
Deep Soak® drain de baignoire
déchets de la baignoire et trop-plein avec drain actionné au pied

Modèle D1640305 Series

Note: Ce drain est destiné à être utilisé avec des drains de baignoire seulement!

Nous vous remercions d'avoir choisi la marque DXV. Avant de commencer, veuillez lire ces instructions attentivement pour vous assurer que votre installation s'effectue sans problème.

OUTILS ET MATÉRIAUX RECOMMANDÉS

La procédure nécessite généralement l'utilisation d'outils et de matériel courant, disponibles dans les quincailleries et magasins d'articles de plomberie. Il est indispensable de disposer des outils et du matériel avant d'entreprendre le travail.

Pince multiprise à crémaillère

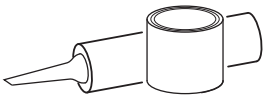

Mastic de plombier ou calfeutre

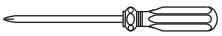

Tournevis à pointe cruciforme

DIMENSIONS D'AJUSTEMENT:

• Pour référence

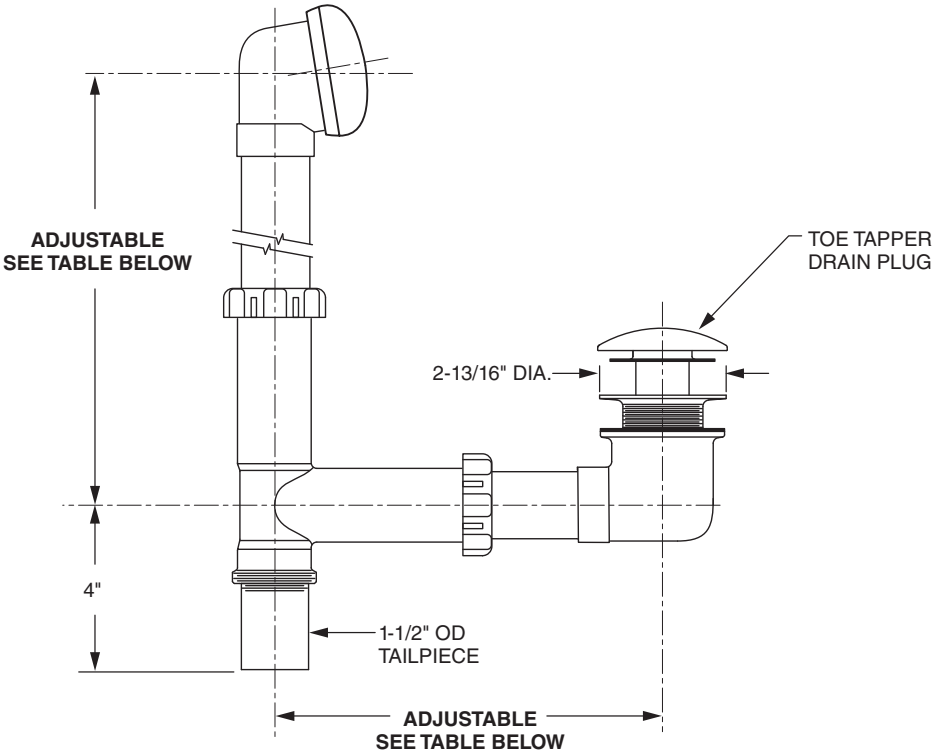

HAUTEUR DU TROP-PLEIN	LONGUEUR DU DRAIN
***MIN** — 17 popo	***MIN** — 6-1/2 po
MAX — 19-1/2 po	***MAX** — 9"

*REMARQUE : Il est possible d'obtenir une plus petite dimension en coupant le tuyau.

P O U R U N U S A G E U L T É R I E U R

Les noms de produits indiqués ci-dessus sont des marques de commerce d'AAmerica, Inc.
© AS America, Inc. 2018

753061-102 FR Rev. 1.0 (10/18)

1 INSTALLER LE BOUCHON DE DRAIN ET LE COUDE (DRAINS STANDARDS ET PAR-DESSUS LE BORD)

- Appliquez du mastic sur la surface inférieure du BOUCHON DE DRAIN **(1)** et placez-le dans l'ouverture du drain.
- Placez la RONDELLE EN CAOUTCHOUC **(2)** par le dessous et vissez le BOUCHON DE DRAIN **(1)** au COUDE DE DRAIN **(3)**.

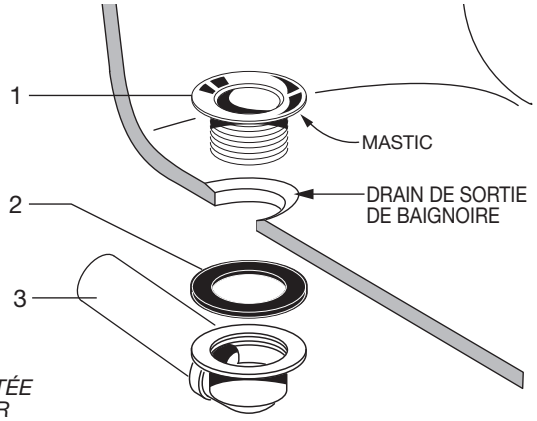

REMARQUE : *BAIGNOIRE PRÉSENTÉE EN COUPE POUR MIEUX ILLUSTRER L'INSTALLATION*

2 INSTALLER LE TROP-PLEIN ET LE COUDE DE DRAIN (DRAIN STANDARD)

- Desserrez l'ÉCROU JOINT COULISSANT **(1)** et installez sur le COUDE DE TROP-PLEIN **(2)**. Installez le TUBE DU TROP-PLEIN **(2)** dans la bonne section du COUDE DE DRAIN **(3)**. Appliquez un scellant sur le filetage de la PIÈCE DE RACCORDEMENT **(6)** et vissez-la au COUDE DE DRAIN **(3)**. Installez le JOINT DU TROP-PLEIN **(4)** au TUBE DU TROP-PLEIN **(2)**. (Ajustez le JOINT DETROP-PLEIN **(4)** à la coupe de la baignoire. **FIG.1.**
- Desserrez l'ÉCROU JOINT COULISSANT **(5)** et installez-lesur le COUDE DE TROP-PLEIN **(6).** Installez le COUDE DE TROP-PLEIN **(6)** à la section horizontale du COUDE DE DRAIN **(3)**. **FIG 2.**

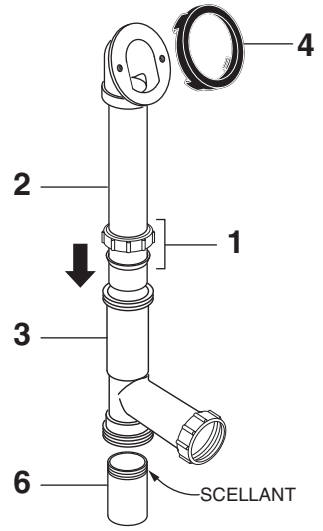

FIG.1

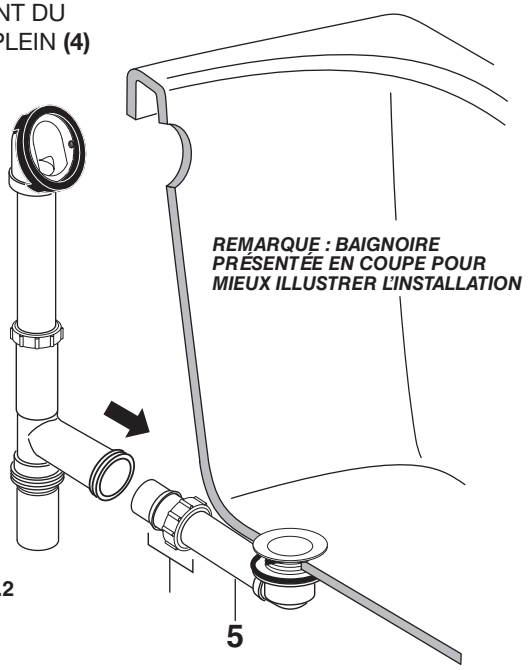

FIG.2

3 FIXER LE TROP-PLEIN À LA BAIGNOIRE (DRAIN STANDARD)

- Alignez les trous de la PLAQUE DE MAINTIEN **(1)** avec ceux du JOIN**T (2)** et du COLLET DE TROP-PLEIN **(3)**. Installez les VIS **(4)** et serrez-les bien (mais pas trop). Le joint de trop-plein (au dos de la paroi de la baignoire) assurera l'étanchéité à mesure que vous serrerez la PLAQUE DE MAINTIEN **(1)**. Vous pouvez tourner le joint de trop-plein pour ajuster son positionnement.
- Alignez la PLAQUE DE MANTIEN **(1)** avec la PLAQUE DE FINITION **(5)** et poussez cette dernière **(1)** jusqu'à ce qu'elle s'enclenche sur la PLAQUE DE MANTIE**N (1)**.
- Une fois le drain positionné adéquatement, 3 resserrez tous les joints pour rendre le tout étanche.

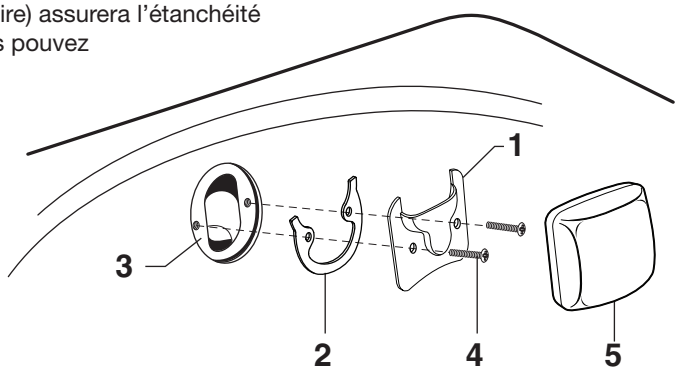

4 INSTALLATION D'UNE SORTIE AU-DESSUS DU PLANCHER (DRAIN STANDARD)

Remarque : la sortie de vidange peut être installée au-dessus du plancher ou sous le plancher. Fig.1.

- Pour une sortie au-dessus du plancher, tournez le COUDE DE DRAIN **(1)** de 90 degrés pour orienter la face de la PIÈCE DE RACCORDEMENT **(2)** vers l'arrière de la baignoire – voir l'illustration.

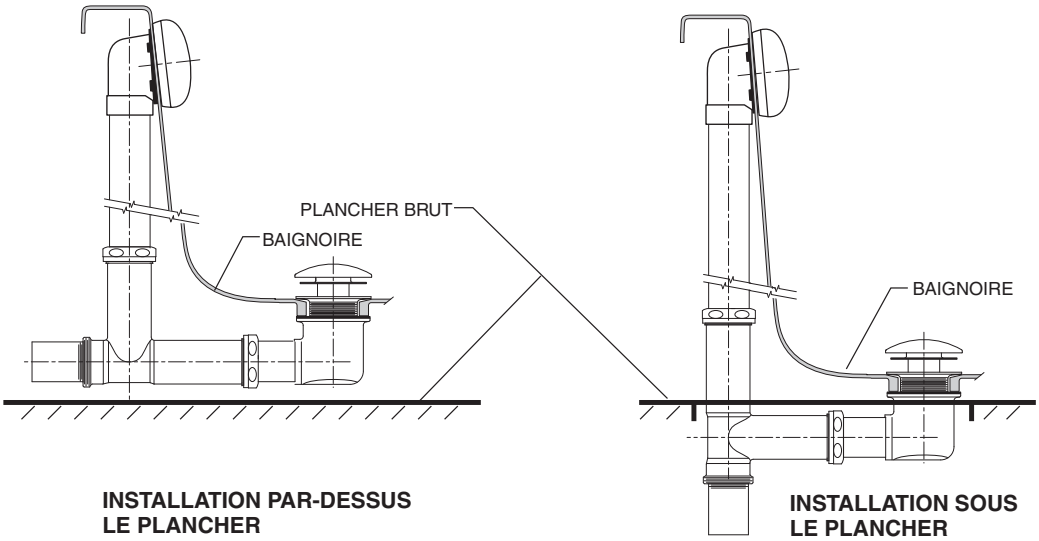

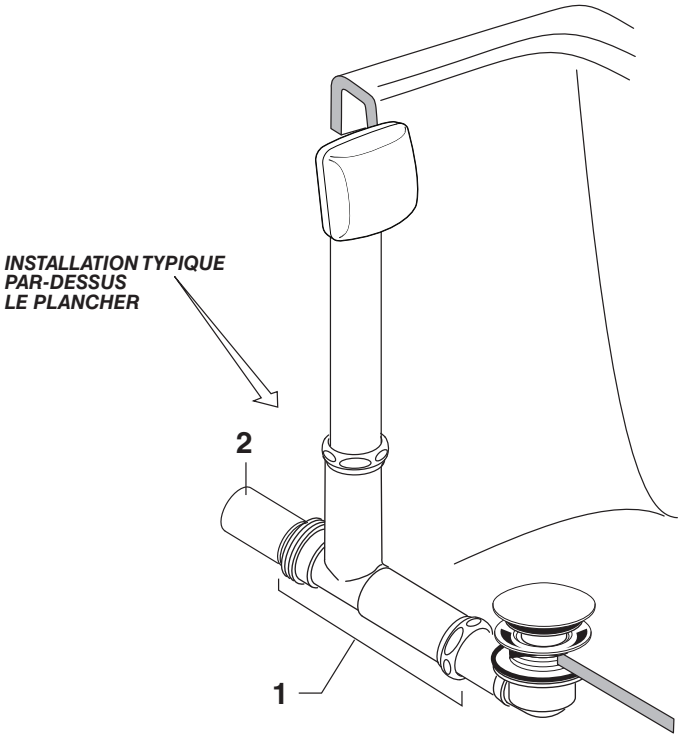

REMARQUE : BAIGNOIRE PRÉSENTÉE EN COUPE POUR MIEUX ILLUSTRER L'INSTALLATION.

5 INSTRUCTIONS D'ENTRETIEN :

À FAIRE : RINCEZ LE PRODUIT AVEC DE L'EAU POTABLE, TOUT SIMPLEMENT. SÉCHEZ AVEC UN LINGE DOUX EN FLANELLE DE COTON.

À ÉVITER : NE PAS NETTOYER LE PRODUIT AVEC DU SAVON, DE L'ACIDE, UN PRODUIT À POLIR, UN NETTOYANT ABRASIF ET PUISSANT OU UN LINGE RUGUEUX.

Deep Soak® drain de baignoire

Déchets de la baignoire et trop-plein avec drain actionné au pied

NUMÉRO DE MODÈLE

D1640305 Series

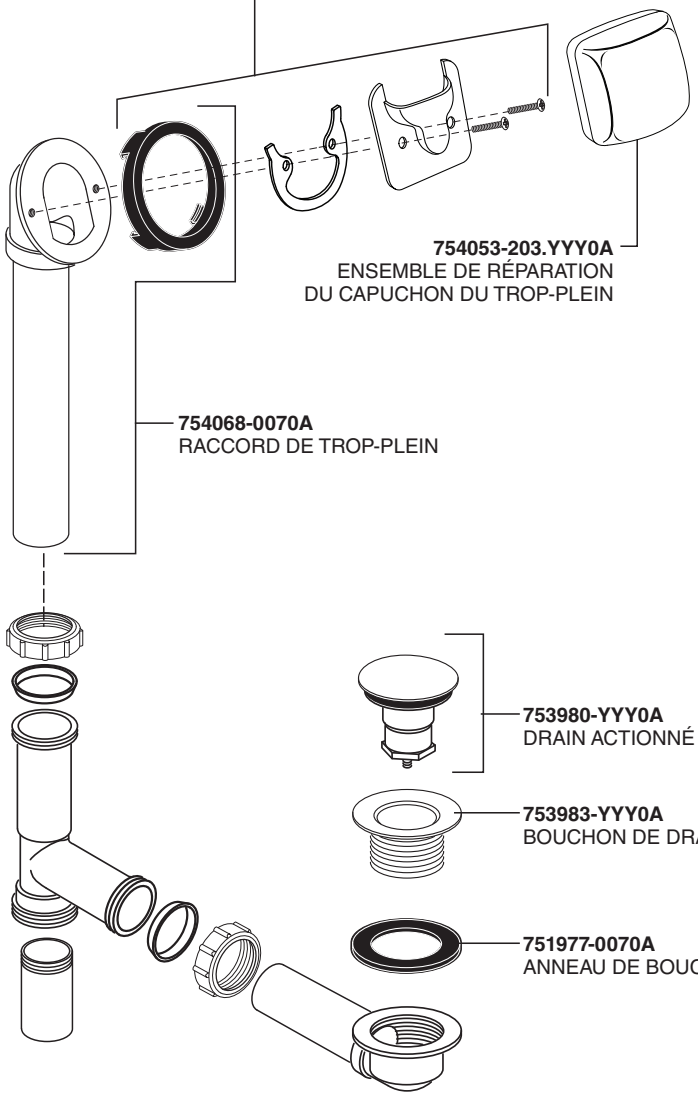

Remplacer le «YYY» par le code de fini approprié

CHROME POLI	002
NICKEL BROSSÉ	295

Aux États-Unis:
DXV
One Centennial Avenue
Piscataway, New Jersey 08855
Attention: Directeur du service à la clientèle.

Les personnes résidant aux États-Unis peuvent commander l'information de garantieen composant le numéro sans frais : (800) 227-2734
www.DXV.com

Au Canada:
DXV b
5900 Avebury Road
Mississauga, Ontario
L5R 3M3
Canada

Numéro sans frais : 1-800-387-0369
Local: 905-306-1093
Fax: 1-800-395-1498
www.DXV.ca

Au Mexique:
DXV
Via Morelos 330
Col. Santa Clara Coatitla
Ecatepec, Estado de México 55540

Numéro sans frais: 01-800-8391200
www.DXV.mx

INSTRUCCIONES DE INSTALACIÓN

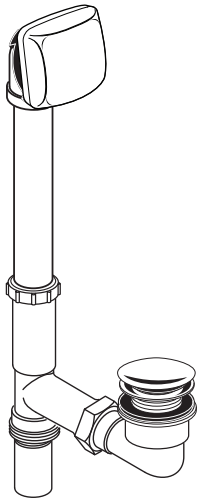

DXV
Drenaje de la bañera Deep Soak®
Desagüe y rebose de la bañera con tapón de drenage accionado por el pie

Modelo D1640305 Series

Nota: Este drenaje es ¡sólo para uso con drenahe de bañeras!

Gracias por elegir DXV. Para asegurarse de que no haya problemas durante la instalación, lea atentamente estas instrucciones antes de comenzar.

HERRAMIENTAS Y MATERIALES RECOMENDADOS

La mayoría de los procedimientos requieren el uso de herramientas y materiales comunes disponibles en ferreterías. Antes de comenzar la instalación, es fundamental tener disponibles las herramientas y los materiales.

Pinzas ajustables

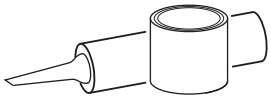

Masilla de plomero o calafateo

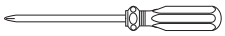

Destornillador Phillips

DIMENSIONES GENERALES:

• Para referencia

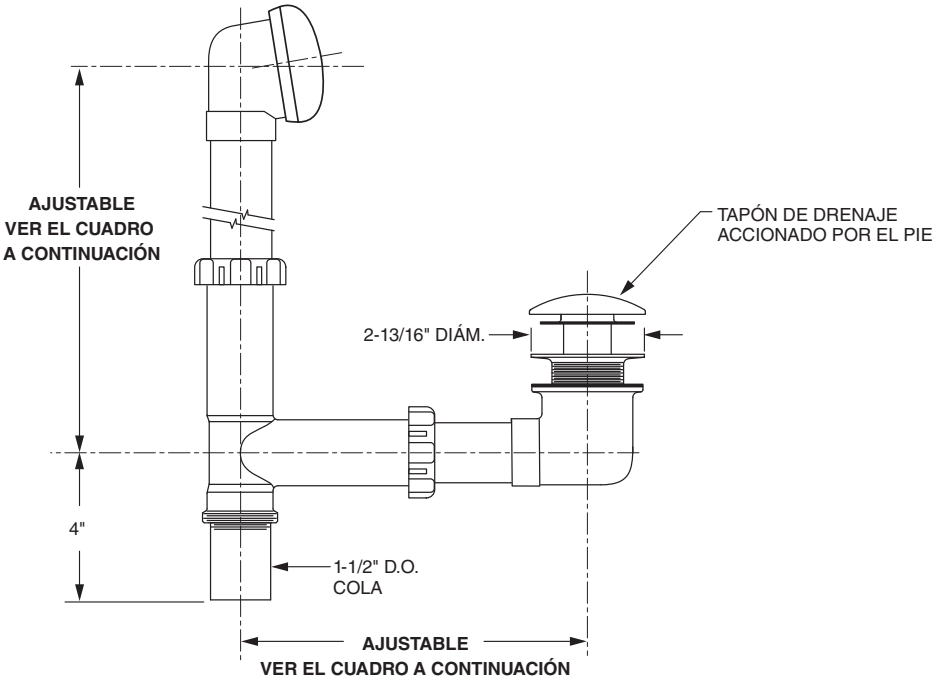

ALTURA DE DESBORDAMIENTO	LONGITUD DEL DRENAJE
***MÍNIMO** — 17"	*MÍNIMO — 6-1/2"
MÁXIMO — 19-1/2"	***MÁXIMO** — 9"

*NOTA: Se puede ajustar a una dimensión más pequeña al cortar la tubería.

G U A R D A R P A R A U S O F U T U R O

Product names listed herein are trademarks of AS America, Inc.
© AS America, Inc. 2018

753061-102 SP Rev. 1.0 (10/18)

1 INSTALE EL TAPÓN Y CODO DE DRENAJE (DRENAJES ESTÁNDAR Y SOBRE EL BORDE)

- Aplique masilla a la parte inferior del TAPÓN DE DRENAJE **(1)** y colóquelo en la salida del drenaje.
- Deslice la ARANDELA DE GOMA **(2)** por debajo y enrosque el TAPÓN DE DRENAJE **(1)** en el CONJUNTO DEL CODO DE DRENAJE **(3)**.

TA: SE MUESTRA LA BAÑERA CORTADA A MITAD PARA INDICAR CON MAYOR RIDAD LA INSTALACIÓN.

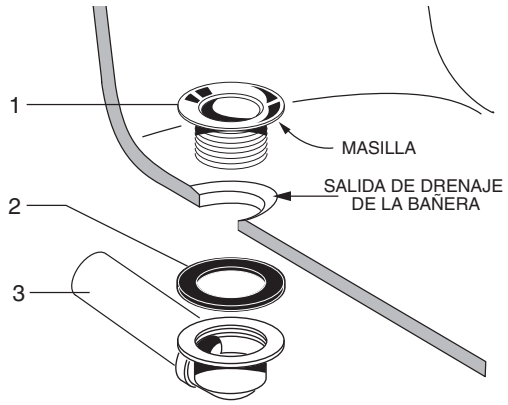

2 INSTALE EL CONJUNTO DE REBOSE Y LA "T" DE DRENAJE (DRENAJE ESTÁNDAR)

- Suelte la TUERCA DE JUNTA DESLIZANTE Y EL SELLO **(1)** e instale en el TUBO DE REBOSE **(2)**. Instale el CONJUNTO DEL TUBO DE REBOSE **(2)** en la pata apropiada de la T DE DRENAJE **(3)**. Aplique sellador a las roscas de COLA **(6)** y enrosque en la T DE DRENAJE **(3)**. Instale la EMPAQUETADURA DE REBOSE **(4)** al CONJUNTO DEL TUBO DE REBOSE **(2)**. (Ajuste la EMPAQUETADURA DE REBOSE **(4)** al reborde de la bañera. **FIG 1.**
- Suelte la TUERCA DE JUNTA DESLIZANTE Y EL SELLO **(5)** e instale en el CONJUNTO DEL CODO DE DRENAJE **(6)**. Instale el CONJUNTO DEL CODO DE DRENAJE **(6)** en la pata horizontal de la T DE DRENAJE **(3)**. **FIG 2.**

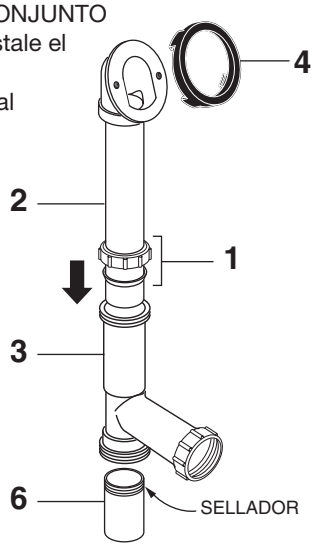

FIG.1

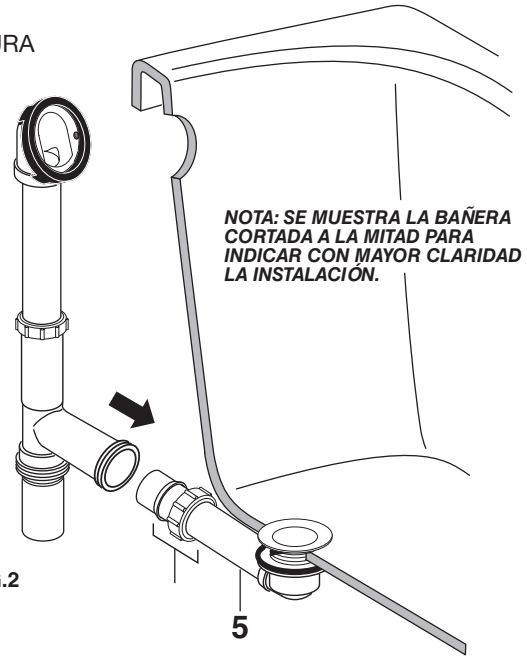

FIG.2

3 ASEGURE EL CONJUNTO DE REBOSE A LA BAÑERA (DRENAJE ESTÁNDAR)

- Alinee los orificios de la PLACA DE RETENCIÓN **(1)** con los de la EMPAQUETADURA **(2)** y la BRIDA DE REBOSE **(3)**. Instale los TORNILLOS **(4)** y apriételos bien (sin apretar demasiado). La empaquetadura de rebose (detrás de la pared de la bañera) comenzará a sellarse a medida que la PLACA DE RETENCIÓN (1) se ajusta firmemente. La empaquetadura de rebose puede girarse para obtener el ajuste deseado.
- Alinee el CHAPETÓN **(5)** con la PLACA DE RETENCIÓN **(1)** y apriételos hasta que el CHAPETÓN **(5)** se ajuste en su lugar.
- Cuando esté satisfecho con el ajuste general del drenaje, regrese y apriete todas las juntas para asegurarse de que no se escape el agua.

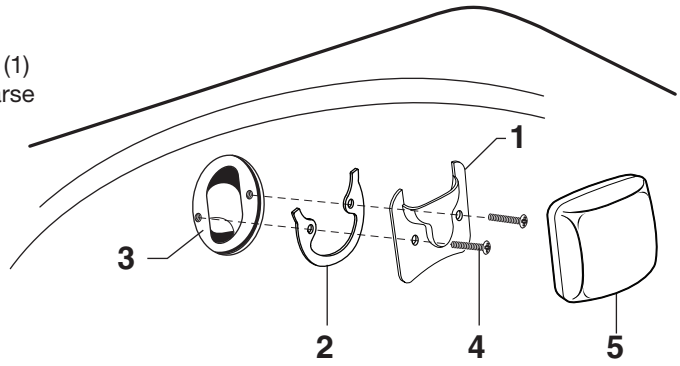

4 INSTALACIÓN DE SALIDA SOBRE EL PISO (DRENAJE ESTÁNDAR)

Nota: La salida del desagüe se puede instalar sobre el piso o debajo de éste. Fig. 1.

- |Para una salida de drenaje sobre el piso, gire el CONJUNTO DE T DE DRENAJE **(1)** en 90 grados de modo que el tubo de COLA **(2)** quede en forma opuesta a la parte posterior de la bañera como se muestra.

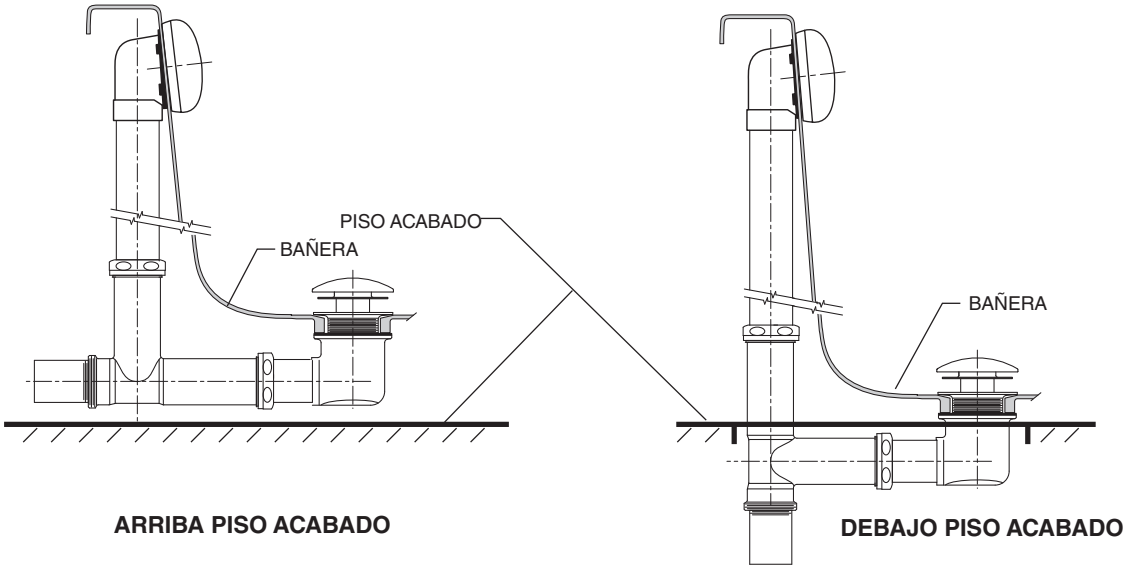

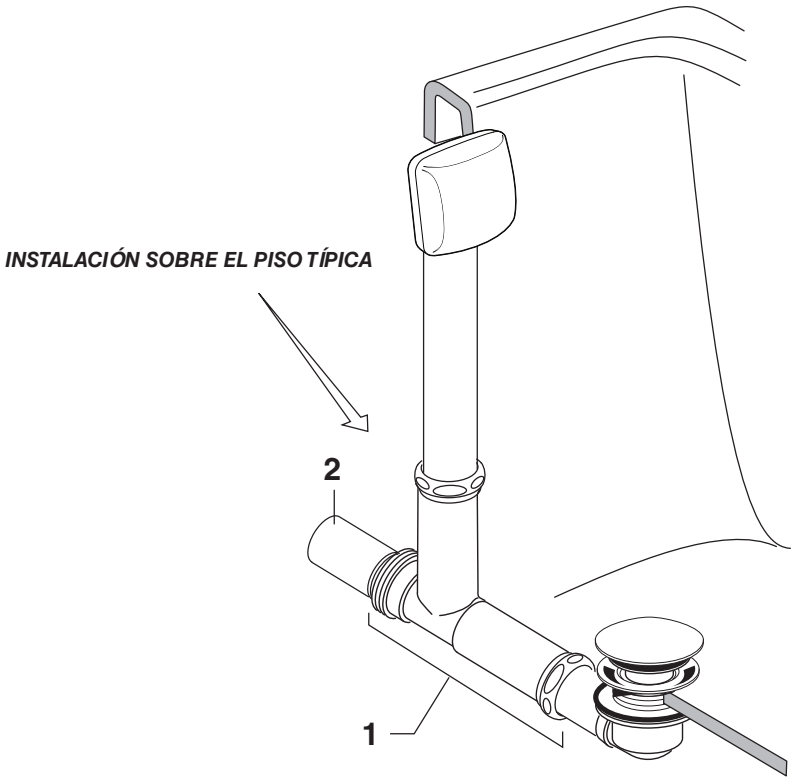

NOTA: SE MUESTRA LA BAÑERA CORTADA A LA MITAD PARA INDICAR CON MAYOR CLARIDAD LA INSTALACIÓN.

5 INSTRUCCIONES DE CUIDADO:

DEBE: SOLO ENGUAJAR EL PRODUCTO CON AGUA LIMPIA. SÉQUELA CON UNA TOALLA SUAVE DE ALGODÓN.

NO DEBE: LIMPIAR EL PRODUCTO CON JABONES, ÁCIDOS, CERAS, ABRASIVOS, LIMPIADORES DUROS O UNA TOALLA DE SUPERFICIE RUGOSA.

Drenaje de la bañera Deep Soak®

Desagüe y rebose de la bañera con tapón de drenage accionado por el pie

NÚMERO DE MODELO

D1640305 Series

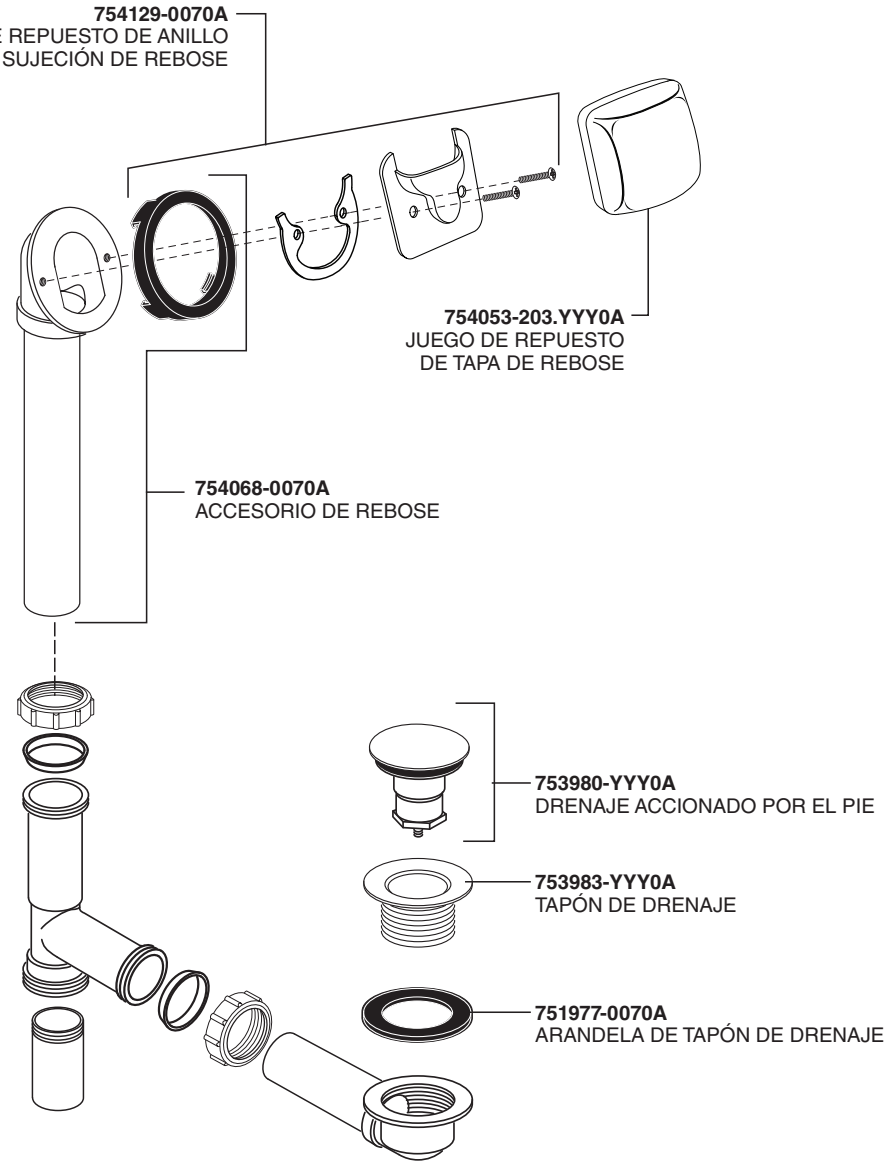

Reemplace las "YYY" conel código de terminación adecuado

CROMO PULIDO	002
NIQUEL PULIDO	295

En los Estados Unidos:
DXV
One Centennial Avenue
Piscataway, New Jersey 08855
Atención: Director de Atención al Cliente

Para los residentes de los EE.UU., también puede obtenerse información sobre la garantía llamando al siguiente número gratuito: (800) 227-2734
www.DXV.com

En Canadá:
DXV
5900 Avebury Road
Mississauga, Ontario
L5R 3M3
Canada

Número sin cargo: 1-800-387-0369
Local: 905-306-1093
Fax: 1-800-395-1498
www.DXV.ca

En Mexico:
DXV
Via Morelos 330
Col. Santa Clara Coatitla
Ecatepec, Estado de México 55540

Número sin cargo: 01-800-8391200
www.DXV.mx