40 365
ESSENTIALS
ANNEAU PORTE-SERVIETTE 8”

Pure Freude an Wasser

GROHE

SPÉCIFICATIONS STANDARDS :

- Fini StarLight[MD] GROHE

CARACTÉRISTIQUES

GROHE StarLight[MD]

CERTIFICATIONS:

CHOIX DE FINITIONS :

40365001	Chrome StarLight[MD] GROHE
403652431	Noir mat
40365A01	Graphite dur
40365EN1	Nickel brossé InfinityFinish[MC]
40365GN1	Cool Sunrise brossé

REMARQUE : installez ce produit conformément au guide d’installation. Conforme aux normes ADA et CSA lorsqu’il est installé conformément aux exigences particulières de ces réglementations.

Nous nous réservons le droit d’apporter des modifications aux spécifications des produits sans préavis.

É.-U.
Tél. : 1.630.582.7711 Fax : 1.630.582.7722
Pour la version à jour de la fiche de spécifications, visitez www.grohe.us.

Canada
Tél. : 1.888.644.7643 Fax : 1.905.366.2071
Pour la version à jour de la fiche de spécifications, visitez www.grohe.ca.

PART OF LIXIL

40 365

ESSENTIALS

ANNEAU PORTE-SERVIETTE 8″

Pure Freude an Wasser

GROHE

DONNÉES TECHNIQUES :
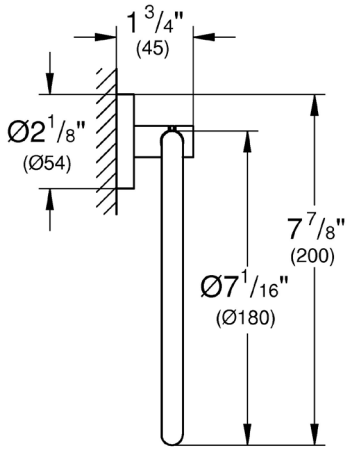
Hauteur du produit	**201 mm**
Longueur du produit	**44 mm**
Largeur du produit	**180 mm**