ESTATE[MD]
ACCESSOIRES DE SALLE DE BAIN
PORTE-PAPIER HYGIÉNIQUE

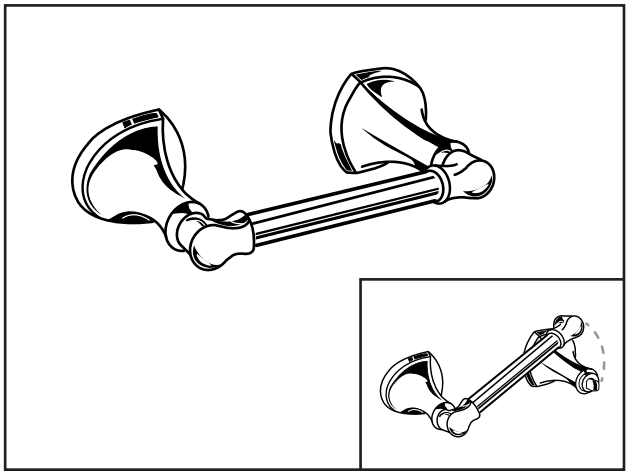

NUMÉRO DE MODÈLE :

❑ **7722230 - Porte-papier hygiénique pivotant**

Finis offerts

002	Chrome poli
013	Nickel poli
278	Bronze Legacy
295	Nickel brossé
243	Noir mat

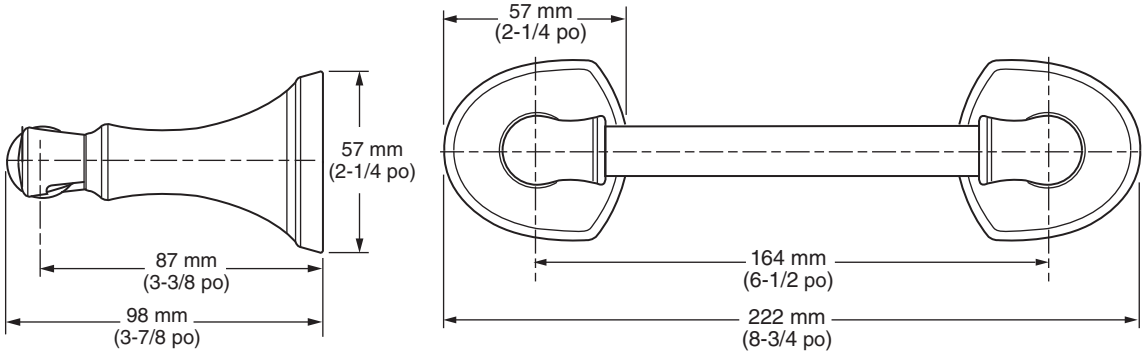

CARACTÉRISTIQUES DU PRODUIT :

Matériaux : fabrication en métal pour une résistance et une longue durée utile.

Montage dissimulé : aucune vis exposée

Facile à installer

Facile à utiliser : barre de papier toilette pivotante permettant un remplacement rapide et facile du rouleau.

• S'harmonise avec la gamme de produits Estate[MD].

SPÉCIFICATION SUGGÉRÉE

Le porte-papier hygiénique est de fabrication métallique. Le montage est dissimulé, sans vis de fixation apparentes.
Le porte-papier hygiénique est le modèle n° 7722230.___ d'American Standard.

PART OF LIXIL

© 2022 LIXIL Canada Inc.