# DELANCEY[MD]

## ROBINET DE BAR MONOCOMMANDE

### AVEC DOUCHETTE EXTRACTIBLE

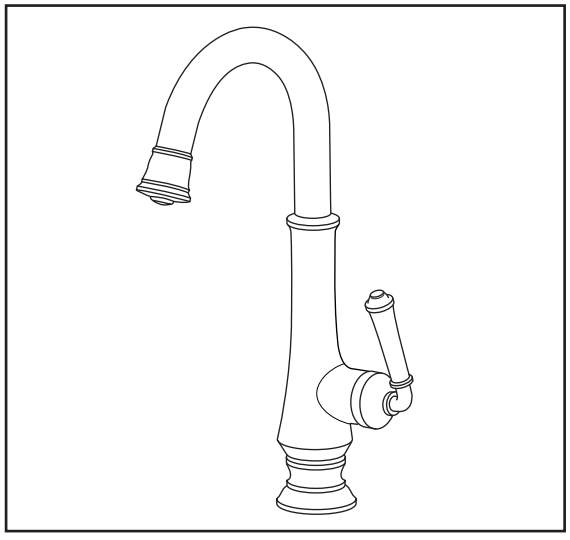

## NUMÉRO DE MODÈLE :

❏ **4279410 ROBINET AVEC DOUCHETTE EXTRACTIBLE**

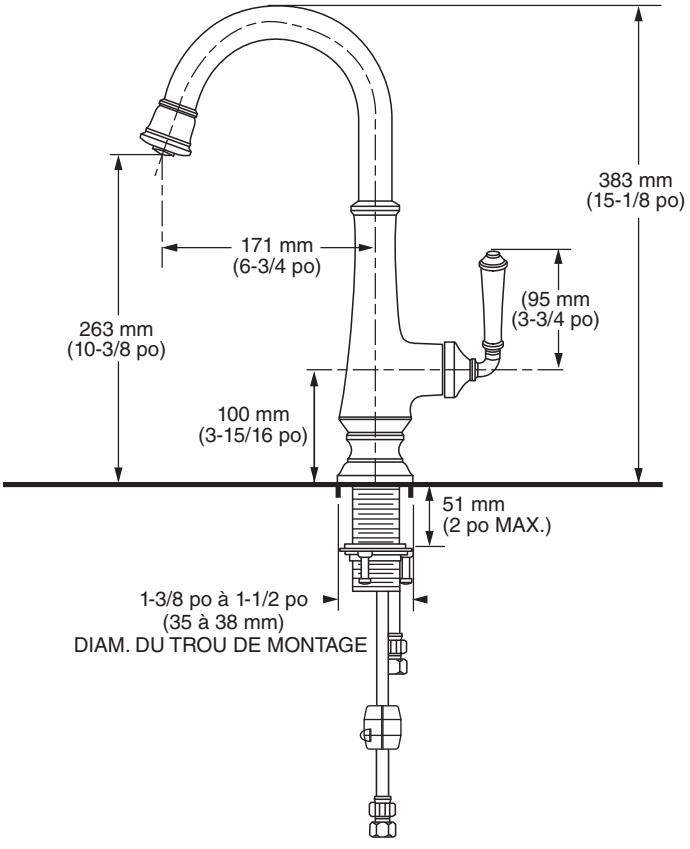


## DESCRIPTION GÉNÉRALE :

Corps et poignée en métal avec bec pivotant en laiton et douchette extractible. Tuyau d'écoulement en nylon tressé avec deux clapets anti-retour intégrés. Cartouche à disque en céramique de 35 mm sans rondelle. Tuyaux d'alimentation flexibles tressés de 28-3/4 po de long avec connexions à compression de 3/8 po. Tige de montage avec bague de fixation en laiton. Débit maximal de 1,5 gpm/5,7 L/min.

## CARACTÉRISTIQUES DU PRODUIT :

**Cartouche à disque en céramique :** garantit une durée utile d'une poignée souple et d'une performance sans goutte.

**Construction en métal :** matériaux de qualité pour une durabilité et une longévité accrues.

**Sans plomb :** le robinet contient ≤ 0,25 % de plomb en moyenne pondérée.

**Douchette extractible :** à fonction simple.

**Clapets anti-retour intégrés :** empêchent les retours d'eau.

## SPÉCIFICATION SUGGÉRÉE

Le robinet de bar monocommande est doté d'un corps en métal et d'une douchette extractible en laiton. Il est également doté d'une cartouche à disque en céramique sans rondelle, de tuyaux d'alimentation tressés et de deux clapets anti-retour intégrés. Le raccord est le modèle 4279410.___ d'American Standard.

© 2023 LIXIL Canada Inc.

# DELANCEY[MD]
## ROBINET DE BAR MONOCOMMANDE
### AVEC DOUCHETTE EXTRACTIBLE

## CODES ET NORMES
Ces produits respectent ou surpassent les codes et normes suivants :

**ANSI A117.1**
**ASME A112.18.1**
**CSA B125.1**
**NSF/ANSI/CAN 61: Q<1**
**NSF/ANSI CAN 372**

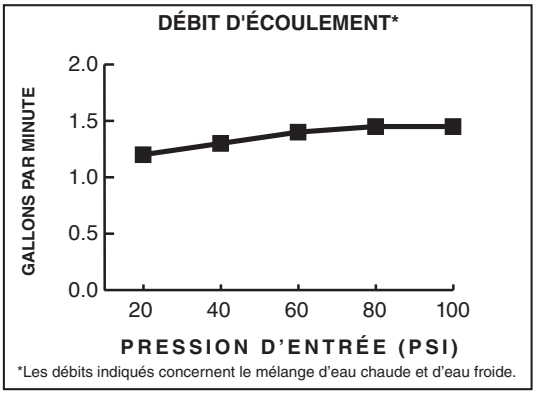


**DÉBIT D'ÉCOULEMENT 1,5 gpm/5,7/min**

| Numéro de produit | Description | Finis offerts | | | | |
|---|---|---|---|---|---|---|
| | | Chrome poli | Nickel poli | Acier inoxydable (PVS) | Bronze Legacy | Aube fraîche brossé |
| | | 002 | 013 | 075 | 278 | GN0 |
| 4279410 | Robinet pour lavabo de bar amovible vers le bas | ✓ | ✓ | ✓ | ✓ | ✓ |

Conforme au code CSA B651 sur les installations accessibles. Vérifiez les codes locaux.

Conforme aux directives de l'American Disabilities Act et à la norme ANSI A117.1 Exigences pour les personnes ayant un handicap physique.

PART OF LIXIL

© 2023 LIXIL Canada Inc.