ESTATE[MD]
ACCESSOIRES DE SALLE DE BAIN
CROCHET

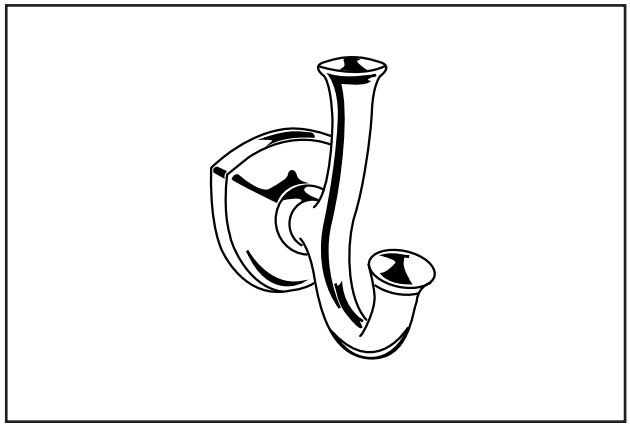

NUMÉRO DE MODÈLE :

❑ **7722210 - Crochet**

Finis offerts

002	Chrome poli
013	Nickel poli
278	Bronze Legacy
295	Nickel brossé
243	Noir mat

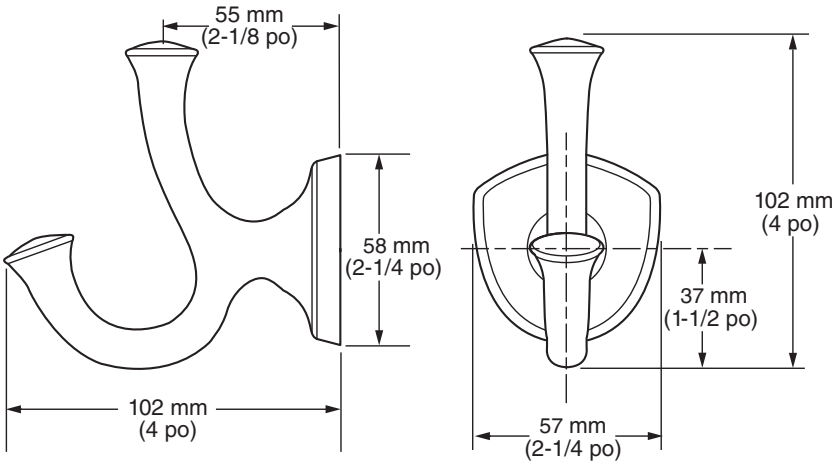

CARACTÉRISTIQUES DU PRODUIT :

Matériaux : fabrication en métal pour une résistance et une longue durée utile.

Montage dissimulé : aucune vis exposée

Facile à installer

• S'harmonise avec la gamme de produits Estate[MD].

SPÉCIFICATION SUGGÉRÉE

Le crochet est de fabrication métallique. Le montage est dissimulé, sans vis de fixation apparentes. Le crochet est le modèle n° 7722210.___ d'American Standard.

© 2022 LIXIL Canada Inc.