TOWNSEND[MD]
ACCESSOIRES DE SALLE DE BAIN
PORTE-SERVIETTES DOUBLE

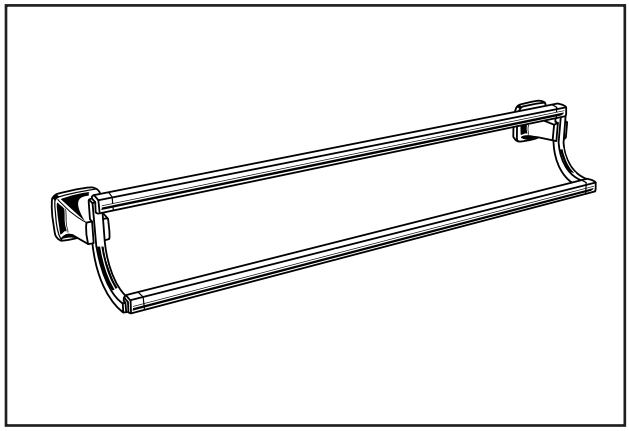

NUMÉRO DE MODÈLE :

❑ **7353224 - Porte-serviettes DOUBLE**

Finis offerts

002	Chrome poli
013	Nickel poli
278	Bronze Legacy
295	Nickel brossé
243	Noir mat
GN0	Aube fraîche brossé

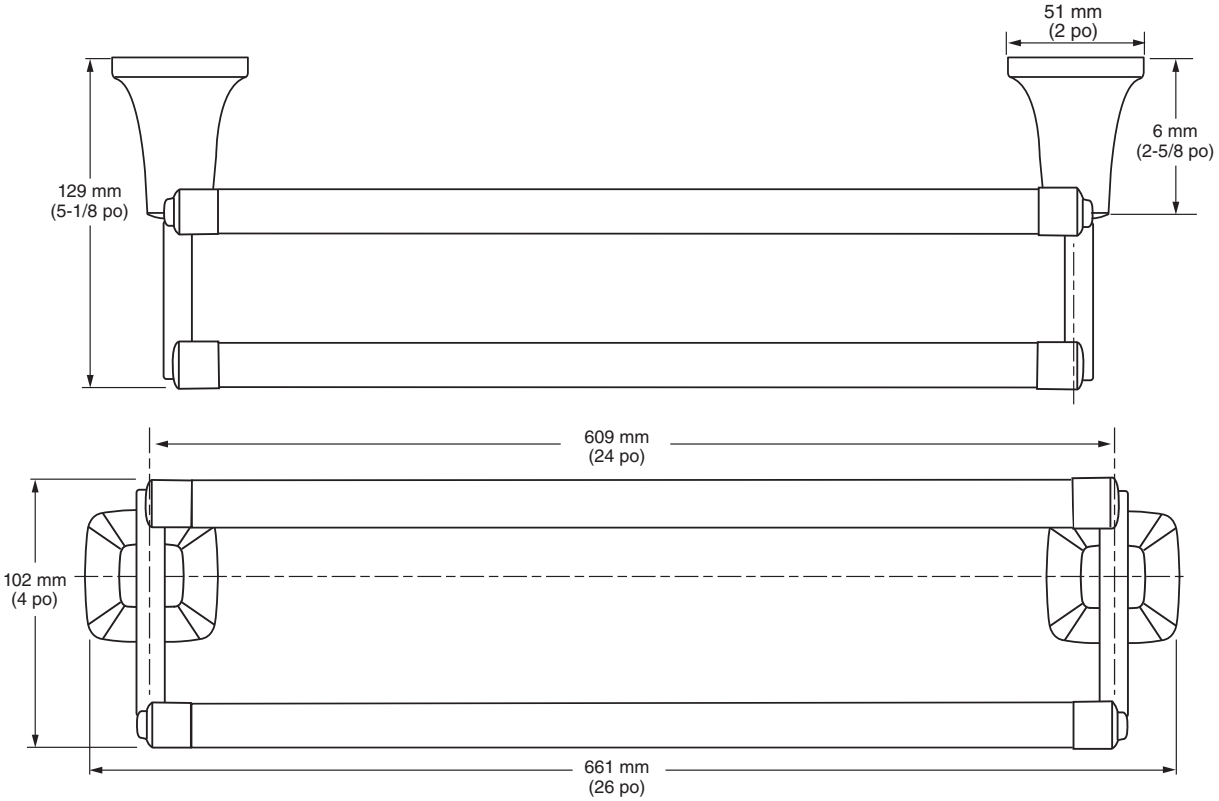

CARACTÉRISTIQUES DU PRODUIT :

Matériaux : fabrication en métal pour une résistance et une longue durée utile. Tige en laiton.

Montage dissimulé : aucune vis exposée

Facile à installer

SPÉCIFICATION SUGGÉRÉE

Le porte-serviettes double de 24 po est de construction métallique. Les tiges sont en laiton. Le montage doit être dissimulé, sans vis apparentes. Le porte-serviettes double est le modèle 7353224.___ d'American Standard.

© 2023 LIXIL Canada Inc.