ÉVIER DE CUISINE À CUVETTE SIMPLE EN ACIER INOXYDABLE PORTSMOUTH® 18 x 16

ACIER INOXYDABLE DE CALIBRE 18

ÉVIER DE CUISINE À CUVETTE SIMPLE EN ACIER INOXYDABLE PORTSMOUTH® 18 x 16

❏ **18SB.9181600S.075**

- Évier de cuisine à cuvette simple en acier inoxydable
- Acier inoxydable de calibre 18
- Cuvette de 9 po de profondeur
- Installation sous le comptoir
- Armoire de 21 po (533 mm) requis
- Comprend :
  - (2) 9028000.075 Raccord d'évacuation
  - 791676-100.0070A Fixations d'évier pour installation sous comptoir
- Coussins insonorisés latéraux et inférieurs avec sous-couche
- Modèle de découpe et instructions compris
- Garantie limitée à vie

Dimensions nominales :
17-7/8 po x 16 po x 9 po
(454 x 406 x 229mm)

Dimensions de la cuvette :
15-7/8 po (403 mm) de largeur
13-7/8 po (352 mm) d'avant en arrière
9 po (229 mm) de profondeur

VOIR AU VERSO POUR LES DIMENSIONS BRUTES ET LES CARACTÉRISTIQUES DU PRODUIT

Certifications de conformité - Respecte ou dépasse les spécifications suivantes :

- ASME A112.19.3/CSA B45.4

À préciser :

❏ Couleur : Acier inoxydable .075
❏ Crépine de fond en option : 8448.181600.075

© 2018 Lixil Canada Inc.

ÉVIER DE CUISINE À CUVETTE SIMPLE EN ACIER INOXYDABLE PORTSMOUTH® 18 x 16

ACIER INOXYDABLE DE CALIBRE 18

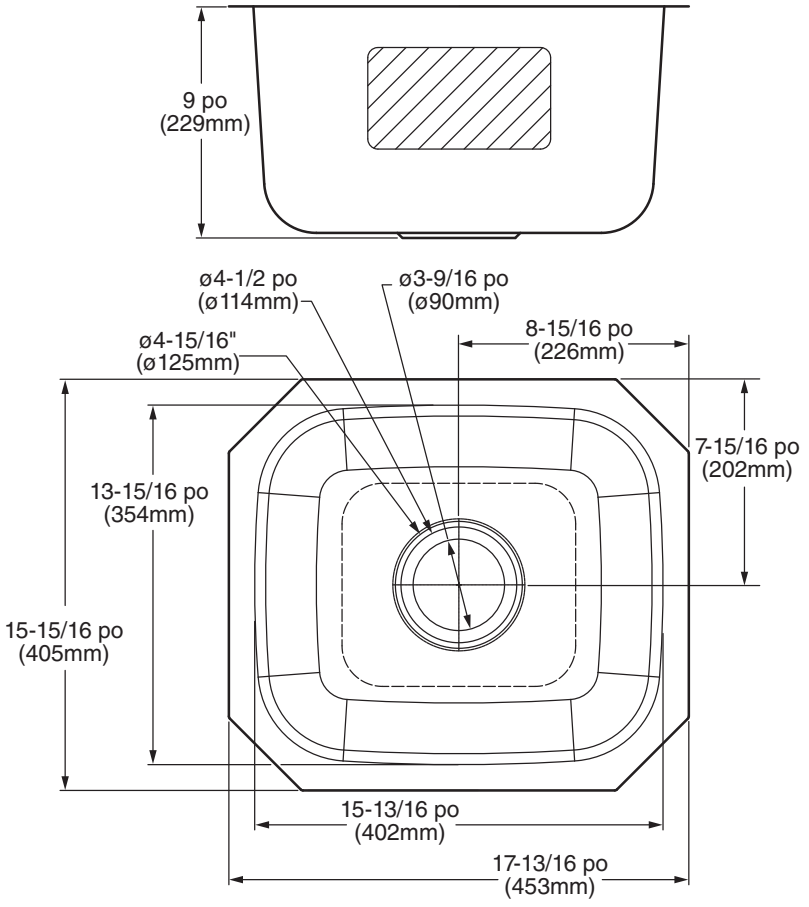

REMARQUES :
***** LES DIMENSIONS INDIQUÉES POUR L'EMPLACEMENT DES ROBINETS D'ALIMENTATION ET DU SIPHON EN « P » SONT DES SUGGESTIONS. LES ROBINETS D'ALIMENTATION NE SONT PAS COMPRIS AVEC L'APPAREIL ET DOIVENT ÊTRE COMMANDÉS SÉPARÉMENT. MASTIC D'ÉTANCHÉITÉ FOURNI PAR D'AUTRES FOURNISSEURS

IMPORTANT: Les dimensions des appareils sont nominales et peuvent varier à l'intérieur de la plage de tolérance établie par la norme ANSI A112.19.3. Ces mesures peuvent changer ou être annulées. Nous ne sommes pas responsables de l'utilisation de pages remplacées ou annulées.

UNE PARTIE DE LIXIL

© 2018 Lixil Canada Inc.