ÉVIER DE CUISINE À CUVETTE SIMPLE EN ACIER INOXYDABLE PEKOE® 35 x 18

ACIER INOXYDABLE DE CALIBRE 18

ÉVIER DE CUISINE À CUVETTE SIMPLE EN ACIER INOXYDABLE PEKOE® 35 x 18

❑ **18SB.10351800.075**

- Évier de cuisine à cuvette simple en acier inoxydable usiné
- Acier inoxydable de calibre 18
- Cuvette extra profonde de 10 po de profondeur
- Coins de 10 mm de rayon
- Installation sous le comptoir
- Coussins insonorisés latéraux et inférieurs avec isolation du jet complète
- Armoire de 39 po (991 mm) requis
- Comprend :
  - 7302286-401.0750A Crépine de fond
  - 9028000.075 Raccord d'évacuation
  - 791676-100.0070A Fixations d'évier pour installation sous comptoir
  - Modèle de découpe
  - Consignes d'installation
- Garantie limitée à vie

Dimensions nominales :
35 po x 18 po x 10 po
(889 x 457 x 254mm)

Dimensions de la cuvette :
33 po (838 mm) de largeur
16 po (406 mm) d'avant en arrière
10 po (254 mm) de profondeur

VOIR AU VERSO POUR LES DIMENSIONS BRUTES ET LES CARACTÉRISTIQUES DU PRODUIT

Certifications de conformité - Respecte ou dépasse les spécifications suivantes :
- ASME A112.19.3/CSA B45.4

À préciser :
❑ Couleur : Acier inoxydable .075

UNE PARTIE DE LIXIL

© 2018 Lixil Canada Inc.

ÉVIER DE CUISINE À CUVETTE SIMPLE EN ACIER INOXYDABLE PEKOE® 35 x 18

ACIER INOXYDABLE DE CALIBRE 18

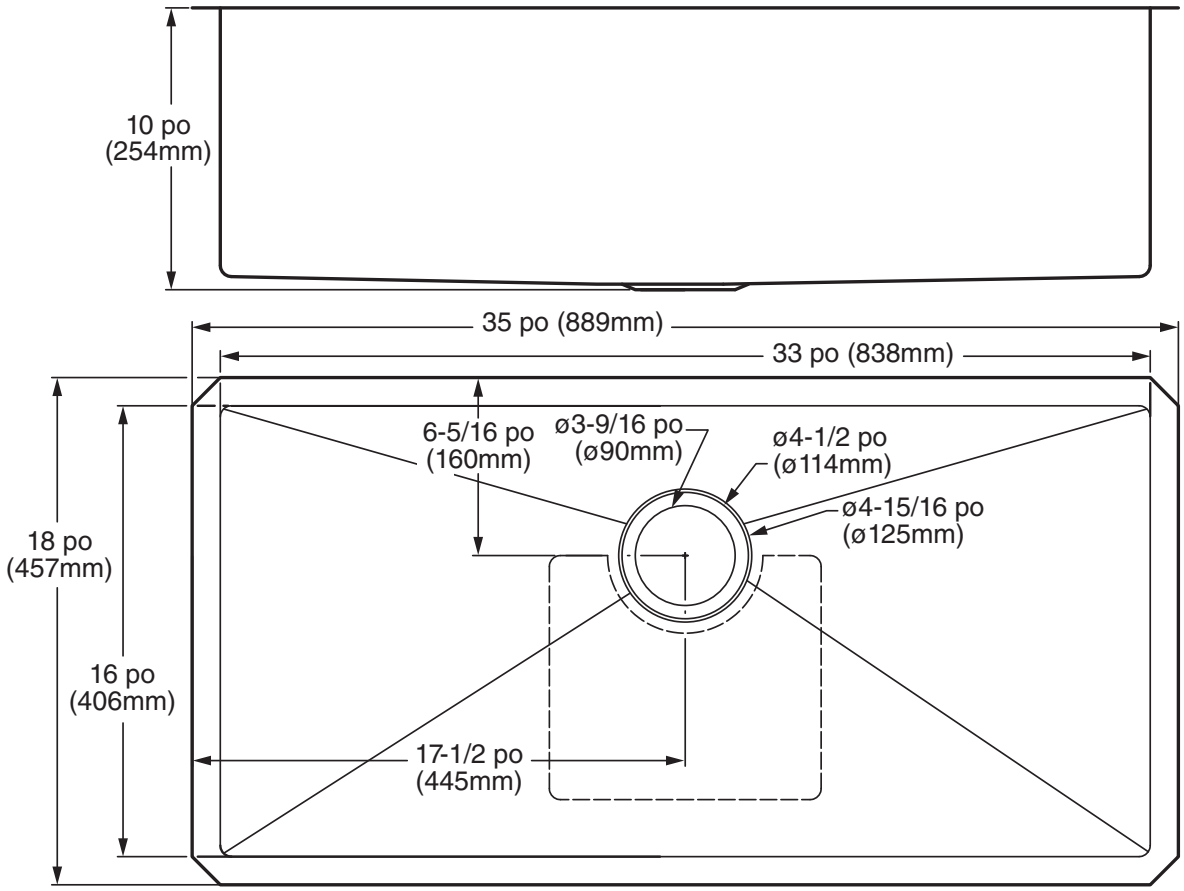

REMARQUES :
***** LES DIMENSIONS INDIQUÉES POUR L'EMPLACEMENT DES ROBINETS D'ALIMENTATION ET DU SIPHON EN « P » SONT DES SUGGESTIONS. LES ROBINETS D'ALIMENTATION NE SONT PAS COMPRIS AVEC L'APPAREIL ET DOIVENT ÊTRE COMMANDÉS SÉPARÉMENT. MASTIC D'ÉTANCHÉITÉ FOURNI PAR D'AUTRES FOURNISSEURS

IMPORTANT: Les dimensions des appareils sont nominales et peuvent varier à l'intérieur de la plage de tolérance établie par la norme ANSI A112.19.3. Ces mesures peuvent changer ou être annulées. Nous ne sommes pas responsables de l'utilisation de pages remplacées ou annulées.

© 2018 Lixil Canada Inc.