ÉVIER EN ACIER INOXYDABLE À CUVETTE SIMPLE PEKOE® 20 PO

ACIER INOXYDABLE DE CALIBRE 18

ÉVIER EN ACIER INOXYDABLE À CUVETTE SIMPLE PEKOE® 20 PO

❏ **18SB.8201800S.075**

- Évier de cuisine à cuvette simple en acier inoxydable
- Acier inoxydable de calibre 18
- Cuvette simple usinée
- Coins de 10 mm de rayon
- Cuvette de 8 po (203 mm) de profondeur
- Installation sous comptoir
- Coussins insonorisants latéraux et inférieurs avec sous-couche
- Crépine de fond incluse
- Comprend :
  - 9028000.075 Raccord d'évacuation
  - 791676-100.0070A Fixations d'évier pour installation sous comptoir
  - Crépine de fond en acier inoxydable
- Modèle de découpe, instructions d'installation
- Garantie limitée à vie

VOIR AU VERSO POUR LES RACCORDEMENTS ET LES CARACTÉRISTIQUES DU PRODUIT

Dimensions nominales :
20 po x 18 po x 8 po
(508 x 457 x 203 mm)

Dimensions de la cuvette :
18 po (457 mm) de largeur
16 po (406 mm) d'avant en arrière
8 po (203 mm) de profondeur

Certifications de conformité – respecte ou surpasse les spécifications suivantes :

- **ÉVIER :**
  ASME A112.19.3/CSA B45.4

À préciser :
❏ Couleur : .075 Acier inoxydable

© 2018 Lixil Canada Inc.

ÉVIER EN ACIER INOXYDABLE À CUVETTE SIMPLE PEKOE® 20 PO

ACIER INOXYDABLE DE CALIBRE 18

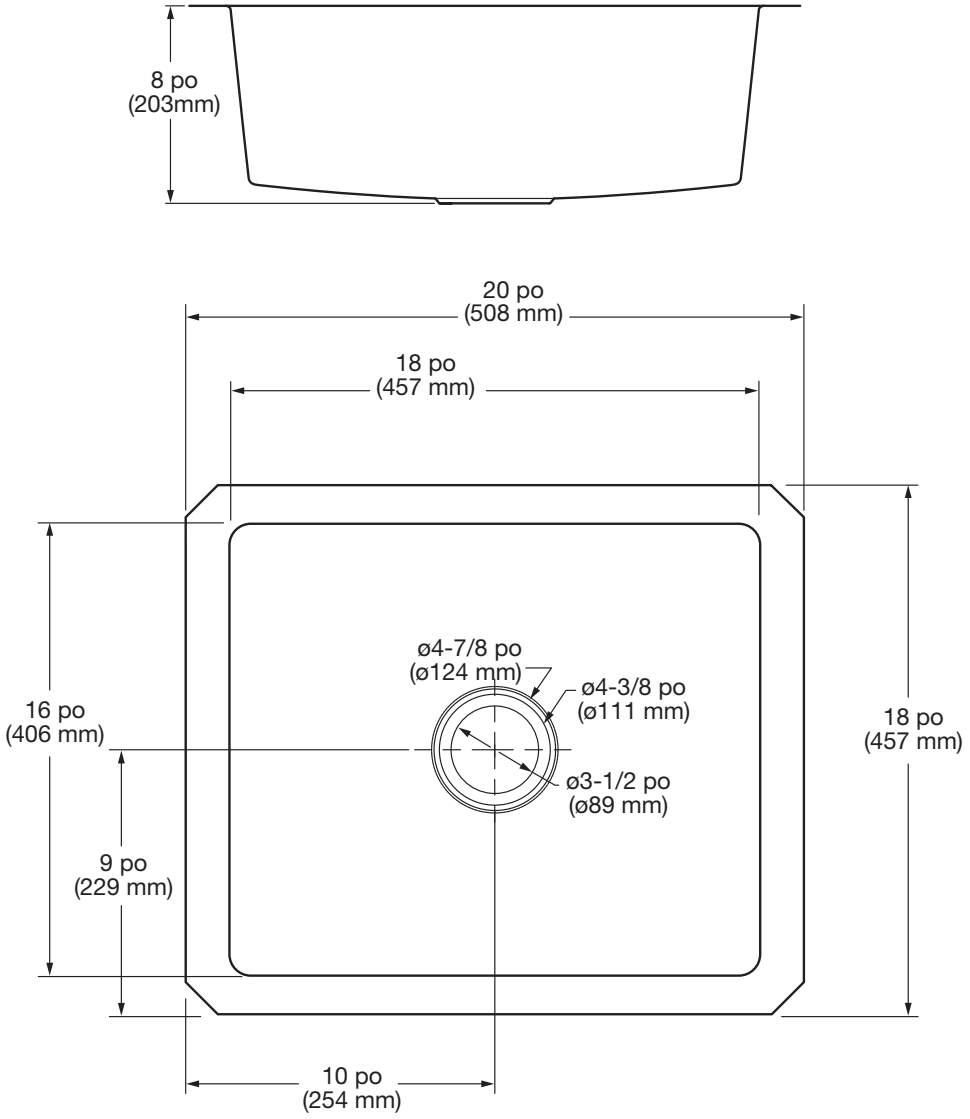

REMARQUES :

***** LES DIMENSIONS INDIQUÉES POUR L'EMPLACEMENT DES ROBINETS D'ALIMENTATION ET DU SIPHON EN « P » SONT DES SUGGESTIONS.
LES ROBINETS D'ALIMENTATION NE SONT PAS COMPRIS AVEC L'APPAREIL ET DOIVENT ÊTRE COMMANDÉS SÉPARÉMENT.
MASTIC D'ÉTANCHÉITÉ FOURNI PAR D'AUTRES FOURNISSEURS.

IMPORTANT : Les dimensions des appareils sont nominales et peuvent varier à l'intérieur de la plage de tolérance établie par la norme ANSI A112.19.3.
Ces mesures peuvent changer ou être annulées. Nous ne sommes pas responsables de l'utilisation de pages remplacées ou annulées.

UNE PARTIE DE LIXIL

© 2018 Lixil Canada Inc.