American Standard



American Standard is devoted to making life, in the heart of your home, better every day...

...so, thank you for inviting us in! With the very best in kitchen and bathroom products, we are here to help make your life happier, healthier and simpler. Our commitment to quality, innovation and performance has made us part of your everyday routine for nearly 150 years, and we look forward to being a part of your life for many years to come.

Learn more at www.AmericanStandard.com

REGISTER YOUR WARRANTY

Try the easy-scan **QR code** to quickly enter your information or find your product's detailed warranty here:

www.AmericanStandard.com/warranty

Registering allows you to keep your product information safe, and us the ability to contact you in the event of a product recall or *any* news about your purchase.

And if ever you have a question or need help...?
Call us at 1-855-815-0004

M985164 EN (9/24)
702B405/702B505/702B605

OWNERS MANUAL

IoT DetectInk™ Paradigm™ Integrated Faucet with Optional Above-Deck Mixing & SmarTherm®

702B405 / 702B505 / 702B605



Image shown may vary from product purchased.

INSIDE THE BOX

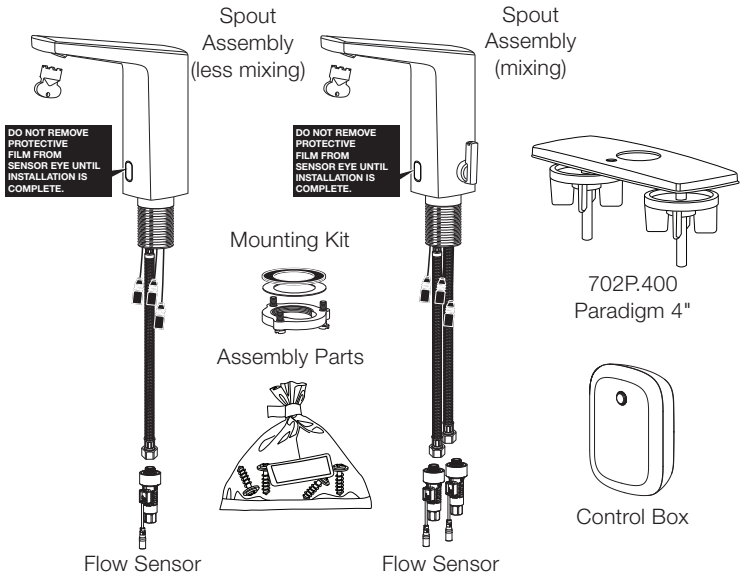

POWER KITS SOLD SEPARATELY			
PWRX Power Kit PK00.IOT	Plug-In AC Power Kit PK01.PAC PK01.BBU	Hard-Wired AC Power Kit PK01.HAC PK01.BBU	Hard-Wired AC & Multi-AC Power Kit PK01.MAC / PK01.HAC PK01.BBU
	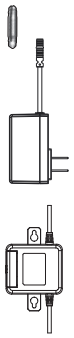	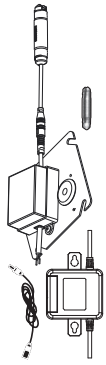	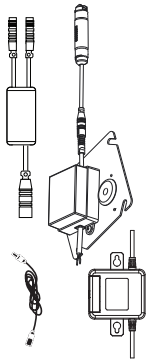

RECOMMENDED TOOLS

Installation steps will indicate which tools should be used with asscociated letter

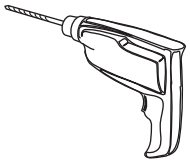

Drill

A



Flat Blade Screwdriver

B



Adjustable Wrench

C

NOTE TO INSTALLER: Please give this manual to the customer after installation.

To learn more about American Standard Selectronic® Products visit our website at: www.americanstandard-us.com or e-mail us at: ASdetectInk@lixil.com

For Parts, Service, Warranty or other Assistance, please call (844) CRT-TEAM / (844) 278-8326
(In Toronto Area only: 1-905-306-1093)

American Standard CRT Commercial Response Team

INSTALLATION INSTRUCTIONS

1 SPOUT ASSEMBLY INSTALLATION

Turn off hot and cold water supplies before beginning.

1. Make sure O-RING (**1**) is installed in spout base.

IMPORTANT: Do not use putty when installing faucet without escutcheon.

2. If installing DECK PLATE (**2**) (optional): Apply a bead of putty to bottom edge of PUTTY PLATE (**2**). Install SCREW (**11**) into the MOUNTING BASE OF THE FAUCET (**13**) and allign SCREW (**11**) with HOLE (**12**).

3. Insert supply HOSES (**3**), SHANK (**4**) and WIRES (**5**) through hole in DECK PLATE with PUTTY PLATE (**2**) and mounting surface.

4. Assemble RUBBER WASHER (**7**), BRASS WASHER (**8**) and THREADED LOCKNUT (**9**) onto SHANK (**4**) from underside of sink or mounting surface. Hand tighten LOCKNUT (**9**).

5. Use a screwdriver to tighten SCREWS (**10**) on LOCKNUT (**9**). Work your way around LOCKNUT (**9**), tightening the screws slightly each time until all are snug to ensure even pressure.

A

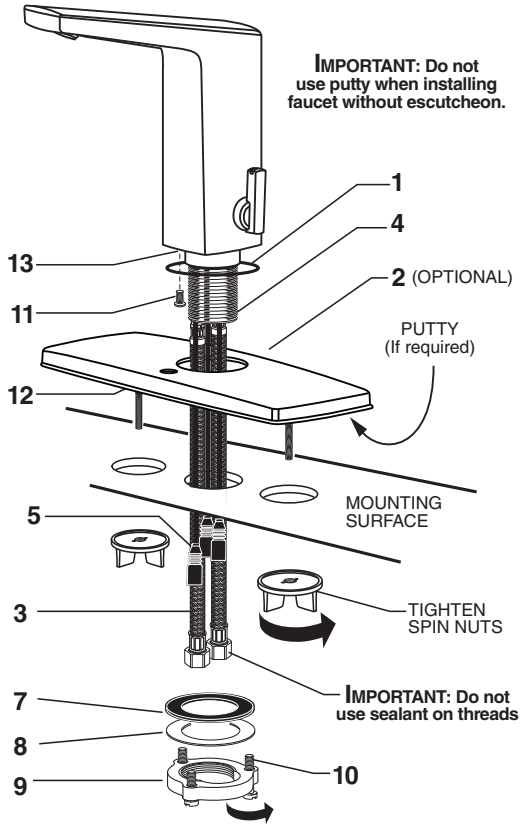

2 MAKE WATER SUPPLY CONNECTIONS

1. Turn off hot and cold water supplies before beginning.

2. Install FLOW SENSOR (**3**) on each wall supply outlet. Be sure that FLOW SENSOR (**3**) is inserted in the correct direction.

3. Connect HOT FLEXIBLE SUPPLY (marked with red stripe) (**1**) to FLOW SENSOR (**3**) on hot water control stop (**4**). Connect COLD FLEXIBLE SUPPLY (marked with blue stripe) (**2**) to FLOW SENSOR (**3**) on cold water control stop (**5**). Use adjustable wrench to tighten connections. Do not over tighten.

4. Faucet supplies are 24" long from faucet base.

Note: If additional supply length is required, installer must purchase those parts separately.
Important; If SUPPLY HOSES (1, 2) are too long, loop as illustrated to avoid kinking.

Note: For non-mixing models only one flow sensor and supply line connection is needed.

B

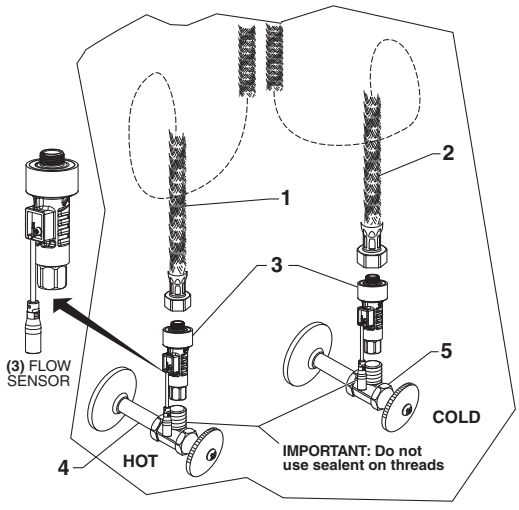

3 CONTROL BOX INSTALLATION

1. Remove the SCREW (**4**) from the bottom of the control box and lift the cover off.
2. Determine the mounting location of the control box by checking the wire length of the faucet and flow sensor when connected to the control box.
3. Place the CONTROL BOX (**1**) on the horizontal center line and mark the location of the mounting holes to be drilled.
4. Using a ¼" diameter drill bit, drill two mounting holes approximately 1" deep.
5. Install the two ANCHORS (**2**) provided into the mounting holes.
6. Partially thread the SCREWS (**3**) in to the ANCHORS (**2**).
7. Place CONTROL BOX (**1**) over the SCREWS (**3**) and slide down to lock.
8. Tighten SCREWS (**3**) if a more secure connection is desired.

Note: The cover should be left off as it will be reinstalled at a later point.

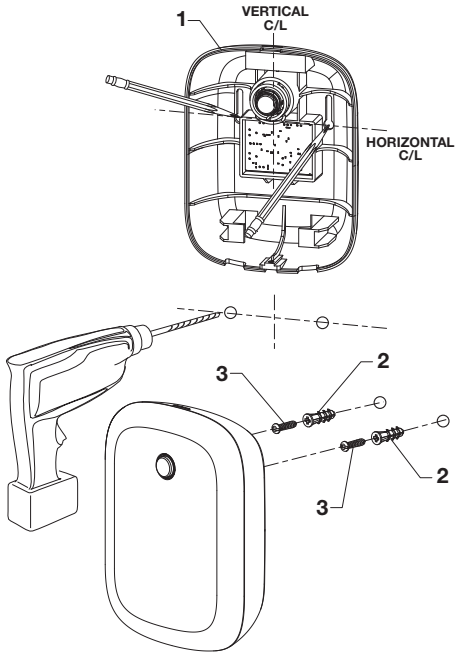

3.1 MAKE WIRED CONNECTIONS

1. Connect IR sensor wire to control box.
2. Connect solenoid wire to control box.
3. Connect flow sensor wires, hot and cold, to the control box.
4. Connect battery wire to the black and purple wire.
Note: for non-mixing versions only one flow sensor connection is needed.

Internal Wiring

Note: Prior to making power connection, make sure detection zone is not obstructed. Sensor is self adjusting. Keep detection zone clear for 15 seconds after power is connected.

External Wiring

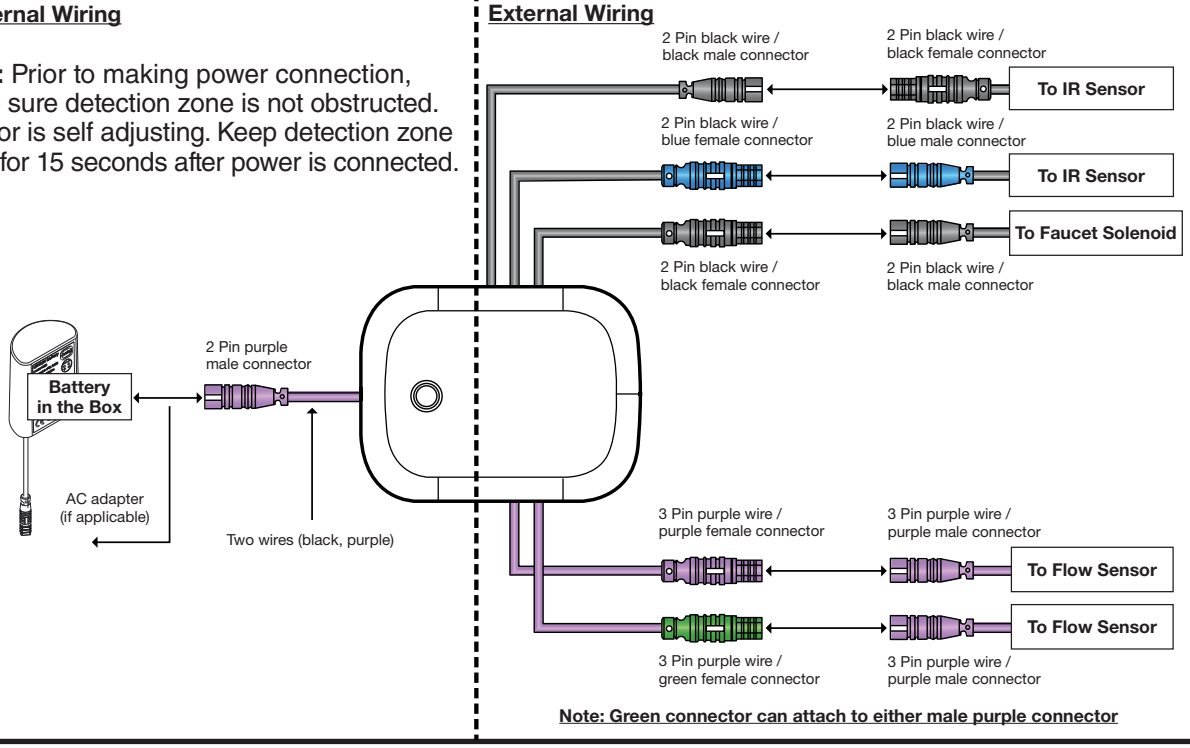

Note: Green connector can attach to either male purple connector

3.2 AC VERSIONS (HARD-WIRED / PLUG-IN POWER SUPPLY

Important: Turn off power to outlet or electrical box.

FOR PLUG-IN VERSION;

1. Connect PLUG-IN AC POWER SUPPLY (**2**) to BATTERY BACK-UP KIT (**7**).
2. Connect the other end of the 10’ extension cable to the black and purple wire (**9**) in the control box.
3. Connect PLUG-IN AC POWER SUPPLY (**2**) to wall outlet.

FOR HARD-WIRED VERSION;

1. Connect HARD-WIRED AC TRANSFORMER (**3**) to AC-DC CONVERTER (**6**).
2. Connect BACK-UP BATTERY (**8**) to 10' EXTENSION CABLE (**1**).
3. Connect AC-DC CONVERTER (**6**) to BACK-UP BATTERY (**8**).
4. Connect BLACK and PURPLE WIRE (**9**) to the other end of the 10' EXTENSION CABLE (**1**).
5. Make Black and White power line connections to HARD-WIRED AC TRANSFORMER (**3**) and mount on ELECTRICAL BOX (**5**).

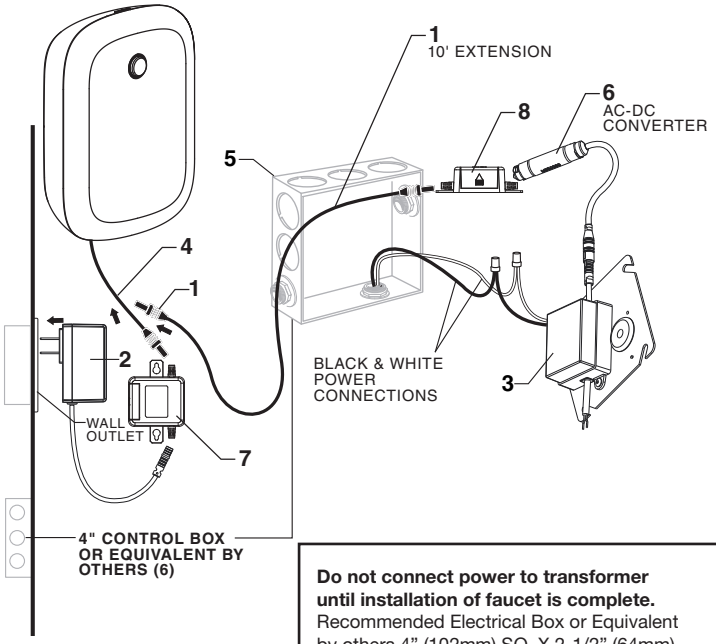

Do not connect power to transformer until installation of faucet is complete. Recommended Electrical Box or Equivalent by others 4” (102mm) SQ. X 2-1/2” (64mm) DEEP 2-GANG ELECTRICAL BOX **Appleton #4SD1** OR EQUAL (BY OTHERS).

CAUTION: Use only American Standard supplied transformers and cable sets. Using non-AS supplied cables, or cutting, splicing or modifying any components will void the warranty.

3.3 MULTI-AC VERSION (DAISY CHAIN)

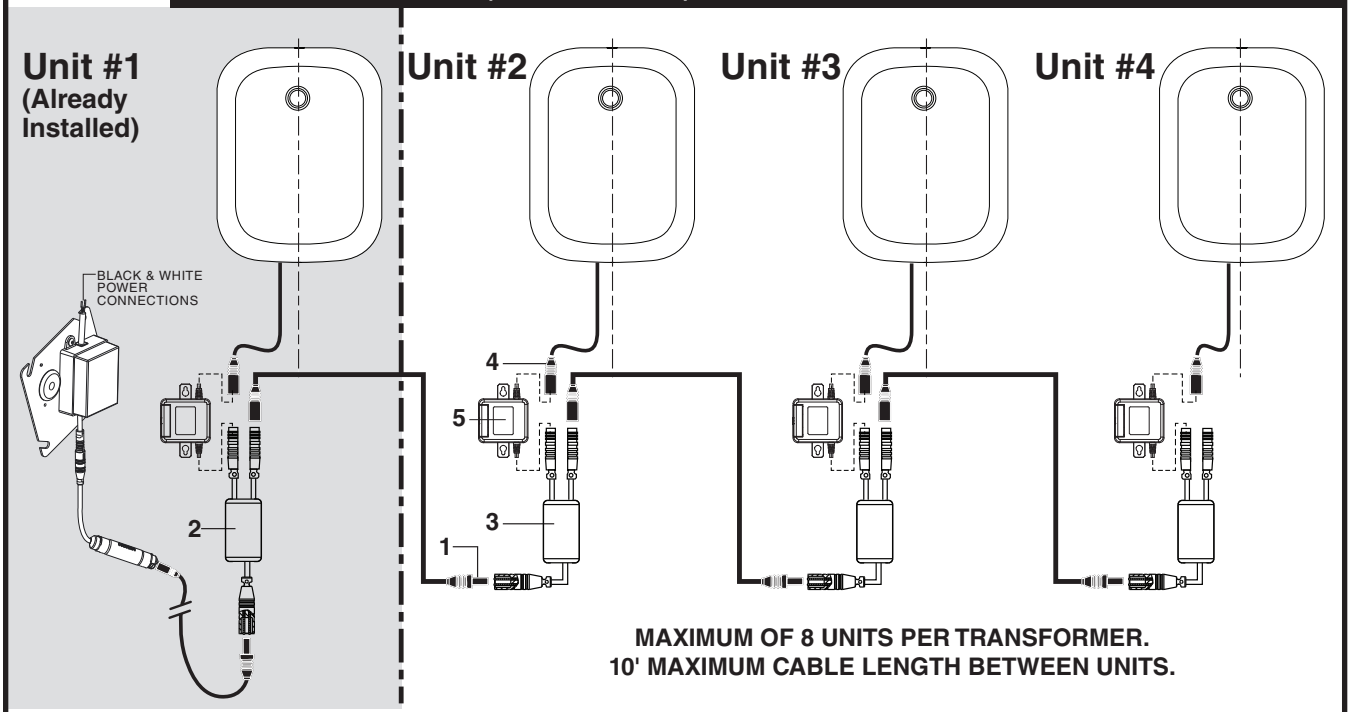

Important: Disconnect the first unit's Multi-AC Adapter from power supply before making daisy-chain connections.
Note: For Unit #1 electrical instructions, refer to Step 3.1.
For subsequent Units, refer to instructions below...

1. Connect one end of the 10' EXTENSION (**1**) to the available terminal of the previous unit's Multi-AC ADAPTER (**2**), and the other end to the single terminal of the current unit's Multi-AC ADAPTER (**3**).
2. Connect EXTENSION CABLE (**4**) to BATTERY BACK-UP KIT (**5**).
3. Connect the EXTENSION CABLE (**4**) to the black and purple wire (**6**).
4. Connect BATTERY BACK-UP KIT (**5**) to either of the two available terminals of Multi-AC ADAPTER (**3**).
5. Repeat Steps above for each additional Unit, for a Max. of 10 Units on one AC POWER SUPPLY.

4 REMOVE MIXING HANDLE

Adjust hot limit safety

To reduce the amount of hot water that can mix with cold, the installer can adjust hot limit stop (Four different settings).

1. Rotate Lever Handle (**5**) counter-clockwise to its stop position (100% cold).

2. Remove LEVER SCREW (**3**) and pull off the LEVER HANDLE (**5**).

3. Pull out LIMIT STOP (**1**) from the VALVE STEM (**2**).

4. Rotate LIMIT STOP (**1**) between the shaded area and insert back onto VALVE STEM (**2**).

5. Each notch on the LIMIT STOP (**1**) will reduce the amount of hot water by approximately 3%. For example, the 2nd notch will have 97% of maximum temp, the 3rd notch will have 94% and the fourth will be 91%.

6. Replace LEVER HANDLE (**5**), LEVER HANDLE SCREW (**3**) and tighten.

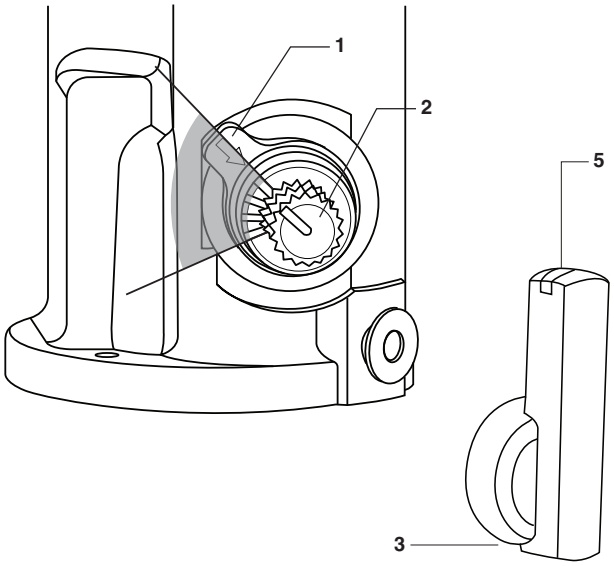

Note: Before removing the handle, preset the desired water temperature and while disassembling make sure to keep the SHAFT EXTENSION (**8**) in place.

1. Unthread Set screw (**3**) and remove handle (**5**).

2. Remove Limit stop (**1**).

3. Using a Slotted screwdriver unthread Screw (**7**) and remove SHAFT extension (**8**).

Note: Hold the extension in place while unthreading the screw.

4. Install Cap (**9**) onto the Body and press until you hear a click.

Note: Sharper side faces towards the back of the body.

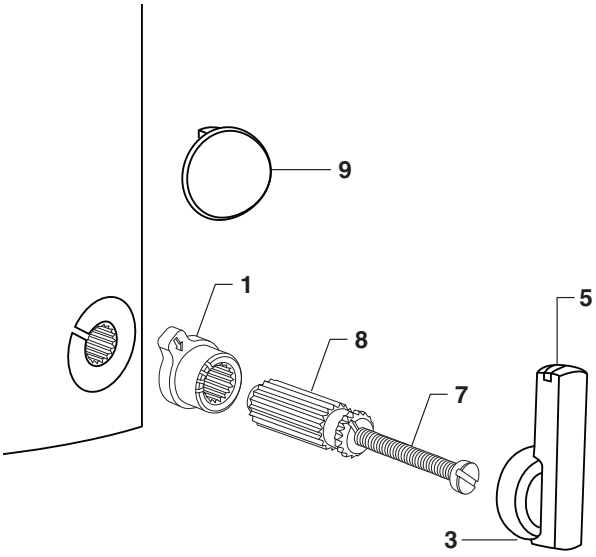

5 HAND WASH SENSOR OPERATION

REMOVE PROTECTIVE FILM FROM SENSOR EYE WHEN INSTALLATION IS COMPLETE.

When the Sensor detects a user, the water immediately starts to flow. Water flow will stop 1.5 seconds after user is out of sensor range. This Comfort delay allows the user to comfortably move their hands without the water turning off.

As a precaution, a Safety Timer will turn off the water, after the sensor has been blocked for 30 seconds. The water will stay off until the blockage is removed from the detection zone.

The Comfort and Safety time settings can be adjusted using the Mobile Application.

Refer to the Quick Start Guide to complete setting up the Faucet functionality.

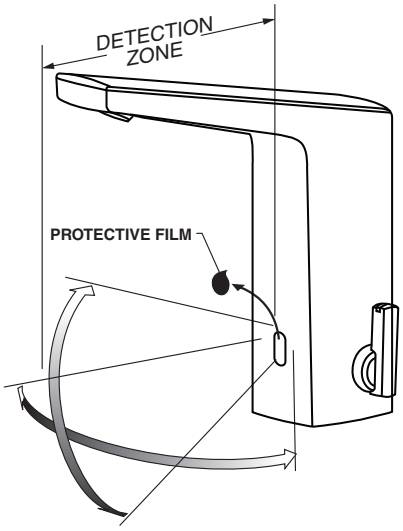

MAINTENANCE

1 REPLACE BATTERY

1. Remove control box cover by unthreading SCREW (**3**).
2. Disconnect Battery (**1**) from WIRE (**2**).
3. Connect the new battery to WIRE (**2**).
4. Check that the new battery is successfully activating the faucet.
5. Cover control box with the cover and SCREW (**3**).

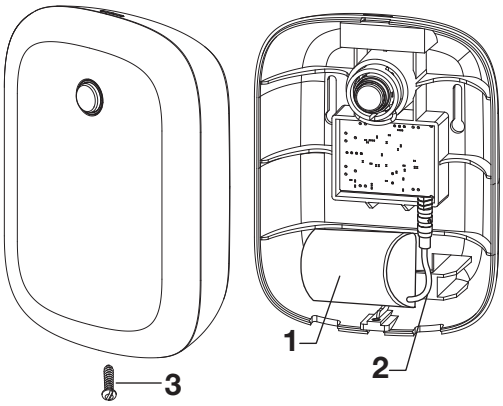

2 REPLACE BACK-UP BATTERY KIT FOR AC VERSION

1. Remove old back-up battery by disconnecting the two wires.
2. Install new kit by connecting it to the two wires.

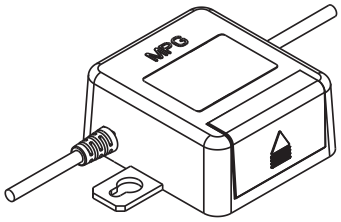

3 ADJUST OR REPLACE MAXIMUM OUTLET TEMPERATURE

1. With the COVER off, the installer can reduce the maximum mixed water temperature by turning the THERMO VALVE (**4**) clockwise with a screwdriver.
2. Remove SCREW (**6**) and unthread THERMO VALVE (**4**). Replace with new THERMO VALVE (**4**).

WARNING

- **Do not turn the THERMO VALVE (4) More than 1 turn.**
- **The maximum mixed water temperature can not be increased due to ASSE 1070 requirements.**



4 GENERAL CLEANING

1. Only use a damp, soft cloth to clean the spout and the sensor.
2. For tougher dirt, use a soft cloth with diluted dish washing detergent. Wipe the area using a wet cloth and dry using a soft cloth.

CAUTION

Do not scratch the sensor when cleaning. Avoid using any abrasives or harsh detergents or chemicals.

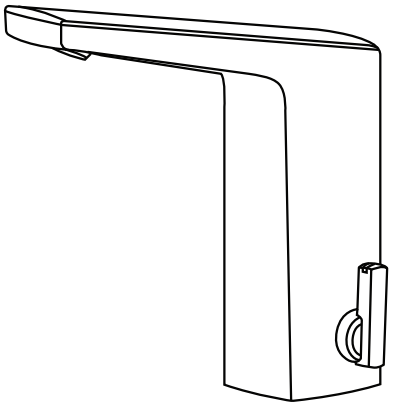

5 SET DETECTION RANGE (IF REQUIRED)

1. Once the device is paired, you may edit the settings by navigating to Device Management screen and finding the DEVICE CARD (**1**). You must be in Bluetooth range to the device.
2. Press on the DEVICE CARD (**1**) and scroll down to find the CONNECT (**2**) button.
3. Once the app connects to the device, a “Settings” button will be available.
4. Enter the Settings screen and adjust IR sensor distance as needed and press “Apply”

Comfort Time should not be modified unless specified in the by manufacturer.

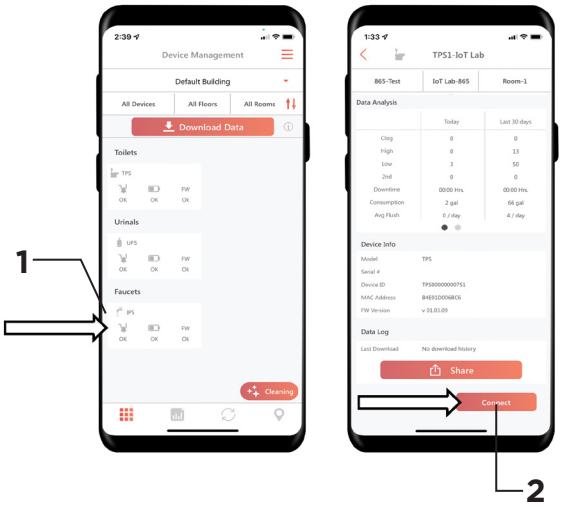

6 TROUBLE SHOOTING GUIDE FOR FAUCET

PROBLEM	POSSIBLE CAUSE	CORRECTIVE ACTION
Faucet will not operate.	Supply valve is closed.	Open supply valve.
	Battery/The electric wire(s) is not connected.	Connect the wires.
	Sensor lens is dirty.	Clean lens.
	Reflective surface in front of sensor.	Remove the reflective surface from in front of the sensor.
	Detection range not adjusted properly.	Adjust the detection range.
	The infrared sensor or the actuator is out of order.	Contact distributor for replacement.
	Battery is critical.	Press button on the control box for 3-5 seconds. If LED does not blink blue, the battery is critically low and needs to be replaced.
	Faucet Valve Electronic is faulty.	Replace Faucet Valve Electronic.
	No power provided by battery/ power supply.	Replace battery/power supply.
Faucet valve does not activate when User presence.	Sensor does not recognize a user.	Using the DetectLnk™ app, enter the device settings and adjust IR Distance.
	Battery/Power Supply is disrupted.	Verify connection to sensor.
		Check available voltage where Battery/ Power supply is connected with sesnor with DC voltmeter. 5.8 to 6.5 VDC is required.
Faucet is running too long or not shutting off.	Solenoid may be stuck open.	Press the control box button for at least 3-5 sec. If the LED starts blinking blue, but the water does not stop, the Solenoid needs to be replaced. If the LED does not blink blue and water does not stop, the Battery needs to be replaced.
	Battery/Power Supply is disrupted.	Verify connection to sensor.
		Check available voltage where Battery/ Power supply is connected with sesnor with DC voltmeter. 5.8 to 6.5 VDC is required.
Flush is not considered quiet.	Piping system is source of noise.	High pressure in the system can sometimes be controlled by the stop valve. Other sources of noise may be the absence of air chamber and shock arrestors, loose pipes, improper size pipes, etc. In these cases the building engineer should be consulted.
Faucet “ghost” activations or activates randomly with no user present.	Sensor lens is dirty.	Clean lens.
	Sensor is detecting reflections.	Using the DetectLnk™ app, enter the device settings and adjust IR Distance.
Running low flow issues.	EXTERNAL SUPPLY STOPS are partially closed.	Fully open external supply stops by turning counter clockwise.
	Check for blockage.	Inspect flow sensor assembly, aerator and solenoid valve. Remove, clean and insert back to original position. NOTE: Aerator must only be serviced with appropriate American Standard repair parts.

TROUBLE SHOOTING GUIDE FOR FAUCET CONT'D

PROBLEM	POSSIBLE CAUSE	CORRECTIVE ACTION
Device is not communicating.	Device lost power.	Double check power connections and supply. If using AC version, check backup battery & replace.
	Multi AC power cable was not connected.	Ensure that cable is securely connected.
	Sensor not advertising.	Press Button for 3 second, then Blue LED stats blinking, connect through DetectLnk™ app.

Have a question or need help on install?

For questions or help on installation call us at **855-815-0004.**

TELL US WHAT YOU THINK!

Please leave us a product review or story at **AmericanStandard.com/reviews**

Find installation videos at
youtube.com/americanstandard

Register your warranty and sign up for an idea-filled newsletter at
AmericanStandard-us.com/support/warranty

PLEASE COMPLETE AMERICAN STANDARD WARRANTY REGISTRATION PROCESS AND SAVE THIS WARRANTY INFORMATION IMPORTANT:
Registration of the sink must be completed for this warranty to become effective. Your registration will make it easier to contact you in the event of a product recall.*

INSTRUCTIONS: Register your sink at www.americanstandard.com. Please save your proof of purchase (sale receipt). If you need assistance or do not have access to our website, please contact American Standard Customer Care at: (800) 442-1902. An American Standard representative will assist in completing the warranty registration.

*In California, your warranty rights remain intact even if you do not complete the registration process.

SHARE YOUR NEW PRODUCT!

Tag us @american_standard on Instagram and show us how your new product looks.

WANT MORE INFO?

For questions or help call us at **855-815-0004, or visit AmericanStandard.com**

UNITED STATES
American Standard Brands
865 Centennial Ave.
Piscataway, New Jersey 08854
Attention: Director of Customer Care
For residents of the United States, warrantyinformation may also be obtained by calling the following toll free number: (855) 815-0004
www.AmericanStandard.com

CANADA
LIXIL Canada, Inc.
5900 Avebury Rd.
Mississauga, Ontario
Canada L5R 3M3
Toll Free: (800) 387-0369
AmericanStandard.ca/support/warranty

MEXICO
American Standard B&K Mexico
S. de R.L. de C.V.
Via Morelos #330
Col. Santa Clara
Ecatepec 55540 Edo. Mexico
Toll Free: 800-839-1200
AmericanStandard.com.mx/garantia

M985164 EN (9/24)
702B405/702B505/702B605

PART OF LIXIL

American Standard
DetectLnk

American Standard



American Standard se consacre à rendre la vie au cœur de votre maison meilleure chaque jour...

Merci de nous avoir invités! Avec les meilleurs produits de cuisine et de salle de bains, nous sommes là pour vous aider à rendre votre vie plus heureuse, plus saine et plus simple. Notre engagement en faveur de la qualité, de l'innovation et du rendement nous a permis de faire partie de votre quotidien depuis près de 150 ans, et nous nous réjouissons de continuer pendant de nombreuses années à venir.

Apprenez-en plus au www.americanstandard.com

ENREGISTREZ VOTRE GARANTIE

Essayez le code QR facile à balayer pour saisir rapidement vos informations ou trouvez la garantie détaillée de votre produit ici :

www.americanstandard.com/warranty

L'enregistrement vous permet de conserver vos informations sur les produits en toute sécurité et nous donne la possibilité de vous contacter en cas de rappel de produits ou de nouvelles concernant votre achat.

Avez-vous des questions ou besoin d'assistance?
Appelez-nous au 1-855-815-0004.

M985163 FR (9/24)
702B405/702B505/702B605

MANUEL DU PROPRIÉTAIRE

Robinet intégré IoT DetectInk[MC] Paradigm[MC] avec mélangeur au-dessus du tablier et SmarTherm facultatifs[MD]

702B405 / 702B505 / 702B605



L'illustration peut être différente du produit acheté.

CONTENU DE LA BOÎTE

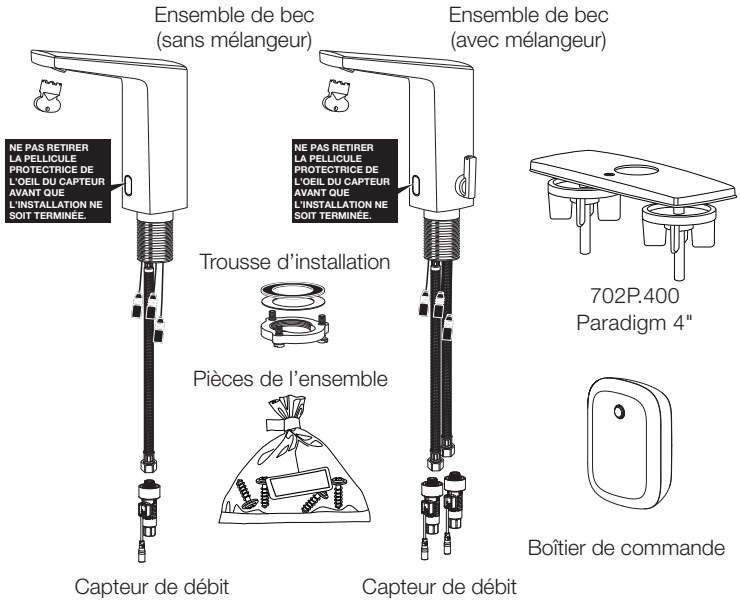

702P.400
Paradigm 4"

Boîtier de commande

ENSEMBLE D'ALIMENTATION VENDU SÉPARÉMENT

Ensemble d'alimentation PK00.IOT	Branchement C.A. Ensemble d'alimentation PK01.PAC PK01.BBU	Ensemble d'alimentation C.A. câblé PK01.HAC PK01.BBU	Ensemble d'alimentation C.A. câblé et multi-C.A. PK01.MAC / PK01.HAC PK01.BBU
	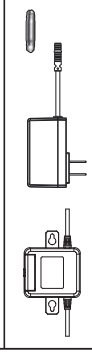	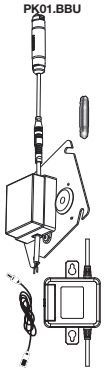	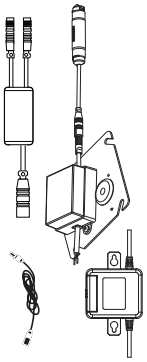

OUTILS RECOMMANDÉS

Les outils à utiliser seront indiqués par la lettre correspondante à chacune des étapes de l'installation.

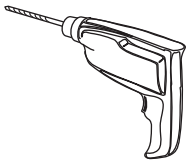

Perceuse

A

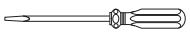

Tournevis à tête plate

B



Clé ajustable

C

NOTE À L'INTENTION DES INSTALLATEURS :
Veuillez remettre ce manuel au client une fois l'installation effectuée.

Pour en savoir plus sur les produits American Standard Selectronic[MD], visitez notre site Web : www.americanstandard-us.com ou envoyez-nous un courriel : ASdetectInk@lixil.com

Pour des renseignements sur les pièces, l'entretien, la garantie ou toute autre aide, veuillez appeler le 844-CRT-TEAM / 844-278-8326
(Dans le secteur de Toronto uniquement : 1-905-306-1093)

American Standard CRT
Équipe d'intervention commerciale

INSTRUCTIONS D'INSTALLATION

1 INSTALLATION DE L'ENSEMBLE DE BEC

Couper l'alimentation en eau chaude et en eau froide avant de commencer.

1. Assurez-vous que le JOINT TORIQUE (**1**) est installé à la base du bec.

IMPORTANT : Ne pas utiliser de mastic lors de l'installation du robinet sans plaque de finition murale.

2. Si vous installez une PLAQUE DE TABLIER (**2**) (facultatif) : Appliquez un cordon de mastic sur le bord inférieur de la PLAQUE DE MASTIC (**2**). Installez la VIS (**11**) dans la BASE DE MONTAGE DU ROBINET (**13**) et alignez-la (**11**) avec le TROU (**12**).

3. Insérez les TUYAUX D'ALIMENTATION (**3**), la TIGE (**4**) et les CÂBLES (**5**) à travers le trou de la PLAQUE DE TABLIER avec la PLAQUE DE MASTIC (**2**) et la surface de montage.

4. Assemblez la RONDELLE DE CAOUTCHOUC (**7**), la RONDELLE DE LAITON (**8**) et l'ÉCROU AUTO-BLOQUANT FILETÉ (**9**) sur la TIGE (**4**) à partir du dessous du lavabo ou de la surface de montage. Serrez l'ÉCROU AUTO-BLOQUANT à la main (**9**).

5. Utilisez un tournevis pour serrer les VIS (**10**) sur l'ÉCROU AUTO-BLOQUANT (**9**). Faites le tour de l'ÉCROU AUTO-BLOQUANT (**9**) en serrant légèrement les vis à chaque fois jusqu'à ce qu'elles soient toutes bien serrées afin d'assurer une pression uniforme.

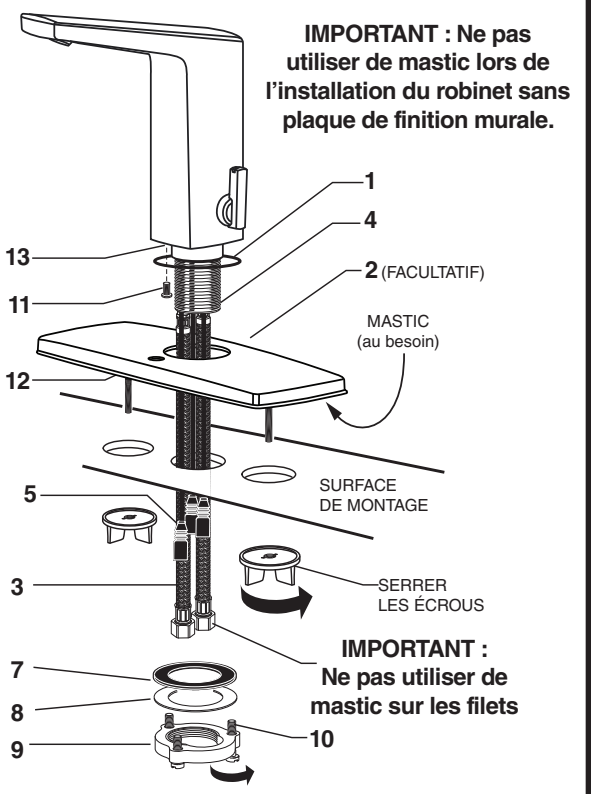

A

2 EFFECTUER LES RACCORDS D'ALIMENTATION EN EAU

1. Coupez l'alimentation en eau chaude et en eau froide avant de commencer.

2. Installez le CAPTEUR DE DÉBIT (**3**) sur chaque sortie d'alimentation du mur. Assurez-vous que le CAPTEUR DE DÉBIT (**3**) est inséré dans la bonne direction.

3. Connectez le TUYAU SOUPLE D'ALIMENTATION EN EAU CHAUDE (marqué d'une bande rouge) (**1**) au CAPTEUR DE DÉBIT (**3**) sur le robinet d'arrêt d'eau chaude (**4**). Connectez le TUYAU SOUPLE D'ALIMENTATION EN EAU FROIDE (marqué d'une bande bleue) (**2**) au CAPTEUR DE DÉBIT (**3**) sur le robinet d'arrêt d'eau froide (**5**). Serrez les raccordements à l'aide de la clé réglable. Ne serrez pas trop.

4. Les tuyaux d'alimentation du robinet sont d'une longueur de 24 po à partir de la base du robinet.

Remarque : Si l'alimentation doit être plus longue, l'installateur doit acheter les pièces supplémentaires séparément.

Important : Si les TUYAUX D'ALIMENTATION (1, 2) sont trop longs, faites une boucle en appliquant la méthode présentée sur l'illustration pour éviter les nœuds.

Remarque : Pour les modèles sans mélangeur, un seul capteur de débit et un seul tuyau d'alimentation en eau sont requis.

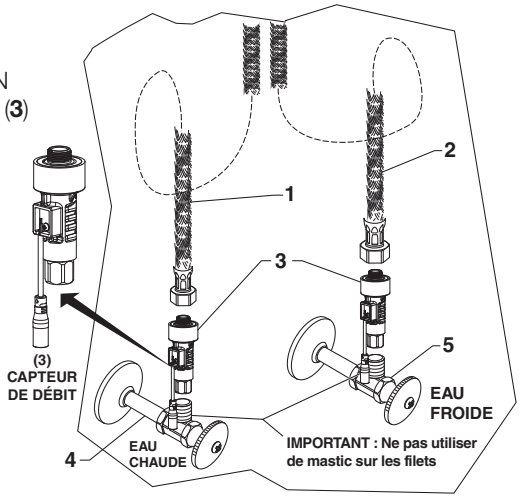

B

3 INSTALLATION DU BOÎTIER DE COMMANDE

1. Retirez la VIS (**4**) de la partie inférieure du boîtier de commande et soulevez le couvercle.

2. Déterminez l'emplacement de montage du boîtier de commande en vérifiant la longueur des câbles du robinet et du capteur de débit lorsqu'ils sont raccordés au boîtier de commande.

3. Placez le BOÎTIER DE COMMANDE (**1**) sur la ligne médiane horizontale et marquez l'emplacement des trous de montage à percer.

4. À l'aide d'une mèche de ¼ po de diamètre, percez deux trous de montage de 1 po de profond.

5. Installez les deux POINTS D'ANCRAGE (**2**) fournis dans les deux trous de montage.

6. Enfilez partiellement les VIS (**3**) dans les POINTS D'ANCRAGE (**2**).

7. Placez le BOÎTIER DE COMMANDE (**1**) par-dessus les VIS (**3**) et glissez vers le bas pour verrouiller.

8. Serrez les VIS (**3**) si vous désirez un raccord mieux sécurisé.

Remarque : Le couvercle ne doit pas être jeté, car il sera réinstallé ultérieurement.

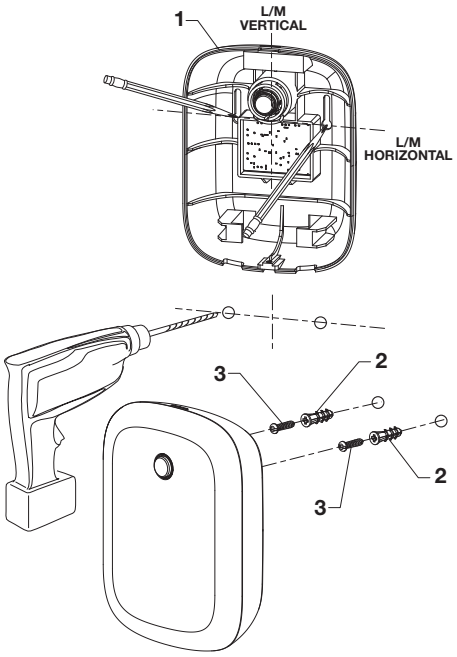

C

3.1 EFFECTUER DES RACCORDS CÂBLÉS

1. Raccordez le câble du capteur infrarouge à la boîte de commande.
2. Raccordez le câble du solénoïde à la boîte de commande.
3. Raccordez les câbles du capteur de débit (eau chaude et eau froide) à la boîte de commande.
4. Raccordez le câble de la pile au câble noir et mauve.
Remarque : Pour les versions sans mélangeur, un seul raccord au capteur de débit est requis.

Câblage interne

Ajouter une remarque : Avant d'établir la connexion électrique, assurez-vous que la zone de détection n'est pas obstruée. Le capteur s'ajuste automatiquement. Gardez la zone de détection dégagée pendant 15 secondes après la connexion de l'alimentation.

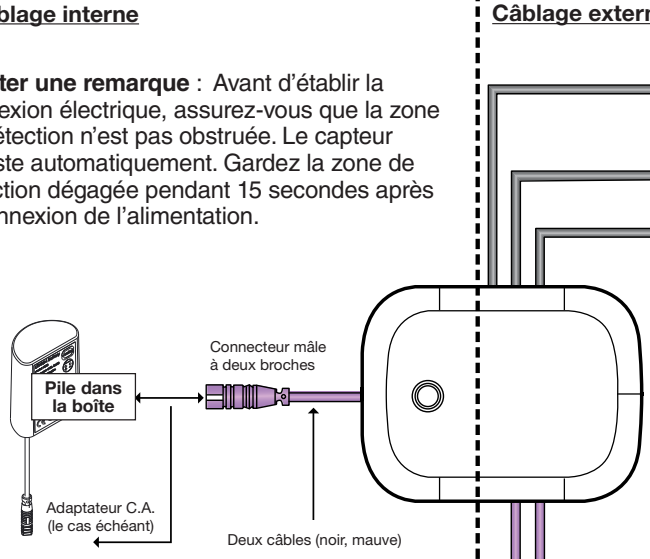

Câblage externe

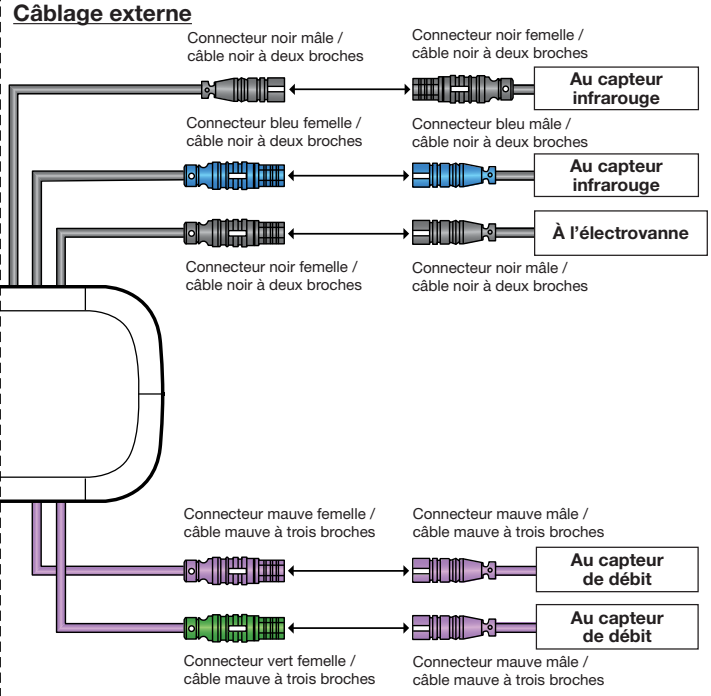

Remarque : Le connecteur vert peut se raccorder à l'un ou l'autre des connecteurs mauves mâles.

3.2 VERSIONS C.A. (CÂBLÉE OU AVEC BRANCHEMENT AU BLOC D'ALIMENTATION)

Important : Coupez l'alimentation de la prise ou du boîtier électrique.

POUR LA VERSION BRANCHABLE :

1. Raccordez le BLOC D'ALIMENTATION C.A. BRANCHABLE (**2**) à l'ENSEMBLE DE PILE DE RECHANGE (**7**).
2. Raccordez l'autre extrémité du câble de prolongement de 10 pi au câble noir et mauve (**9**) dans le boîtier de commande.
3. Raccordez le BLOC D'ALIMENTATION C.A. BRANCHABLE (**2**) à la sortie murale.

POUR LA VERSION CÂBLÉE :

1. Raccordez le TRANSORMATEUR C.A. CÂBLÉ (**3**) au CONVERTISSEUR C.A.-C.C. (**6**).
2. Raccordez la PILE DE RECHANGE (**8**) au CÂBLE DE PROLONGEMENT DE 10 pi (**1**).
3. Raccordez le CONVERTISSEUR C.A.-C.C. (**6**) à la PILE DE RECHANGE (**8**).
4. Raccordez le câble NOIR et MAUVE (**9**) à l'autre extrémité du CÂBLE DE PROLONGEMENT DE 10 pi (**1**).
5. Raccordez les raccords d'alimentation noirs et blancs au TRANSFORMATEUR C.A. CÂBLÉ (**3**) et fixez-le sur la BOÎTE ÉLECTRIQUE (**5**).

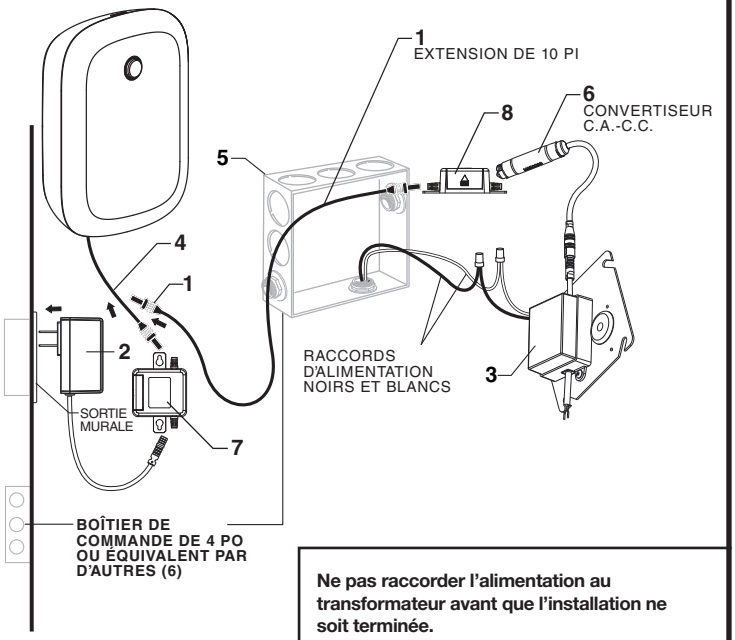

Ne pas raccorder l'alimentation au transformateur avant que l'installation ne soit terminée.
Boîte électrique recommandée ou 4 po (102 mm) SQ équivalent par d'autres. X 2-1/2 po (64 mm) BOÎTE ÉLECTRIQUE DEEP 2-GANG **Appleton #4SD1** OU ÉQUIVALENT (PAR D'AUTRES).

MISE EN GARDE : N'utilisez que les transformateurs et les ensembles de câbles fournis par American Standard. Utiliser des câbles non fournis par American Standard ou couper, épisser ou modifier tout composant annulera la garantie.

3.3 VERSION MULTI-C.A. (RACCORDS EN GUIRLANDE)

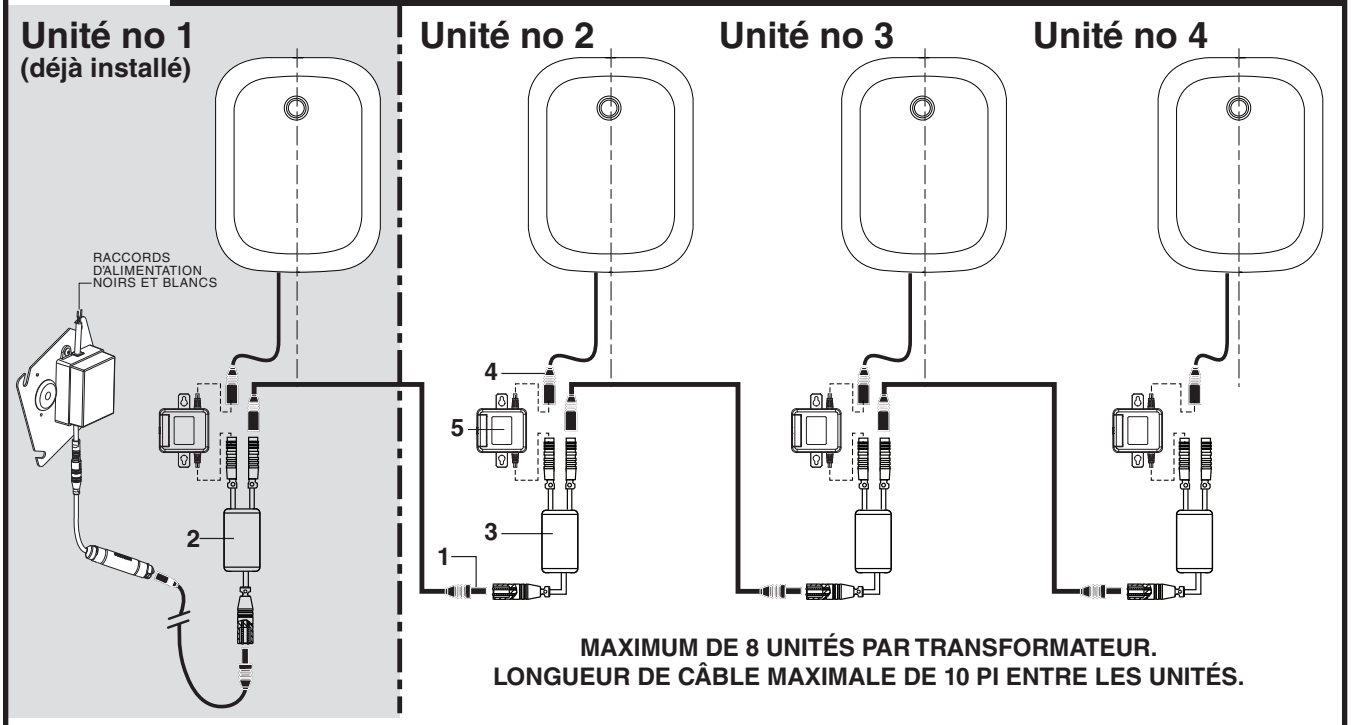

MAXIMUM DE 8 UNITÉS PAR TRANSFORMATEUR.
LONGUEUR DE CÂBLE MAXIMALE DE 10 PI ENTRE LES UNITÉS.

Important : Débranchez l'adaptateur multi-C.A. du premier appareil de l'alimentation électrique avant d'effectuer les raccords en guirlande.
Remarque : Pour les instructions de l'unité no 1, veuillez vous référer à l'étape 3.1.
Pour les unités subséquentes, veuillez vous référer aux instructions ci-dessous...

1. Raccordez le CÂBLE DE PROLONGEMENT de 10 pi (**4**) à la borne disponible de l'ADAPTATEUR MULTI-C.A. de l'unité précédente (**3**), et l'autre extrémité à la borne unique de l'ADAPTATEUR MULTI-C.A. de l'unité actuelle (**3**).
2. Raccordez le CÂBLE DE PROLONGEMENT (**4**) à l'ENSEMBLE DE PILE DE RECHANGE (**5**).
3. Raccordez le CÂBLE DE PROLONGEMENT (**4**) au câble noir et mauve (**6**).
4. Raccordez l'ENSEMBLE DE PILE DE RECHANGE (**5**) à l'une ou l'autre des bornes disponibles de l'ADAPTATEUR MULTI-C.A. (**3**).
5. Répétez les étapes pour chaque unité supplémentaire, pour un maximum de 10 unités par BLOC D'ALIMENTATION C.A.

4 RETIRER LA POIGNÉE DU MÉLANGEUR

Ajuster la limite d'eau chaude de manière sécuritaire

Pour réduire la quantité d'eau chaude qui peut se mélanger à l'eau froide, l'installateur peut régler le limiteur d'eau chaude (quatre réglages différents).

1. Tournez le levier de la poignée (**5**) dans le sens anti-horaire jusqu'à sa position d'arrêt (100 % eau froide).

2. Retirez la VIS DU LEVIER (**3**) et tirez le LEVIER DE LA POIGNÉE (**5**).

3. Tirez le LIMITEUR (**1**) de la TIGE DU ROBINET (**2**).

4. Tournez le LIMITEUR (**1**) entre la zone grisée et insérez-le dans la TIGE DU ROBINET (**2**).

5. Chaque encoche sur le LIMITEUR (**1**) réduit la quantité d'eau chaude d'environ 3 %. Par exemple, la deuxième encoche correspond à 97 % de la température maximale, la troisième 94 %, la quatrième 91 %...

6. Replacez le LEVIER DE LA POIGNÉE (**5**), la VIS DU LEVIER (**3**), et serrez.

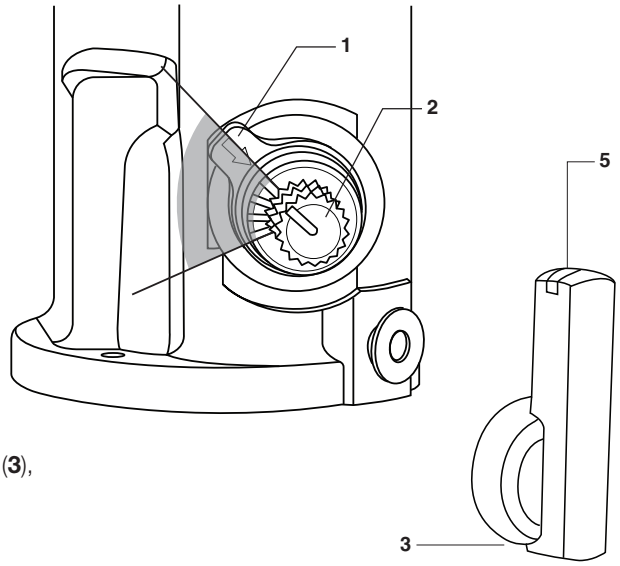

Remarque : Avant de retirer la poignée, réglez la température de l'eau comme désiré et, pendant le démontage, veillez à maintenir le BOUT D'ARBRE (**8**) en place.

1. Dévissez la vis de calage (**3**) et retirez la poignée (**5**).

2. Retirez le LIMITEUR (**1**).

3. À l'aide d'un tournevis plat, dévissez la vis (**7**) et retirez le BOUT D'ARBRE (**8**).

Remarque : Maintenez le bout en place pendant que vous dévissez la vis.

4. Installez le couvercle (**9**) sur le corps et pesez jusqu'à ce que vous entendiez un clic.

Remarque : Le côté le plus pointu doit être orienté vers l'arrière du corps.

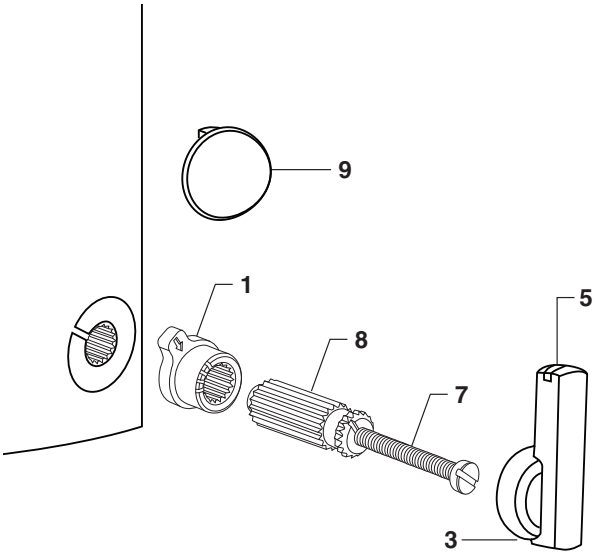

5 FONCTIONNEMENT DU CAPTEUR POUR LAVAGE DE MAIN

RETIRER LA PELLICULE PROTECTRICE DE L'OEIL DU CAPTEUR LORSQUE L'INSTALLATION EST TERMINÉE.

Lorsque le capteur détecte un utilisateur, l'eau commence immédiatement à couler. L'écoulement de l'eau s'arrête 1,5 seconde après que l'utilisateur est sorti de la portée du capteur. Ce délai de confort permet à l'utilisateur de bouger confortablement ses mains sans que l'eau ne s'arrête.

Par précaution, une minuterie de sécurité coupe l'eau après que le capteur ait été bloqué pendant 30 secondes. L'eau reste coupée jusqu'à ce que le blocage soit disparu de la zone de détection.

Les paramètres de confort et de sécurité peuvent être ajustés à l'aide de l'application mobile.

Reportez-vous au guide de démarrage rapide pour terminer la configuration du robinet.

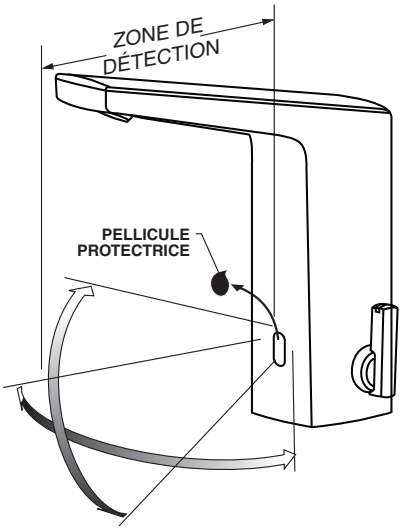

ENTRETIEN

1 REMPLACEMENT DE LA PILE

1. Retirez le couvercle du boîtier de commande en dévissant la VIS (**3**).

2. Déconnectez la PILE (**1**) du CÂBLE (**2**).

3. Raccordez la nouvelle pile au CÂBLE (**2**).

4. Vérifiez que la nouvelle pile active le robinet.

5. Couvrez le boîtier de commande à l'aide du couvercle et de la VIS (**3**).

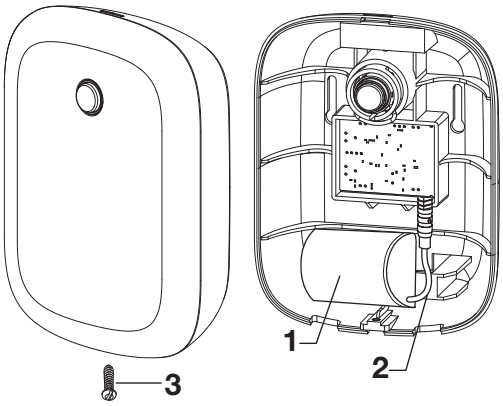

2 REMPLACER L'ENSEMBLE DE PILE DE RECHANGE POUR LA VERSION C.A.

1. Retirez la vieille pile de rechange en déconnectant les deux câbles.

2. Installez le nouvel ensemble en le raccordant aux deux câbles.

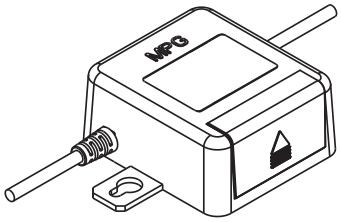

3 AJUSTER OU REMPLACER LA TEMPÉRATURE MAXIMALE DE LA SORTIE

1. Lorsque le COUVERCLE est retiré, l'installateur peut réduire la température maximale du mélange d'eau en tournant le ROBINET THERMAL (**4**) dans le sens horaire avec un tournevis.

2. Retirez la VIS (**6**) et dévissez le ROBINET THERMAL (**4**). Remplacez avec le nouveau ROBINET THERMAL (**4**).

AVERTISSEMENT

- **Ne pas tourner le ROBINET THERMAL (4) plus d'un tour complet.**
- **La température maximale du mélange d'eau ne peut pas être augmentée en raison des exigences de la norme ASSE 1070.**



4 NETTOYAGE GÉNÉRAL

1. Utilisez uniquement un chiffon doux et humide pour nettoyer le bec et le capteur.
2. Pour les saletés plus tenaces, utilisez un chiffon doux avec un détergent à vaisselle dilué. Essuyer la zone à l'aide d'un chiffon humide et sécher à l'aide d'un chiffon doux.

ATTENTION

N'égratignez pas le capteur lors du nettoyage.

Évitez l'utilisation de produits abrasifs ou de détergents ou produits chimiques agressifs.

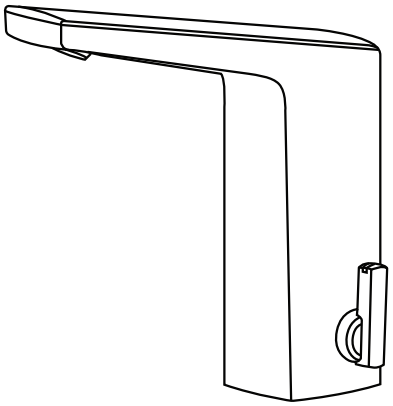

5 ÉTABLIR LA PORTÉE DE DÉTECTION (AU BESOIN)

1. Une fois que l'appareil est jumelé, vous pouvez modifier les réglages en parcourant l'écran de gestion de l'appareil et en trouvant la CARTE DE L'APPAREIL (**1**). Vous devez vous situer dans la portée Bluetooth de l'appareil.
2. Appuyez sur la CARTE DE L'APPAREIL (**1**) et défilez vers le bas pour trouver le bouton CONNECTER (**2**).
3. Une fois que l'application sera connectée à l'appareil, un bouton « Réglages » s'affichera.
4. Entrez dans le menu « Réglages » et ajustez la portée du capteur infrarouge, et pesez sur « Appliquer ».

Le délai de confort ne doit pas être modifié, sauf si le fabricant l'a spécifié.

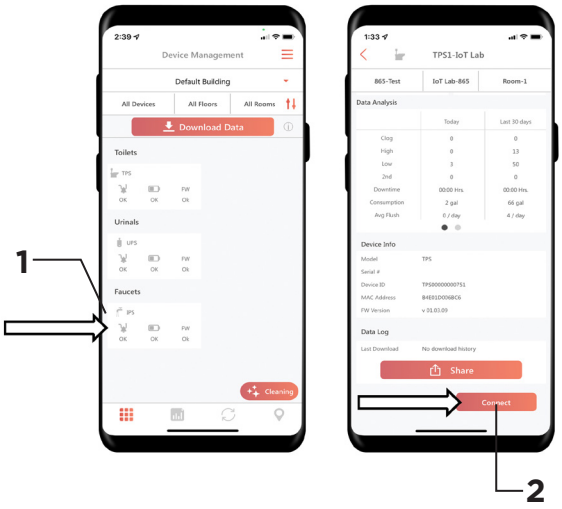

6 GUIDE DE DÉPANNAGE POUR LE ROBINET

PROBLÈME	CAUSE POSSIBLE	MESURE CORRECTIVE
Le robinet ne s'active pas.	Le robinet d'alimentation est fermé.	Ouvrez le robinet d'alimentation.
	La pile ou le câble électrique n'est pas raccordé.	Raccordez les câbles.
	La lentille du capteur est sale.	Nettoyez la lentille.
	Il y a une surface réfléchissante devant le capteur.	Retirez la surface réfléchissante de devant le capteur.
	La portée de détection n'est pas réglée correctement.	Modifiez la portée de détection.
	Le capteur infrarouge ou l'activateur est hors d'usage.	Veuillez communiquer avec le distributeur pour un pièce de rechange.
	La charge de la pile est très faible.	Pesez sur le bouton du boîtier de commande pendant trois à cinq secondes. Si la lumière DEL bleue ne clignote pas, la charge de la pile est très faible. La pile doit être remplacée.
	Le robinet électronique fait défaut.	Remplacez le robinet électronique.
	La pile ou le bloc d'alimentation ne fournit pas de courant.	Remplacez la pile ou le bloc d'alimentation.
Le robinet ne s'active pas lorsqu'un utilisateur est présent.	Le capteur ne voit pas d'utilisateur.	Modifiez la portée infrarouge dans les réglages de l'appareil avec l'application DetectLnk[MC].
	La pile ou le bloc d'alimentation est interrompu.	Vérifiez le raccord au capteur.
		Vérifiez la tension à l'endroit où la pile ou le bloc d'alimentation est raccordé au capteur avec un voltmètre à courant continu. 5,8 à 6,5 V de courant continu sont requis.
Le robinet fonctionne trop longtemps ou ne s'arrête pas.	Le solénoïde est possiblement ouvert.	Pesez sur le bouton du boîtier de commande pendant trois à cinq secondes. Si la lumière DEL bleue clignote, mais que l'eau n'arrête pas de couler, le solénoïde doit être remplacé. Si la lumière DEL bleue ne clignote pas et que l'eau n'arrête pas de couler, le pile doit être remplacée.
	La pile ou le bloc d'alimentation est interrompu.	Vérifiez le raccord au capteur.
		Vérifiez la tension à l'endroit où la pile ou le bloc d'alimentation est raccordé au capteur avec un voltmètre à courant continu. 5,8 à 6,5 V de courant continu sont requis.
La chasse d'eau n'est pas silencieuse.	La tuyauterie est une source de bruit.	Une pression élevée dans le système peut parfois être contrôlée par la vanne d'arrêt. D'autres sources de bruit peuvent être l'absence de chambre d'air et d'amortisseurs, des tuyaux mal fixés, des tuyaux de taille inappropriée, etc. Dans ces cas, il convient de consulter l'ingénieur du bâtiment.
Le robinet de chasse s'active tout seul ou se déclenche de manière aléatoire en l'absence d'un utilisateur.	La lentille du capteur est sale.	Nettoyez la lentille.
	Le capteur détecte des réflexions.	Modifiez la portée infrarouge dans les réglages de l'appareil avec l'application DetectLnk[MC].
Problèmes de faible débit.	Les ROBINETS D'ARRÊT EXTERNES sont partiellement fermés.	Ouvrez pleinement les robinets d'arrêt externes en les tournant dans le sens anti-horaire.
	Vérifiez s'il y a un blocage.	Inspectez le capteur de débit, l'aérateur et l'électrovanne. Retirez, nettoyez et réinsérez dans la position de départ. REMARQUE : L'aérateur ne doit être réparé qu'avec les pièces de rechange American Standard appropriées.

7 GUIDE DE DÉPANNAGE POUR LE ROBINET (SUITE)

PROBLÈME	CAUSE POSSIBLE	MESURE CORRECTIVE
L'appareil ne répond pas.	L'appareil n'est plus alimenté.	Vérifiez les raccords et l'alimentation. Si vous utilisez la version C.A., vérifiez la pile de rechange et remplacez-la au besoin.
	Le câble d'alimentation multi C.A. n'était pas connecté.	Assurez-vous que le câble est bien connecté.
	Le capteur n'émet pas d'avertissement.	Pesez sur le bouton pendant 3 secondes, et lorsque la lumière DEL bleue commence à clignoter, connectez-vous avec l'application DetectLnk[MC].

Vous avez une question ou avez besoin d'aide pour l'installation?

Pour toute question ou tout besoin d'aide pour l'installation, appelez-nous au **855-815-0004.**

FAITES-NOUS PART DE VOS COMMENTAIRES!

S'il vous plaît laissez-nous une critique de produit ou une histoire à **AmericanStandard.com/reviews**

Visionnez des vidéos d'installation sur **youtube.com/americanstandard**

Enregistrez votre garantie et abonnez-vous à un bulletin d'information plein d'idées sur **www.AmericanStandard.ca/support/warranty**

VEUILLEZ REMPLIR L'ENREGISTREMENT DE GARANTIE AMERICAN STANDARD ET SAUVEGARDER CETTE INFORMATION SUR LA GARANTIE.

IMPORTANT: La lavabo doit avoir été enregistrée pour que cette garantie entre en vigueur. Votre enregistrement nous permettra de tcommuniquer facilement avec vous en cas de rappel du produit.*

INSTRUCTIONS: Enregistrez votre lavabo au www.americanstandard.com. Conservez votre preuve d'achat (ticket de caisse). Si vous avez besoin d'aide ou n'avez pas accès à notre site Web, veuillez appeler le service à la clientèle d'American Standard au numéro suivant : 800 442-1902. Un représentant d'American Standard vous aidera à remplir l'enregistrement de la garantie.

*En Californie, vos droits de garantie demeurent inchangés même si vous n'enregistrez pas la garantie.

PARTAGEZ VOTRE NOUVEAU PRODUIT!

Identifiez-nous @american_standard sur Instagram et montrez-nous à quoi ressemble votre nouveau produit.

D'AUTRES RENSEIGNEMENTS?

Pour toute question ou de l'aide, appelez-nous au **855-836-9615, ou visitez le site www.AmericanStandard.ca**

AUX ÉTATS-UNIS :
American Standard Brands
865 Centennial Ave.
Piscataway, New Jersey 08854
Attention: Directeur ou directrice de la consommation Pour les résidents des États-Unis, il est également possible d'obtenir les renseignements relatifs à la garantie en téléphonant au numéro sans frais suivant : (855) 815-0004.
www.AmericanStandard.com

AU CANADA
LIXIL Canada, Inc.
5900 Avebury Rd.
Mississauga, Ontario
Canada L5R 3M3
Sans frais : (800) 387-0369
AmericanStandard.ca/support/warranty

AU MEXIQUE
American Standard B&K Mexico
S. de R.L. de C.V.
Via Morelos #330
Col. Santa Clara
Ecatepec 55540 Edo. Mexico
Sans frais: 800-839-1200
AmericanStandard.com.mx/garantia

M985163 FR (9/24)
702B405/702B505/702B605

PART OF LIXIL

American Standard
DetectLnk

American Standard



American Standard se dedica a mejorar la vida, en el corazón de su hogar, cada día...

...así que, ¡gracias por invitarnos! Con lo mejor en productos de cocina y baño, estamos aquí para ayudarle a hacer su vida más feliz, más sana y más sencilla. Nuestro compromiso con la calidad, la innovación y el desempeño nos ha convertido en parte de su rutina diaria durante casi 150 años, y esperamos formar parte de su vida durante muchos años más.

Para más información visite www.americanstandard.com

REGISTRE SU GARANTÍA

Use el código QR fácil de escanear para introducir rápidamente su información o encuentre la garantía detallada de su producto aquí:

www.americanstandard.com/warranty

El registro le permite a usted guardar bien la información de su producto y a nosotros nos permite ponernos en contacto con usted en caso de retirada o por cualquier novedad sobre su compra.

Y si llega a tener una pregunta o necesita ayuda...
Llámenos al 1-855-815-0004

M985164 SP (9/24)
702B405/702B505/702B605

MANUAL DEL PROPIETARIO

Llave integrada IoT DetectInk™ Paradigm™ con mezcladora por encima de la plataforma y SmartTherm®

702B405 / 702B505 / 702B605



La imagen puede diferir del producto comprado.

DENTRO DE LA CAJA

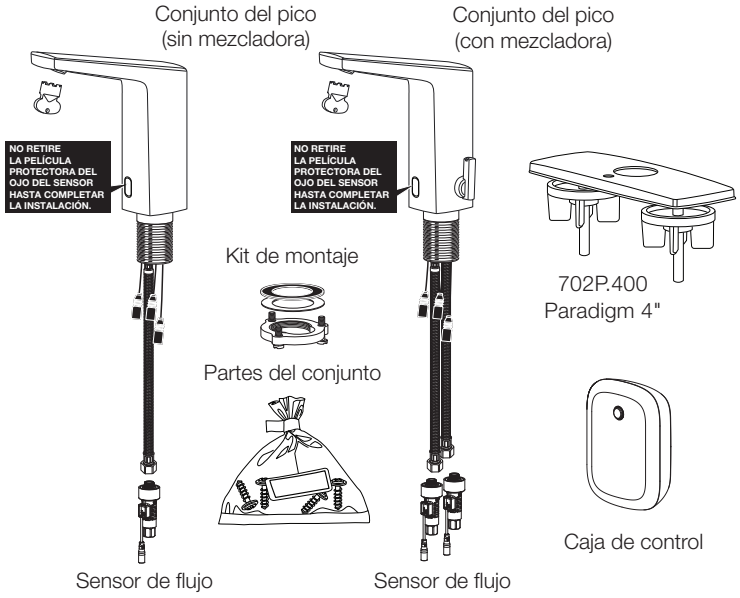

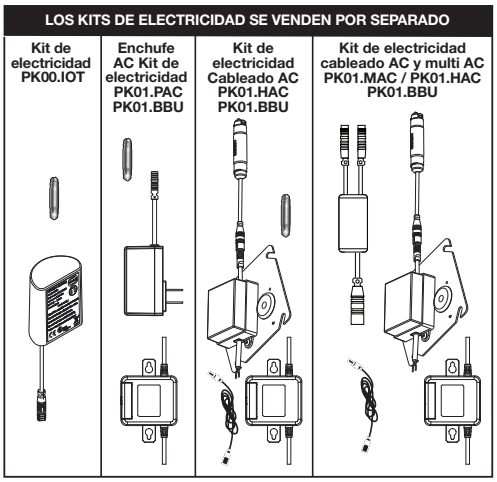

HERRAMIENTAS RECOMENDADAS

Los pasos de instalación indicarán las herramientas que deben utilizarse con la letra asociada

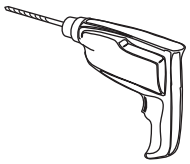

Taladro

A

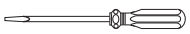

Destornillador plano

B



Llave ajustable

C

NOTA PARA EL INSTALADOR: Entregue este manual al cliente después de la instalación.

Para obtener más información sobre los productos Selectronic® de American Standard, visite nuestro sitio web: www.americanstandard-us.com o escríbanos por correo electrónico en: ASdetectInk@lixil.com

Para piezas, servicio, garantía u otra asistencia, llame al (844) CRT-TEAM / (844) 387-0369
(Únicamente en el área de Toronto: 1-905-306-1093)

American Standard CRT
Equipo de respuesta comercial

INSTRUCCIONES DE INSTALACIÓN

1 INSTALACIÓN DEL CONJUNTO DEL PICO

Apague los suministros de agua caliente y fría antes de comenzar.

1. Compruebe que el ANILLO O (**1**) esté instalado en la base del pico.

IMPORTANTE: No use masilla si instala la llave sin chapetón.

2. Si instala la PLACA DE LA PLATAFORMA (**2**) (opcional): Aplique una gota de masilla al borde inferior del CHAPETÓN con la PLACA PARA MASILLA (**2**). Instale el TORNILLO (**11**) en la BASE DE MONTAJE DE LA LLAVE (**13**) y alinee el TORNILLO (**11**) con el ORIFICIO (**12**).

3. Introduzca las MANGUERAS de suministro (**3**), el VÁSTAGO (**4**) y los CABLES (**5**) por el orificio de la PLACA DE PLATAFORMA con la PLACA DE MASILLA (**2**) y la superficie de montaje.

4. Ensamble la ARANDELA DE GOMA (**7**), la ARANDELA DE LATÓN (**8**) y la CONTRATUERCA ROSCADA (**9**) en el VÁSTAGO (**4**) desde la parte inferior del lavabo o de la superficie de montaje. Ajuste a mano la CONTRATUERCA (**9**).

5. Use un destornillador para ajustar los TORNILLOS (**10**) en la CONTRATUERCA (**9**). Alrededor de la CONTRATUERCA (**9**), ajuste los tornillos un poco cada vez hasta que todos estén ajustados para asegurarse una presión pareja.

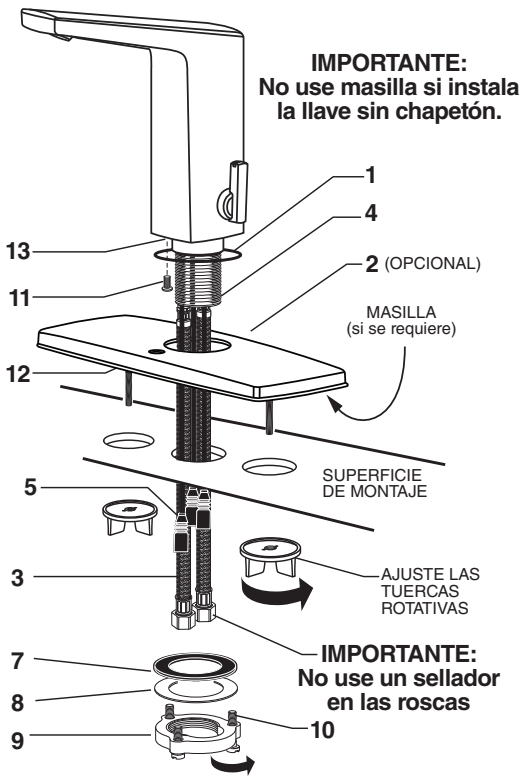

A

2 REALIZAR LAS CONEXIONES DE LOS SUMINISTROS DE AGUA

1. Apague los suministros de agua caliente y fría antes de comenzar.

2. Instale el SENSOR DE FLUJO**3**) en cada toma de suministro de pared. Asegúrese de insertar el SENSOR DE FLUJO (**3**) en la dirección correcta.

3. Conecte el SUMINISTRO FLEXIBLE DE AGUA CALIENTE (marcado con una raya roja) (**1**) al SENSOR DE FLUJO (**3**) en el cierre de control del agua caliente (**4**). Conecte el SUMINISTRO FLEXIBLE DE AGUA FRÍA (marcado con una raya azul) (**2**) al SENSOR DE FLUJO (**3**) en el cierre de control del agua fría (**5**). Ajuste las conexiones con la llave regulable. ¡No ajuste en exceso!

4. Los suministros de llave miden 24" desde la base de la llave.

Nota: Si se requiere un largo de suministro adicional, el instalador debe comprar esas piezas por separado.

Importante: Si las MANGUERAS DE SUMINISTRO (1, 2) son demasiado largas, haga un bucle, tal como se indica, para evitar que se enrosquen.

Nota: Para los modelos sin válvula mezcladora, se necesita una sola conexión del sensor de flujo y la línea de suministro.

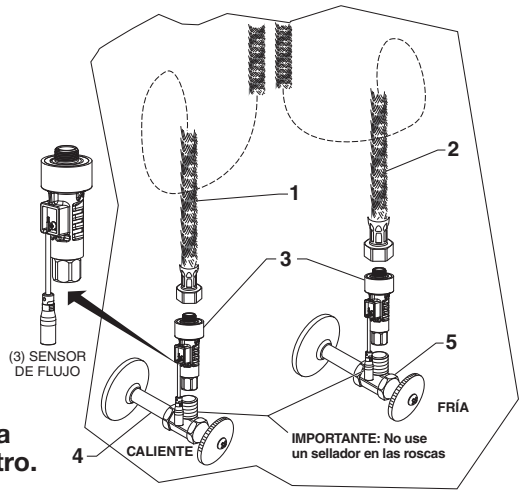

B

3 INSTALACIÓN DE LA CAJA DE CONTROL

1. Retire el TORNILLO (**4**) desde la parte inferior de la caja de control y levante la tapa.

2. Determine la ubicación de montaje de la caja de control verificando la longitud del cable de la llave y el sensor de flujo cuando se conectan a la caja de control.

3. Coloque la CAJA DE CONTROL (**1**) en la línea central horizontal y marque la ubicación de los orificios de montaje a taladrar.

4. Usando una broca de ¼" de diámetro, taladre dos orificios de montaje de aproximadamente 1" de profundidad.

5. Instale los dos ANCLAJES (**2**) suministrados en los orificios de montaje.

6. Enrosque parcialmente los TORNILLOS (**3**) en los ANCLAJES (**2**).

7. Coloque la CAJA DE CONTROL (**1**) sobre los TORNILLOS (**3**) y deslice para trabar.

8. Ajuste los TORNILLOS (**3**) si desea una conexión más segura.

Nota: La cubierta debe quedar levantada ya que se reinstalará en otro momento.

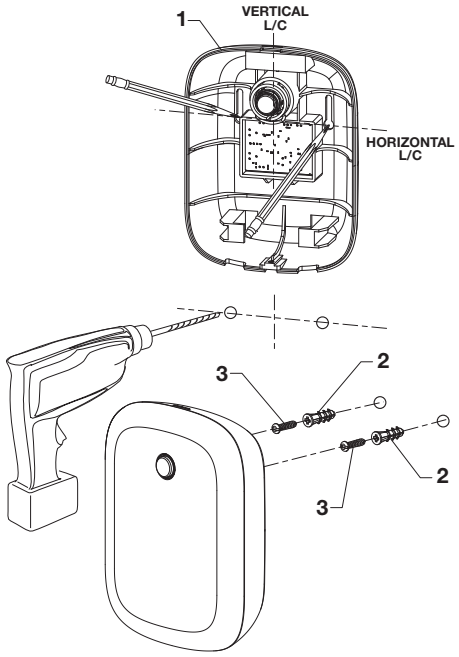

C

3.1 REALIZAR LAS CONEXIONES POR CABLE

1. Conecte el cable del sensor IR a la caja de control.
2. Conecte el cable del solenoide a la caja de control.
3. Conecte los cables del sensor, agua fría y caliente, a la caja de control.
4. Conecte el cable de la batería al cable negro y violeta.
Nota: para los modelos sin válvula mezcladora, se necesita una sola conexión del sensor de flujo.

Cableado interno

Nota: Antes de realizar la conexión eléctrica, asegúrese de que la zona de detección no esté obstruida. El sensor se ajusta automáticamente. Mantenga la zona de detección despejada durante 15 segundos después de conectar la alimentación.

Cableado externo

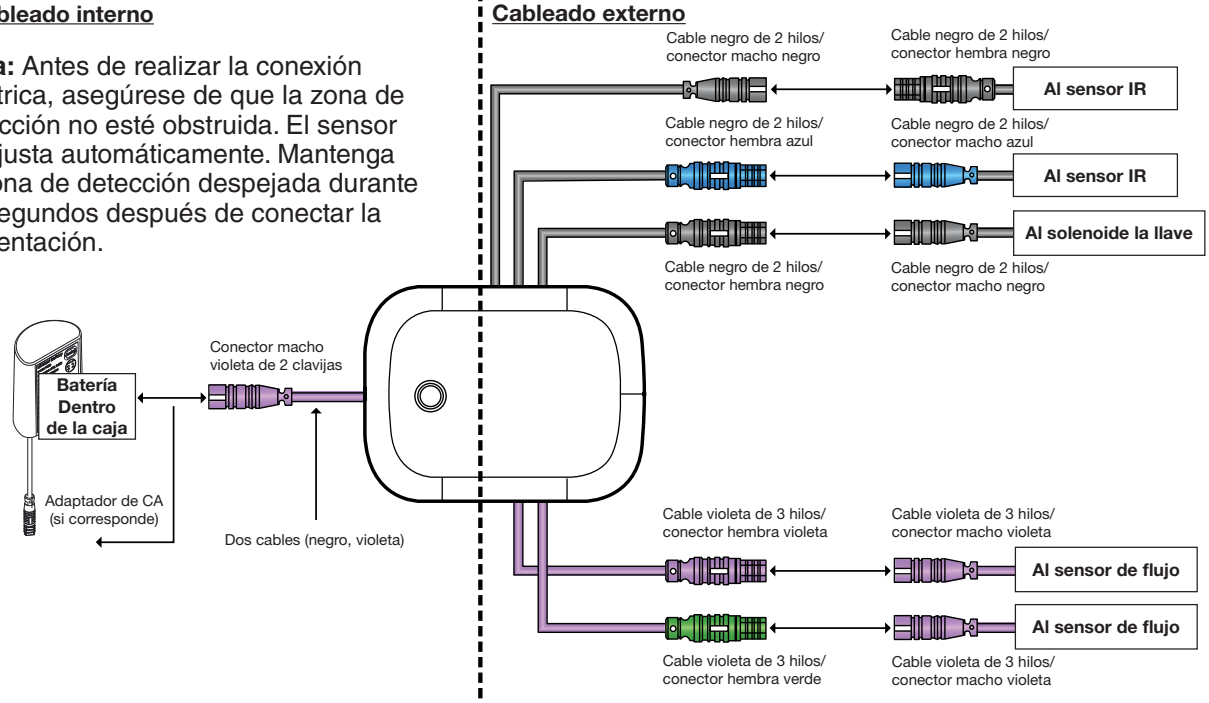

Nota: El conector verde puede conectarse a cualquiera de los conectores macho violeta

3.2 VERSIONES AC (SUMINISTRO DE ELECTRICIDAD CABLEADO /DE ENCHUFE)

Importante: Apague la electricidad al enchufe o a la caja eléctrica.

PARA LA VERSIÓN CON ENCHUFE;

1. Conecte el SUMINISTRO DE ELECTRICIDAD CA CON ENCHUFE (**2**) al KIT DE RESPALDO DE BATERÍA (**7**).
2. Conecte el otro extremo del cable de extensión de 10' al cable negro y violeta**9**) en la caja de control.
3. Conecte el SUMINISTRO DE ELECTRICIDAD CA CON ENCHUFE (**2**) a la toma de la pared.

PARA LA VERSIÓN CABLEADA;

1. Conecte el TRANSFORMADOR AC CABLEADO (**3**) al CONVERSOR AC-DC (**6**).
2. Conecte la BATERÍA DE RESPALDO (**8**) al CABLE DE EXTENSIÓN DE 10' (**1**).
3. Conecte el CONVERSOR AC-DC (**6**) a la BATERÍA DE RESPALDO DE (**8**).
4. Conecte el cable NEGRO y VIOLETA (**9**) al otro extremo del CABLE DE EXTENSIÓN DE 10' (**1**).
5. Establezca las conexiones de las líneas de electricidad blanca y negra al TRANSFORMADOR AC CABLEADO (**3**) e instálelas en la CAJA ELÉCTRICA (**5**).

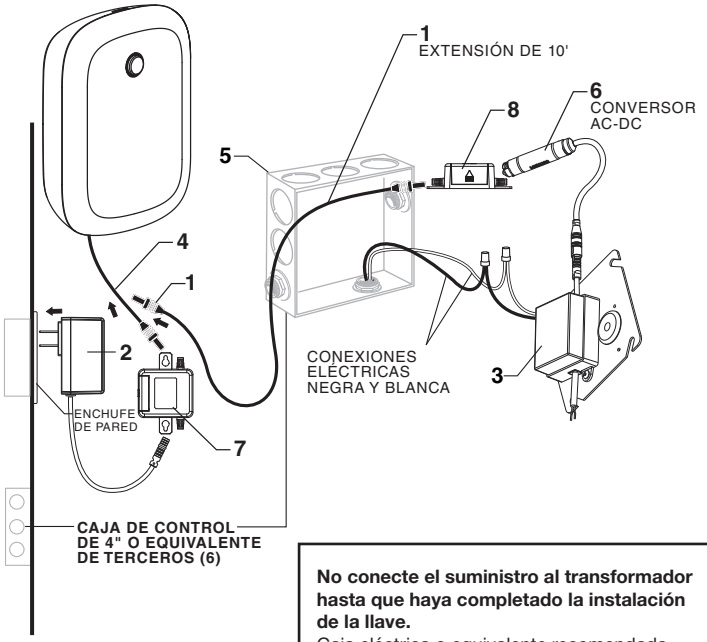

No conecte el suministro al transformador hasta que haya completado la instalación de la llave.

Caja eléctrica o equivalente recomendada por terceros 4” (102 mm) SQ. X 2-1/2” (64 mm) CAJA ELÉCTRICA PROFUNDA 2-GANG **Appleton #4SD1** O EQUIVALENTE (DE TERCEROS).

PRECAUCIÓN: Use únicamente los transformadores y cables suministrados por American Standard.
Si utiliza cables no suministrados por AS o corta, separa o modifica cualquier componente, se anulará la garantía.

3.3 VERSIÓN MULTI AC (CADENA MARGARITA)

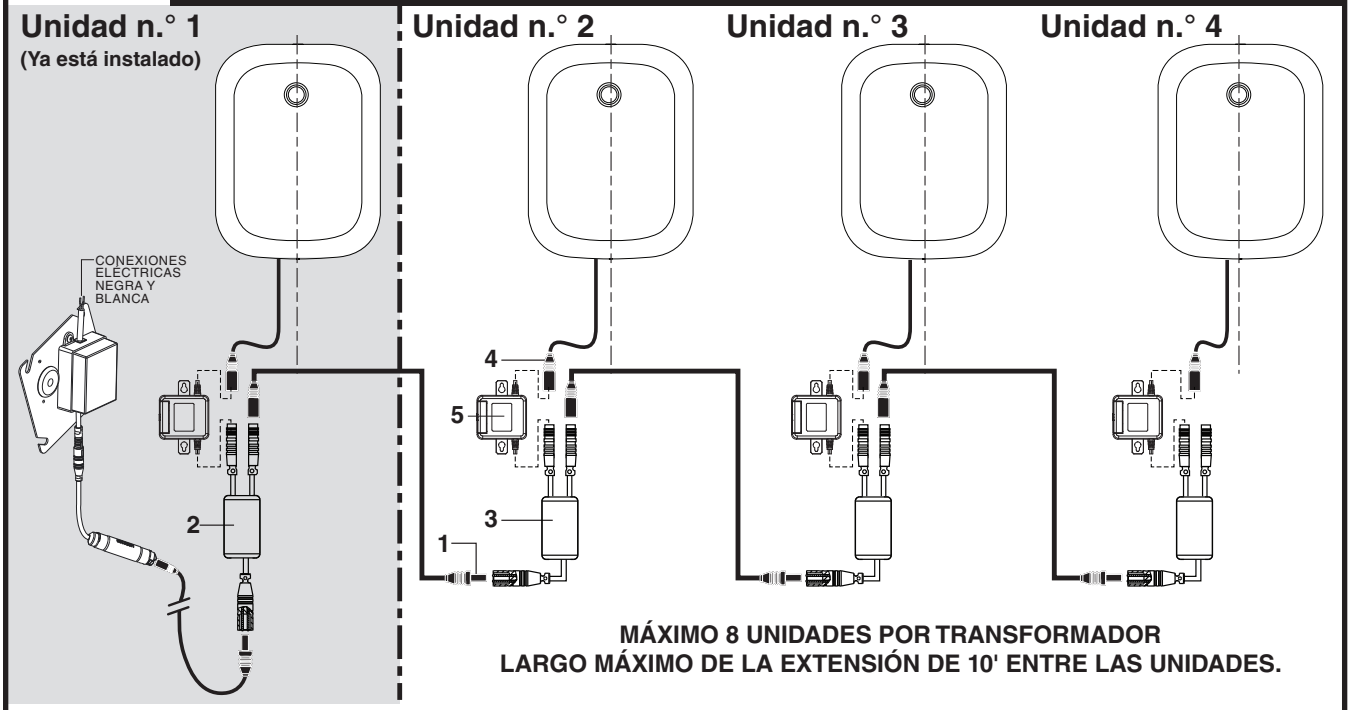

Importante: Desconecte el adaptador Multi AC de la primera unidad del suministro de electricidad antes de hacer conexiones en cadena margarita.
Nota: Para las instrucciones eléctricas de la Unidad 1, consulte el paso 3.1.
Para las otras unidades, consulte las instrucciones que se detallan a continuación...

1. Conecte un extremo de la EXTENSIÓN de 10' (**1**) al terminal disponible del ADAPTADOR Multi-AC de la unidad anterior (**2**), y el otro extremo al terminal simple del ADAPTADOR Multi-AC de la unidad actual (**3**).
2. Conecte el CABLE DE EXTENSIÓN (**4**) al KIT DE RESPALDO DE LA BATERÍA (**5**).
3. Conecte el CABLE DE EXTENSIÓN (**4**) al cable negro y violeta(**6**).
4. Conecte el KIT DE RESPALDO DE LA BATERÍA (**5**) a cualquiera de loas dos terminales disponibles del ADAPTADOR MULTI AC (**3**).
5. Repita los pasos anteriores para cada unidad adicional, hasta un máx. de 10 unidades de SUMINISTRO DE ELECTRICIDAD CA.

4 RETIRAR LA MANIJA MEZCLADORA

Ajuste el límite de seguridad de agua caliente

Para reducir la cantidad de agua caliente que puede mezclarse con el agua fría, el instalador debe ajustar el cierre de límite de agua caliente (cuatro parámetros diferentes).

1. Rote la manija de palanca (**5**) en sentido antihorario a su posición de cierre (100 % fría).

2. Retire el TORNILLO DE LA PALANCA (**3**) y jale la PALANCA para quitarla (**5**).

3. Retire el CIERRE DE LÍMITE (**1**) del VÁSTAGO DE LA VÁLVULA (**2**).

4. Rote el CIERRE DE LÍMITE (**1**) entre el área sombreada y vuelva a insertarlo en el VÁSTAGO DE LA VÁLVULA (**2**).

5. Cada punto en el CIERRE DE LÍMITE (**1**) reducirá la cantidad de agua caliente en aproximadamente un 3 %. Por ejemplo, el segundo punto tendrá el 97 % de la temperatura máxima, el tercero tendrá el 94 % y el cuarto, el 91 %.

6. Vuelva a colocar la MANIJA DE PALANCA (**5**) y el TORNILLO DE LA MANIJA DE PALANCA (**3**) y ajuste.

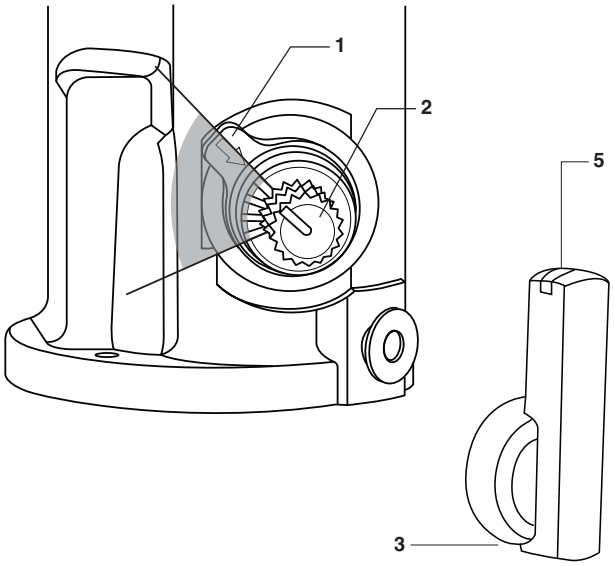

Nota: Antes de retirar la manija, preestablezca la temperatura deseada del agua y, mientras desarma, asegúrese de mantener la EXTENSIÓN DEL EJE (**8**) en su lugar.

1. Desenrosque el tornillo de ajuste (**3**) y retire la manija (**5**).

2. Retire el cierre de límite (**1**).

3. Desenrosque el tornillo con un destornillador para tornillos de cabeza ranurada (**7**) y retire la extensión del EJE (**8**).

Nota: Mantenga la extensión en su lugar mientras desenrosca el tornillo.

4. Instale la tapa (**9**) en el cuerpo y presione hasta oír un clic.

Nota: Las caras laterales más afiladas deben ir hacia la parte posterior del cuerpo.

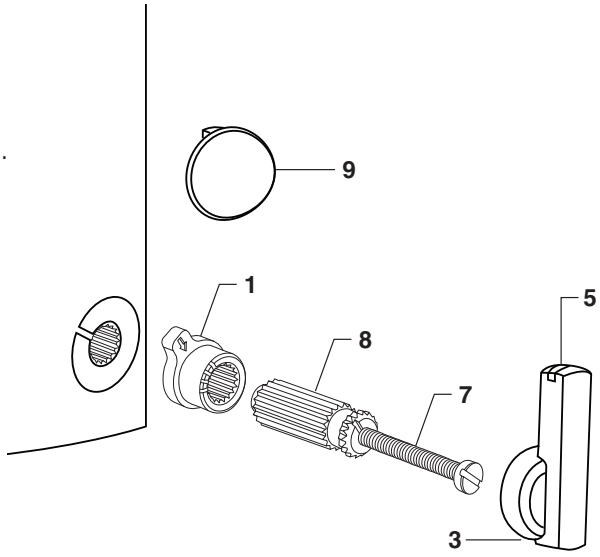

5 FUNCIONAMIENTO DEL SENSOR DE LAVADO DE MANOS

RETIRE LA PELÍCULA PROTECTORA DEL OJO DEL SENSOR CUANDO LA INSTALACIÓN ESTÉ COMPLETA

Cuando el sensor detecta a un usuario, el agua comienza a fluir inmediatamente. El flujo de agua se detendrá 1,5 segundos después de que el usuario salga del rango del sensor. Este retraso de comodidad le permite al usuario mover las manos cómodamente sin que se apague el agua.

Como precaución, un temporizador de seguridad apagará el agua una vez que el sensor ha estado bloqueado durante 30 segundos. El agua seguirá apagada hasta que se retire el bloqueo de la zona de detección.

Los parámetros de tiempo de comodidad y seguridad pueden ajustarse usando la aplicación móvil.

Consulte la Guía de inicio rápido para completar la configuración de la función de la llave.

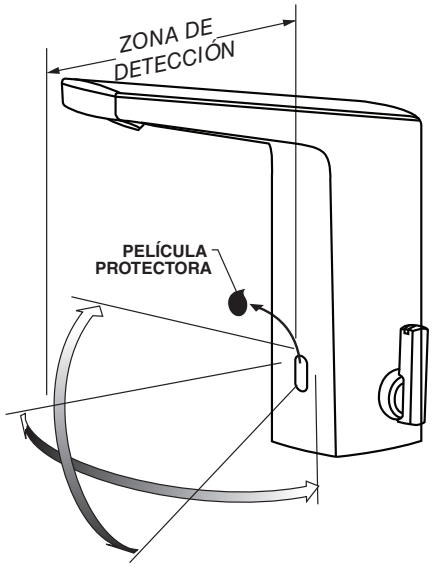

MANTENIMIENTO

1 REEMPLAZAR LA BATERÍA

1. Retire la tapa de la caja de control; para ello, desenrosque el TORNILLO (**3**).

2. Desconecte la batería (**1**) del CABLE (**2**).

3. Conecte la batería nueva al CABLE (**2**).

4. Verifique que la nueva batería active correctamente la llave.

5. Cubra la caja de control con la tapa y el TORNILLO (**3**).

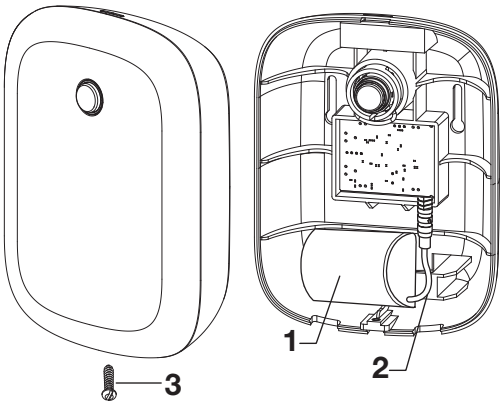

2 REEMPLAZAR EL KIT DE BATERÍA DE RESPALDO PARA LA VERSIÓN AC

1. Desconecte los dos cables para retirar la batería de respaldo anterior.

2. Instale el nuevo kit conectando los dos cables.

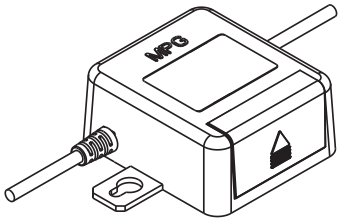

3 AJUSTAR O REEMPLAZAR LA TEMPERATURA MÁXIMA DE SALIDA

1. Sin la TAPA, el instalador puede reducir la temperatura máxima de agua mezclada girando la VÁLVULA TÉRMICA (**4**) en sentido horario con un destornillador.

2. Quite el TORNILLO (**6**) y desenrosque la VÁLVULA TÉRMICA (**4**). Reemplace con la nueva VÁLVULA TÉRMICA (**4**).

ADVERTENCIA

- **No gire la VÁLVULA TÉRMICA (4) más de una vuelta.**
- **La temperatura máxima de agua mezclada no puede aumentarse debido a los requisitos de ASSE 1070.**



4 LIMPIEZA GENERAL

1. Utilice únicamente un paño húmedo y suave para limpiar el pico y el sensor.

2. Para la suciedad más dura, utilice un paño suave con detergente para vajilla diluido. Limpie la zona con un paño mojado y séquela usando un paño suave.

PRECAUCIÓN

No raye el sensor al limpiar.

Evite el uso de sustancias químicas y detergentes abrasivos.

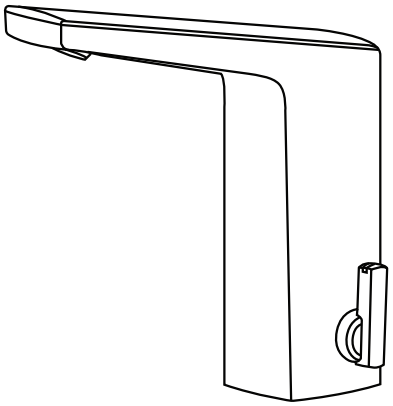

5 ESTABLECER EL RANGO DE DETECCIÓN (SI ES NECESARIO)

1. Una vez que el dispositivo esté emparejado, puede editar los ajustes desde la pantalla Administración de dispositivos. Busque la TARJETA DE DISPOSITIVO (**1**). Tiene que estar en el rango de Bluetooth del dispositivo.

2. Pulse en la TARJETA DE DISPOSITIVO (**1**) y desplácese hacia abajo para buscar el botón CONECTAR (**2**).

3. Cuando la aplicación se conecte al dispositivo, verá el botón "Ajustes".

4. Ingrese a la pantalla Ajustes y ajuste la distancia del sensor IR según sea necesario; luego, pulse "Aplicar"

El parámetro de tiempo de comodidad no debería modificarse, salvo que el fabricante lo especifique.

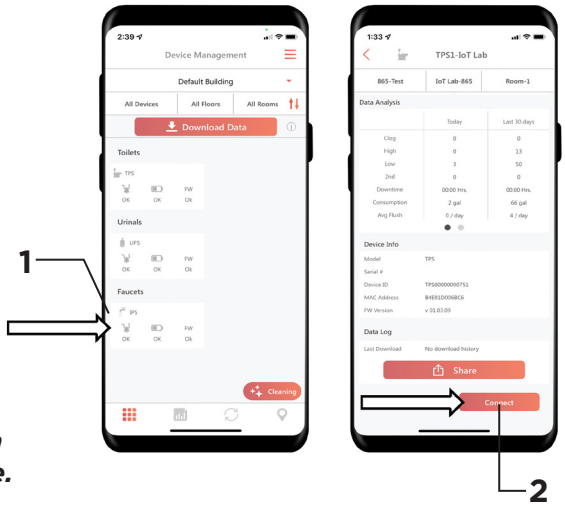

6 GUÍA DE RESOLUCIÓN DE PROBLEMAS DE LA LLAVE

PROBLEMA	CAUSA PROBABLE	ACCIÓN CORRECTIVA
La llave no funciona.	La válvula de suministro está cerrada.	Abra la válvula de suministro.
	La batería o el cable eléctrico no está conectado.	Conecte los cables.
	La lente del sensor está sucia.	Limpie la lente.
	Superficie reflectante enfrente del sensor.	Retire la superficie reflectante que está enfrente del sensor.
	El rango de detección no se ajustó correctamente.	Ajuste el rango de detección.
	El sensor infrarrojo o el accionador no funciona.	Comuníquese con el distribuidor para el reemplazo.
	La batería está en estado crítico.	Pulse el botón en la caja de control por entre 3 y 5 segundos. Si el LED no se ilumina en color azul, la batería está críticamente baja y debe reemplazarse.
	El sistema electrónico de la válvula de la llave está fallando.	Reemplace el sistema electrónico de la válvula de la llave.
	La batería o la fuente de alimentación no proporciona energía.	Reemplace la batería o la fuente de alimentación.
La válvula de la llave no se activa con la presencia del usuario.	El sensor no reconoce a un usuario.	Con la aplicación de DetectLnk™, ingrese las configuraciones del dispositivo y ajuste la distancia del IR.
	La batería o el suministro de electricidad está interrumpido.	Verifique la conexión al sensor.
		Revise la tensión disponible cuando la batería o el suministro está conectado al sensor con un voltímetro de CC. Se requiere un suministro de 5,8 a 6,5 de CC.
La llave funciona demasiado tiempo o no corta.	El solenoide puede estar atascado en la posición abierta.	Presione el botón de la caja de control durante por lo menos 3 a 5 segundos. Si el LED comienza a brillar en azul, pero el agua no se detiene, el solenoide debe reemplazarse. Si el LED no brilla en azul, y el agua no se detiene, la batería debe reemplazarse.
	La batería o el suministro de electricidad está interrumpido.	Verifique la conexión al sensor.
		Revise la tensión disponible cuando la batería o el suministro está conectado al sensor con un voltímetro de CC. Se requiere un suministro de 5,8 a 6,5 de CC.
La descarga no es silenciosa.	El sistema de tuberías es una fuente de ruido.	La alta presión en el sistema a veces puede controlarse mediante la válvula de cierre. Otras fuentes de ruido pueden ser la ausencia de una cámara de aire y limitadores de choque, tuberías flojas, tamaños inadecuados de tuberías, etc. En estos casos, se debe consultar al ingeniero del edificio.
La llave "ignora" la activación o se activamente aleatoriamente sin un usuario presente.	La lente del sensor está sucia.	Limpie la lente.
	El sensor detecta reflejos.	Con la aplicación de DetectLnk™, ingrese las configuraciones del dispositivo y ajuste la distancia del IR.

GUÍA DE RESOLUCIÓN DE PROBLEMAS DE LA LLAVE (CONT.)

PROBLEMA	CAUSA PROBABLE	ACCIÓN CORRECTIVA
Problemas de poco flujo de circulación.	Los CIERRES DE SUMINISTRO EXTERNO están parcialmente cerrados.	Abra por completo los cierres de suministro externo girando en sentido antihorario.
	Verifique que no haya obstrucciones.	Inspeccione el conjunto del sensor de flujo, el aireador y la válvula solenoide. Retire, limpie y vuelva a insertar en la posición original. NOTA: Para reparar el aireador, utilice únicamente las piezas de repuesto adecuadas de American Standard.
El dispositivo no se comunica.	El dispositivo perdió energía.	Vuelva a verificar las conexiones y el suministro eléctrico. Si usa la versión AC, verifique la batería de respaldo y reemplácela.
	El cable eléctrico Multi AC no estaba conectado.	Asegúrese de que el cable esté bien conectado.
	El sensor no advierte ninguna señal.	Pulse el botón por 3 segundos. Cuando el LED comience a brillar, conecte con la aplicación DetectLnk™.

¿Tiene preguntas o necesita ayuda con la instalación?

Si tiene preguntas o necesita ayuda con la instalación, llámenos al **855-815-0004.**

¡DÍGANOS QUÉ PIENSA!

Déjenos una reseña o una historia del producto en **AmericanStandard.com/reviews**

Encuentre videos de instalación en **youtube.com/americanstandard**

Registre su garantía e inscríbase para recibir un boletín lleno de ideas en **www.AmericanStandard.com.mx/garantia**

COMPLETE EL PROCESO DE INSCRIPCIÓN DE LA GARANTÍA DE AMERICAN STANDARD Y GUARDE ESTA INFORMACIÓN SOBRE LA GARANTÍA IMPORTANTE: Debe realizar la inscripción de la lavabo para que esta garantía tenga vigencia. Gracias a su inscripción, será más fácil contactarlo en caso de una retirada del producto del mercado.*

INSTRUCCIONES: Registre la lavabo en www.americanstandard.com. Guarde el comprobante de compra (recibo de compra). Si necesita asistencia o no puede acceder a nuestro sitio web, comuníquese con Atención al Cliente de American Standard llamando al: (800) 442-1902. Un representante de American Standard lo ayudará a completar la inscripción de la garantía.

* En California, sus derechos de garantía permanecen intactos aunque no complete el proceso de inscripción.

¡COMPARTA SU PRODUCTO NUEVO!

Etiquétenos @american_standard en Instagram y muéstrenos cómo se ve su nuevo producto.

¿QUIERE MÁS INFORMACIÓN?

Para hacer consultas o solicitar ayuda llámenos **855-815-0004, o visite www.AmericanStandard.com.mx**

EN ESTADOS UNIDOS
American Standard Brands
865 Centennial Ave.
Piscataway, New Jersey 08854
Atención: Director of Consumer Affairs
Los residentes de Estados Unidos también pueden obtener información sobre la garantía llamando al siguiente número gratuito: (855) 815-0004
www.AmericanStandard.com

EN CANADÁ
LIXIL Canada, Inc.
5900 Avebury Rd.
Mississauga, Ontario
Canadá L5R 3M3
Número gratuito :
(800) 387-0369
AmericanStandard.ca/support/warranty

EN MÉXICO
American Standard B&K Mexico
S. de R.L. de C.V.
Via Morelos #330
Col. Santa Clara
Ecatepec 55540 Edo. Mexico
TNúmero gratuito: 800-839-1200
AmericanStandard.com.mx/garantia

M985164 SP (9/24)
702B405/702B505/702B605

PART OF LIXIL

American Standard
DetectLnk

APPENDIX A

Supplier's Declaration of Conformity
47 CFR § 2.1077 Compliance Information

Unique Identifier: IoT DetectInk Paradigm and 702B405 / 702B505 / 702B605

Responsible Party : AS America, Inc. d/b/a LIXIL Americas

Address : AS America, Inc. d/b/a LIXIL Americas 865 Centennial Ave. Piscataway, New Jersey 08854

www.americanstandard.com | www.dxv.com | www.grohe.com/us | lixil.com

FCC Compliance Statement : According to FCC Part 15

This equipment has been tested and found to comply with the limits for a Class B digital device, pursuant to part 15 of the FCC Rules. These limits are designed to provide reasonable protection against harmful interference in a residential installation. This equipment generates, uses and can radiate radio frequency energy and, if not installed and used in accordance with the instructions, may cause harmful interference to radio communications. However, there is no guarantee that interference will not occur in a particular installation. If this equipment does cause harmful interference to radio or television reception, which can be determined by turning the equipment off and on, the user is encouraged to try to correct the interference by one or more of the following measures:

— Reorient or relocate the receiving antenna.

— Increase the separation between the equipment and receiver.

— Connect the equipment into an outlet on a circuit different from that to which the receiver is connected.

— Consult the dealer or an experienced radio/TV technician for help.

— The equipment complies with the safety requirements for RF exposure for mobile (>20 cm) use conditions in accordance with FCC rule part 2.1091.

This device contains licence-exempt transmitter(s)/receiver(s) that comply with Innovation, Science and Economic Development Canada's licence-exempt RSS(s). Operation is subject to the following two conditions:

1. This device may not cause interference.

2. This device must accept any interference, including interference that may cause undesired operation of the device.

3. The equipment complies with the safety requirements for RF exposure in accordance with RSS-102 Issue 5 section 2.5.2 for mobile (>20 cm) use conditions.

L'émetteur/récepteur exempt de licence contenu dans le présent appareil est conforme aux CNR d'Innovation, Sciences et Développement économique Canada applicables aux appareils radio exempts de licence. L'exploitation est autorisée aux deux conditions suivantes :

1. L'appareil ne doit pas produire de brouillage;

2. L'appareil doit accepter tout brouillage radioélectrique subi, même si le brouillage est susceptible d'en compromettre le fonctionnement.

3. L'équipement est conforme aux exigences de sécurité pour l'exposition aux RF conformément à la norme RSS-102 Édition 5 section 2.5.2 pour les conditions d'utilisation mobiles (>20 cm).

Identificador único: IoT DetectInk Paradigm y 702B405.002, 702B505.002, 702B605.002

La operación de este equipo está sujeta a las siguientes dos condiciones:

(1) es posible que este equipo o dispositivo no cause interferencia perjudicial y

(2) este equipo o dispositivo debe aceptar cualquier interferencia, incluyendo la que pueda causar su operación no deseada."